ESYLUX GmbH • An der Strusbek 40
22926 Ahrensburg/Germany
info@esylux.com • www.esylux.com
MA01611605

ELSA-2 ON/OFF
ELSA-2 DL xxx OP 1x0° xxxx 8x0 WH

ELSA-2 DALI-2
ELSA-2 DL xxx OP 1x0° xxxx 8x0 WH DALI-2

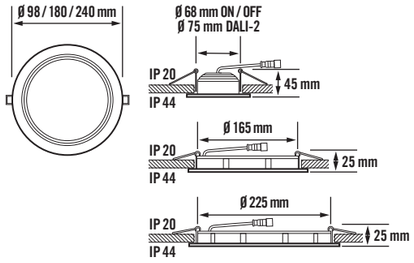

Type	EEI *)
ELSA-2 DL 68 OP 100° 500 830 DALI WH	F
ELSA-2 DL 68 OP 100° 500 830 WH	F
ELSA-2 DL 68 OP 100° 500 840 DALI WH	F
ELSA-2 DL 68 OP 100° 500 840 WH	F
ELSA-2 DL 165 OP 110° 900 830 DALI WH	E
ELSA-2 DL 165 OP 110° 900 830 WH	E
ELSA-2 DL 165 OP 110° 900 840 DALI WH	E
ELSA-2 DL 165 OP 110° 900 840 WH	F
ELSA-2 DL 225 OP 110° 1800 840 DALI WH	F
ELSA-2 DL 225 OP 110° 1800 840 WH	F
ELSA-2 DL 225 OP 110° 1800 830 DALI WH	F
ELSA-2 DL 225 OP 110° 1800 830 WH	F

1.1

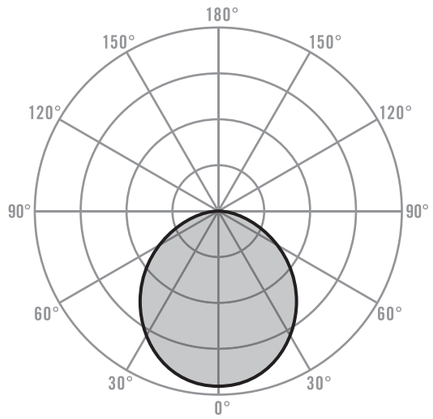

C0 - C180 / C90 - C270 cd / 1000 lm

2.1

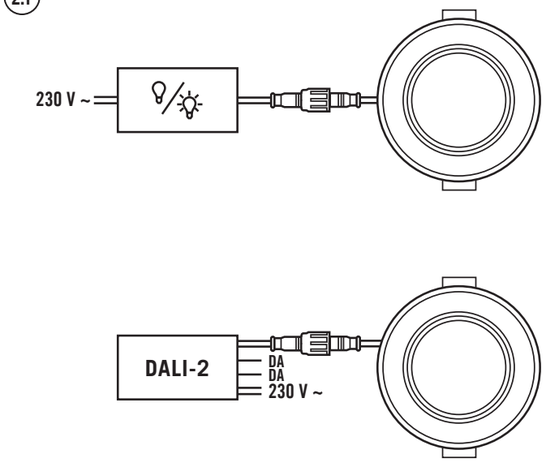

2.2

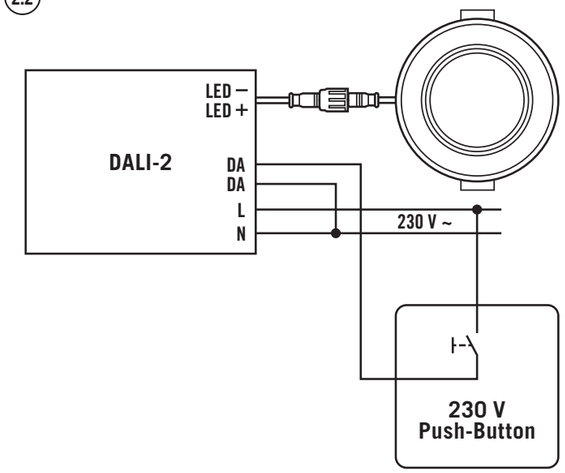

DE Bedienungsanleitung

GEFAHR!

Lebensgefahr durch elektrischen Schlag!

- Die Installation darf nur von Elektroinstallateuren oder Elektrofachkräften unter Berücksichtigung der landespezifischen Vorschriften erfolgen.
- Vor Montage/Demontage Netzspannung freischalten.
- Die DALI-2 Schnittstelle wird nicht durch sichere Kleinspannung versorgt (SELV).
- Zwischen der Niederspannung und der DALI-2 Schnittstelle besteht nur eine einfache Isolierung (Basisisolierung). Die zu verwendenden Steuergeräte müssen einen entsprechenden Schutz gegen elektrischen Schlag sicherstellen.
- Verwenden Sie beim Netzanschluss immer eine Installationsdose.

1 Bestimmungsgemäße Verwendung

Das Betriebsgerät dieser Leuchte darf nur vom Hersteller oder einem von ihm beauftragten Servicetechniker oder einer vergleichbar qualifizierten Person ersetzt werden.

Die ESYLUX ELSA-2 Downlight-Serie ist für den Einsatz im Innenbereich bestimmt. Sie eignet sich als Ergänzung der Hauptbeleuchtung oder als alleinstehende Lösung in Konferenzräumen, Fluren, Treppenhäusern, Eingangs- oder Sanitärbereichen. Sie ist zur Montage in abgehängten Decken oder Hohlwänden vorgesehen. Die ELSA-2 Leuchte darf ausschließlich mit dem mitgelieferten LED-Vorschaltgerät betrieben werden.

Lichtverteilungskurve (1.1)
Weitere Lichtverteilungskurven der ELSA Serie finden Sie unter www.esylux.com.

Montage
Deckeneinbaumontage. Decken-/Wandauschnitt anzeichnen und ausschneiden. Leuchte einsetzen. Sie können vorhandene Decken-/Wandausschnitte mit den ELSA Adapterringen (als Zubehör erhältlich) verkleinern.

Lieferumfang
1x Lichtquelle, 1x Betriebsgerät

2 Anschluss

Der Anschluss erfolgt gemäß Anschlussplan **(2.1)**.

L Phase 230 V
N Neutralleiter
⏚ Schutzleiter
1 DALI-2
2 DALI-2

Das DALI-2-Vorschaltgerät ist Switch-DIM-fähig. Damit lassen sich mit Hilfe einer 230 V-Netzzuleitung und einem Taster Ein/Aus- oder DIM-Befehle realisieren. Der Anschluss Switch-DIM erfolgt gemäß Anschlussplan **(2.2)**.

Achtung: Da die Phase auf den DALI-2-Eingang durchgeführt wird, darf keinesfalls parallel ein DALI-2-Bus angeschlossen werden!

3 Technische Daten

Betriebsspannung LED-Betriebsgerät	ON/OFF DALI-2	220 - 240 V~ / 50 - 60 Hz 220 - 240 V~ / 50 - 60 Hz
Schutzart		IP 20/IP 44
Schutzklasse		II
Umgebungstemperatur		-20 °C … +40 °C
Relative Luftfeuchte		5 - 93 %, nicht kondensierend
Gehäusematerial		Aluminium, pulverbeschichtet
Farbe		weiß, ähnlich RAL 9003
Diffusor		opal
Farbtemperatur	ELSA-2 DL xxx OP xxx° xxxx 830 WH: ELSA-2 DL xxx OP xxx° xxxx 840 WH:	3000 K 4000 K

Typ	ELSA-2 DL **68** OP 100° 500 8x0 WH	
Abmessungen		Höhe/Tiefe 45 mm, Ø 98 mm
Einbaumaß	ON/OFF DALI-2	Ø 68 mm Ø 75 mm
Gewicht	ON/OFF DALI-2	200 g 320 g
Bemessungsleistung P	ON/OFF DALI-2	6W / 6,5 W 6,5 W

Typ	ELSA-2 DL **165** OP 110° 900 8x0 DALI-2 WH	
Abmessungen	Höhe/Tiefe	25 mm, Ø 180 mm
Einbaumaß		Ø 165 mm
Gewicht	ON/OFF DALI-2	540 g 660 g
Bemessungsleistung P	ON/OFF	9 W / 10,5 W
Bemessungsleistung P	DALI-2	9,5 W

Typ	ELSA-2 DL **225** OP 110° 1800 8x0 DALI-2 WH	
Abmessungen		Höhe/Tiefe 25 mm, Ø 240 mm
Einbaumaß		Ø 225 mm
Gewicht	ON/OFF DALI-2	900 g 1000 g
Bemessungsleistung P	ON/OFF DALI-2	18 W 19 W

*) Dieses Produkt enthält eine Lichtquelle der Energieeffizienzklasse E oder F (siehe Tabelle).

4 Entsorgung/Garantie

Technische und optische Änderungen vorbehalten.

Dieses Gerät darf nicht mit unsortiertem Restmüll entsorgt werden. Besitzer von Altgeräten sind gesetzlich dazu verpflichtet, dieses Gerät fachgerecht zu entsorgen. Informationen erhalten Sie von Ihrer Stadt- bzw. Gemeindeverwaltung.

Die ESYLUX Herstellergarantie finden Sie im Internet unter www.esylux.com.

GB Operating instructions

DANGER!

Risk of fatal injury from electric shock!

- Installation must only by performed by an electrical installation technician or a trained electrician, taking country-specific regulations into account.
- Switch off the power supply prior to assembly/disassembly.
- The supply to the DALI-2 interface is not classified as Safety Extra Low Voltage (SELV).
- There is only a single insulation method (basic insulation) between the low voltage and the DALI-2 interface. The control devices that are used must guarantee appropriate protection against electric shock.
- Always use an installation box when connecting to the mains supply.

1 Intended use

The operating device of this lamp may only be replaced by the manufacturer or a service technician commissioned by him or a similarly qualified person.

The ESYLUX ELSA-2 downlight series is intended for indoor use. This series can be used as a complement to the main lighting or as an independent solution in conference rooms, corridors, staircases, entrance areas and sanitary facilities. It is intended for installation in suspended ceilings or cavity walls.
ELSA-2 lights may only be used with the supplied LED electronic ballasts.

Light distribution curve (1.1)
Further light distribution curves for the ELSA series can be found at www.esylux.com.

Installation
Recessed ceiling mounting. Draw and cut out the ceiling/wall cut. Insert the light.
Existing ceiling/wall cuts can be reduced in size using ELSA adapter rings (available as an accessory).

Included in delivery
1x light source, 1x operating device

2 Connection

Connect as shown in the wiring diagram **(2.1)**.

L Phase 230 V
N Neutral conductor
⏚ Earth conductor
1 DALI-2
2 DALI-2

The DALI-2 ballast is compatible with dimmer switches, meaning that on/off or dimming commands can be carried out using a 230-V mains cable and a button.

The dimmer switch is connected according to the wiring diagram **(2.2)**.

Please note: As the phase is carried out on the DALI-2 input, a DALI-2 bus must never be connected in parallel.

3 Technical data

Operating voltage LED ballast	ON/OFF DALI-2	220 - 240 V~ / 50 - 60 Hz 220 - 240 V~ / 50 - 60 Hz
Protection type		IP 20/IP 44
Protection class		II
Ambient temperature		-20 °C … +40 °C
Relative humidity		5 - 93 %, nicht kondensierend
Housing material		powder-coated aluminium
Colour		powder-coated aluminium
Diffusor		opal
Colour temperature	ELSA-2 DL xxx OP xxx° xxxx 830 WH: ELSA-2 DL xxx OP xxx° xxxx 840 WH:	3000 K 4000 K

Typ	ELSA-2 DL **68** OP 100° 500 8x0 WH	
Dimensions		height/depth 45 mm, Ø 98 mm
Installation dimension	ON/OFF DALI-2	Ø 68 mm Ø 75 mm
Weight	ON/OFF DALI-2	200 g 320 g
Rated Output P	ON/OFF DALI-2	6 W / 6,5 W 6,5 W

Typ	ELSA-2 DL **165** OP 110° 900 8x0 DALI-2 WH	
Dimensions	height/depth	25 mm, Ø 180 mm
Installation dimension		Ø 165 mm
Weight	ON/OFF 4,5 W	540 g 660 g
Rated Output P	ON/OFF	9 W / 10,5 W
Rated Output P	DALI-2	9,5 W

Typ	ELSA-2 DL **225** OP 110° 1800 8x0 DALI-2 WH	
Dimensions		height/depth 25 mm, Ø 240 mm
Installation dimension		Ø 225 mm
Weight	ON/OFF DALI-2	900 g 1000 g
Rated Output P	ON/OFF DALI-2	18 W 19 W

*) This product has a light source of energy efficiency class E/F (see table)

4 Disposal/warranty

Technical and design features may be subject to change

This device must not be disposed of as unsorted residual waste. Used devices must be disposed of correctly. Contact your local town council for more information.

The ESYLUX manufacturer's warranty can be found online at www.esylux.com.

FR Mode d'emploi

DANGER !

Danger de mort par électrocution !

- L'installation doit impérativement être effectuée par des installateurs professionnels ou des spécialistes de l'électronique conformément aux normes et prescriptions locales en vigueur.
- Avant d'installer ou de désinstaller le produit, coupez le courant.
- L'interface DALI-2 n'est pas alimentée par une très basse tension sécurisée.
- Seule une isolation simple (isolation de base) sépare la tension basse de l'interface DALI-2. Il est nécessaire que les dispositifs de commande utilisés garantissent le niveau de protection adapté contre les décharges électriques.
- Utilisez toujours un boîtier d'installation en cas de raccordement au réseau.

1 Conformité d'utilisation

L'appareillage de comande de cette lampe ne peut être remplacé que par le fabricant ou un technicien de service mandaté par lui ou par une personne de qualification similaire.

La gamme ESYLUX ELSA-2 Downlight est conçue pour un usage en intérieur. Elle est adaptée pour compléter l'éclairage principal ou être utilisée seule dans les salles de conférence, les couloirs, les cages d'escalier, les zones d'entrées ou les installations sanitaires. Le luminaire est prévu pour un montage dans les plafonds suspendus ou dans des parois creuses. Les luminaires ELSA-2 doivent être utilisés exclusivement avec le ballast électronique de LED fourni.

Courbe de répartition photométrique (1.1)
D'autres courbes de distribution de la lumière pour la série ELSA sont disponibles à l'adresse www.esylux.com.

Montage
Montage intégré au plafond. Dessinez, puis découpez les contours du plafond/mur. Installez le luminaire.
Vous pouvez diminuer les contours existants du plafond/mur avec les bagues d'adaptation ELSA (disponibles en option).

Éléments inclus
1 source lumineuse, 1 appareillage de commande

2 Branchements

Le raccordement s'effectue conformément au schéma de raccordement **(2.1)**.

L Phase 230 V
N Fil neutre
⏚ Conducteur de protection
1 DALI-2
2 DALI-2

Le ballast électronique DALI-2 est compatible avec le module DIM. Cela est rendu possible grâce à un câble de raccordement 230 V et à un bouton marche/arrêt ou aux commandes DIM. Le raccordement du module DIM s'effectue conformément au schéma de raccordement **(2.2)**.

Attention : dans la mesure où la phase est exécutée sur l'entrée DALI-2, un bus DALI-2 ne doit jamais être raccordé en parallèle !

3 Caractéristiques techniques

Alimentation ballast électronique de LED	ON/OFF DALI-2	220 - 240 V~ / 50 - 60 Hz 220 - 240 V~ / 50 - 60 Hz
Indice de protection		IP 20/IP 44
Classe de protection		II
Température ambiante		-20 °C … +40 °C
Taux d'humidité relative		5 - 93 %, sans condensation
Matériau du boîtier		aluminium, peint par poudrage
Coloris		blanc, similaire à RAL 9003
Diffuseur		opale
Température de couleur	ELSA-2 DL xxx OP xxx° xxxx 830 WH: ELSA-2 DL xxx OP xxx° xxxx 840 WH:	3000 K 4000 K

Taper	ELSA-2 DL **68** OP 100° 500 8x0 WH	
Dimensions		hauteur/profondeur 45 mm, Ø 98 mm
Cote d'installation	ON/OFF DALI-2	Ø 68 mm Ø 75 mm
Poids	ON/OFF DALI-2	200 g 320 g
Puissance nominale P	ON/OFF DALI-2	6W / 6,5 W 6,5 W

Taper	ELSA-2 DL **165** OP 110° 900 8x0 DALI-2 WH	
Dimensions		hauteur/profondeur 25 mm / 180 mm
Cote d'installation		Ø 165 mm
Poids	ON/OFF DALI-2	540 g 660 g
Puissance nominale P	ON/OFF	9 W / 10,5 W
Puissance nominale P	DALI-2	9,5 W

Taper	ELSA-2 DL **225** OP 110° 1800 8x0 DALI-2 WH	
Dimensions		hauteur/profondeur 25 mm / Ø240 mm
Cote d'installation		Ø 225 mm
Poids	ON/OFF DALI-2	900 g 1000 g
Puissance nominale P	ON/OFF DALI-2	18 W 19 W

*) Ce produit contient une source lumineuse de classe d'efficacité énergétique E/F (voir le tableau).

4 Mise au rebut/garantie

Sous réserve de modifications techniques et esthétiques.

Cet appareil ne doit pas être jeté avec les déchets non triés. Les propriétaires d'équipements électriques ou électroniques usagés ont en effet l'obligation légale de les déposer dans un centre de collecte sélective. Informez-vous auprès de votre municipalité sur les possibilités de recyclage.

La garantie fabricant ESYLUX est disponible sur Internet à l'adresse www.esylux.com

ESYLUX GmbH • An der Strusbek 40
22926 Ahrensburg/Germany
info@esylux.com • www.esylux.com
MA01611605

ELSA-2 ON/OFF
ELSA-2 DL xxx OP 1x0° xxxx 8x0 WH

ELSA-2 DALI-2
ELSA-2 DL xxx OP 1x0° xxxx 8x0 WH DALI-2

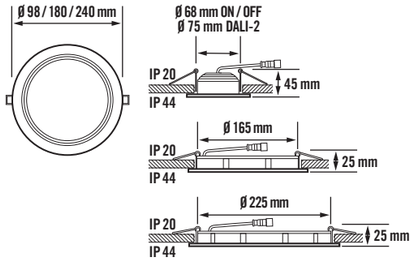

Type	EEI *)
ELSA-2 DL 68 OP 100° 500 830 DALI WH	F
ELSA-2 DL 68 OP 100° 500 830 WH	F
ELSA-2 DL 68 OP 100° 500 840 DALI WH	F
ELSA-2 DL 68 OP 100° 500 840 WH	F
ELSA-2 DL 165 OP 110° 900 830 DALI WH	E
ELSA-2 DL 165 OP 110° 900 830 WH	E
ELSA-2 DL 165 OP 110° 900 840 DALI WH	E
ELSA-2 DL 165 OP 110° 900 840 WH	F
ELSA-2 DL 225 OP 110° 1800 840 DALI WH	F
ELSA-2 DL 225 OP 110° 1800 840 WH	F
ELSA-2 DL 225 OP 110° 1800 830 DALI WH	F
ELSA-2 DL 225 OP 110° 1800 830 WH	F

1.1

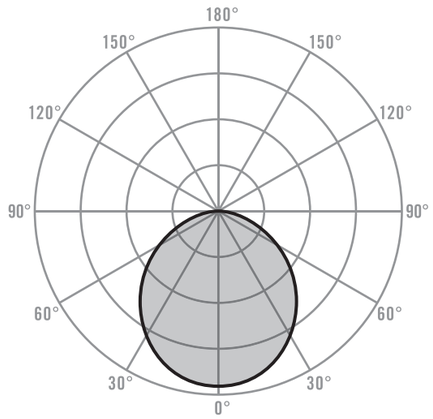

C0 - C180 / C90 - C270 cd / 1000 lm

2.1

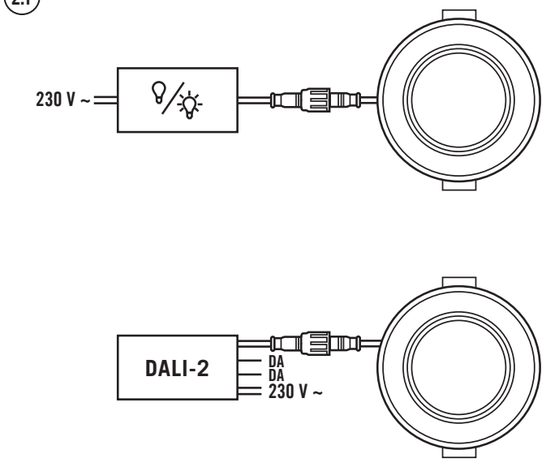

2.2

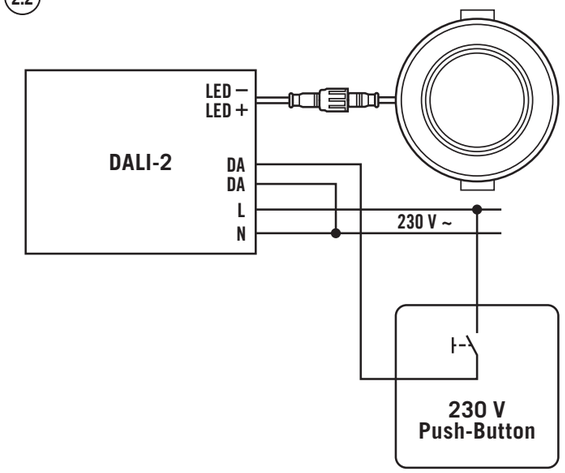

NL Bedieningshandleiding

GEVAAR!

Levensgevaar door elektrische schok!

- De installatie mag uitsluitend door elektro-installateurs of elektriciens worden uitgevoerd, met inachtneming van de landspecifieke voorschriften.
- Vóór montage/demontage de netspanning uitschakelen.
- De DALI-2-interface wordt niet gevoed met veilige laagspanning (SELV).
- Er bevindt zich tussen de laagspanning en de DALI-2-interface slechts een eenvoudige isolatie (basisisolatie). De te gebruiken regeleenheden moeten een goede bescherming tegen elektrische schokken waarborgen.
- Gebruik bij de netaansluiting altijd een installatiedoos.

1 Gebruik in overeenstemming met het gebruiksdoel

De regelapparaten van deze lamp mag alleen worden vervangen door de fabrikant of een door hem ingeschakelde servicetechnicus of een gelijkwaardig gekwalificeerd persoon.

De ESYLUX ELSA-2 Downlight-serie is bedoeld voor binnengebruik. Ze is uitermate geschikt als aanvulling op de hoofdverlichting of als op zichzelf staande oplossing in vergaderruimten, gangen, trappenhuizen, entrees of sanitaire ruimten. Ze is geschikt voor montage in verlaagde plafonds of holle wanden.

De ELSA-2-armatuur mag uitsluitend in combinatie met de meegeleverde LED-voorschakelapparaten worden gebruikt.

Lichtverdelingscurve (1.1)
Overige lichtverdelingsdiagrammen van de ELSA-serie vindt u op www.esylux.com.

Montage
Plafondinbouw. Plafond-/wanduitsparingen markeren en uitsnijden. Armaturen plaatsen.
U kunt de aanwezige plafond-/wanduitsparingen met de ELSA-adapterringen (als toebehoren verkrijgbaar) verkleinen.

Leveringsomvang
1x lichtbron, 1x regelapparaten

2 Aansluiting

De aansluiting vindt plaats volgens het aansluitschema **(2.1.)**.

L Fase 230 V
N Nulleider
⏚ Aardingskabel
1 DALI-2
2 DALI-2

Het DALI-2-voorschakelapparaat is Switch-DIM-compatibel. Hiermee kan het licht met behulp van een 230 V-netsnoer en een schakelaar worden in- of uitgeschakeld en gedimd.

De aansluiting van de Switch-DIM vindt plaats volgens het aansluitschema **(2.2)**.

Let op: Omdat de fase op de DALI-2-ingang wordt doorgevoerd, mag er in geen geval een DALI-2-bus parallel worden aangesloten!

3 Technische gegevens

Bedrijfsspanning LED-voorschakelapparaat	ON/OFF DALI-2	220 - 240 V~ / 50 - 60 Hz 220 - 240 V~ / 50 - 60 Hz
Beschermingsgraad		IP 20/IP 44
Beschermingsklasse		II
Omgevingstemperatuur		-20 °C … +40 °C
relatieve luchtvochtigheid		5 - 93 %, niet condenserend
Materiaal behuizing		aluminium, gepoedercoat
Kleur		wit, overeenkomstig RAL 9003
Diffusor		opaal
Kleurtemperatuur	ELSA-2 DL xxx OP xxx° xxxx 830 WH: ELSA-2 DL xxx OP xxx° xxxx 840 WH:	3000 K 4000 K

Typ	ELSA-2 DL **68** OP 100° 500 8x0 WH	
Afmetingen	hoogte/diepte	45 mm, Ø 98 mm
Inbouwmaat	ON/OFF DALI-2	Ø 68 mm Ø 75 mm
Gewicht	ON/OFF DALI-2	200 g 320 g
Nominaal vermogen P	ON/OFF DALI-2	6W / 6,5 W 6,5 W

Typ	ELSA-2 DL **165** OP 110° 900 8x0 DALI-2 WH	
Afmetingen	hoogte/diepte	25 mm, Ø 180 mm
Inbouwmaat		Ø 165 mm
Gewicht	ON/OFF DALI-2	540 g 660 g
Nominaal vermogen P	ON/OFF	9 W / 10,5 W
Nominaal vermogen P	DALI-2	9,5 W

Typ	ELSA-2 DL **225** OP 110° 1800 8x0 DALI-2 WH	
Afmetingen	hoogte/diepte	25 mm, Ø 240 mm
Inbouwmaat		Ø 225 mm
Gewicht	ON/OFF DALI-2	900 g 1000 g
Nominaal vermogen P	ON/OFF DALI-2	18 W 19 W

4 Afvalverwijdering/garantie

Technische en optische wijzigingen voorbehouden.

*) Dit product bevat een lichtbron met energie-efficiëntieklasse E/F (zie tafel).

Dit apparaat mag niet samen met ongesorteerd restafval worden afgevoerd. Afgedankte elektrische en elektronische apparaten dienen volgens de wettelijke voorschriften te worden afgevoerd. Neem voor meer informatie contact op met uw gemeente.

U vindt de fabrieksgarantie van ESYLUX op internet op www.esylux.com.

DK Betjeningsvejledning

FARE!

Livsfare på grund af elektrisk stød!

- Installationen må kun foretages af elinstallatører eller elektrikere under overholdelse af nationale installationsforskrifter.
- Før montering eller afmontering skal netspændingen slås fra.
- DALI-2-grænsefladen forsynes ikke gennem en sikker lavspændingskilde (SELV).
- Mellem lavspændingskilden og DALI-2-grænsefladen findes kun en simpel isolering (basisisolering). De styreenheder, der skal anvendes, skal være udstyret med en passende beskyttelse mod elektrisk stød.
- Anvend altid en installationsdåse ved nettilslutning.

1 Tilsigtet anvendelse

Driftsenhed af denne lampe må kun udskiftes af producenten eller en servicetekniker bestilt af ham eller en lignende kvalificeret person.

ESYLUX ELSA-2 Downlight-serien er beregnet til indendørs brug. Den egner sig som supplement til den primære belysning eller som selvstændig løsning i konferencelokaler, gange, trappeopgange og indgangs- eller sanitetsområder. Den er beregnet til montering fra lofter eller hulvægge.

ELSA-2-lampen må udelukkende anvendes sammen med den medfølgende LED-forkoblingsenhed.

Lysfordelingskurve (1.1)
Yderligere lysfordelingskurver for ELSA-serien kan findes på www.esylux.com

Montering
Indbygning i loft. Optegn og udskær lofts-/vægudsnit.
Sæt lampen i.
Forhåndenværende lofts-/vægudsnit kan formindskes med ELSA-adapterringene (fås som tilbehør).

Leverancen omfatter
1x lyskilde, 1x driftsenhed

2 Tilslutning

Tilslutningsoversigten **(2.1)** viser tilslutningen.

L Fase 230 V
N Nulleder
⏚ Beskyttelsesleder
1 DALI-2
2 DALI-2

DALI-2-forkoblingsenheden er switch-DIM-kompatibel. Således kan der ved hjælp af en 230 V-netledning og en kontakt tændes og slukkes eller udføres DIM-kommandoer.

Tilslutningsoversigten **(2.2)** viser tilslutningen af Switch-DIM.

Advarsel: Da fasen gennemføres på DALI-2-indgangen, må der under ingen omstændigheder tilsluttes en parallel DALI-2-bus!

3 Tekniske data

Driftsspænding LED-forkoblingsenhed	ON/OFF DALI-2	220 - 240 V~ / 50 - 60 Hz 220 - 240 V~ / 50 - 60 Hz
Kapslingsklasse		IP 20/IP 44
Isolationsklasse		II
Omgivelsestemperatur		-20 °C … +40 °C
Relativ luftfugtighed		5 - 93 %, ikke kondenserende
Kabinetmateriale		aluminium, pulverlakeret
Farve		hvid, svarende til RAL 9003
Diffusor		opal
Farvetemperatur	ELSA-2 DL xxx OP xxx° xxxx 830 WH: ELSA-2 DL xxx OP xxx° xxxx 840 WH:	3000 K 4000 K

Type	ELSA-2 DL **68** OP 100° 500 8x0 WH	
Mål	højde/dybde	45 mm, Ø 98 mm
Indbygningsmål	ON/OFF DALI-2	Ø 68 mm Ø 75 mm
Vægt	ON/OFF DALI-2	200 g 320 g
Nominel effekt P	ON/OFF DALI-2	6W / 6,5 W 6,5 W

Type	ELSA-2 DL **165** OP 110° 900 8x0 DALI-2 WH	
Mål	højde/dybde	25 mm, Ø 180 mm
Indbygningsmål		Ø 165 mm
Vægt	ON/OFF DALI-2	540 g 660 g
Nominel effekt P	ON/OFF	9 W / 10,5 W
Nominel effekt P	DALI-2	9,5 W

Type	ELSA-2 DL **225** OP 110° 1800 8x0 DALI-2 WH	
Mål	højde/dybde 25 mm, Ø 240 mm	
Indbygningsmål		Ø 225 mm
Vægt	ON/OFF DALI-2	900 g 1000 g
Nominel effekt P	ON/OFF DALI-2	18 W 19 W

4 Bortskaffelse/garanti

Der tages forbehold for tekniske og optiske ændringer.

*) Dette produkt indeholder en lyskilde i energieffektivitetsklasse E/F (se tabel).

Dette apparat må ikke bortskaffes med usorteret husholdningsaffald. Ejere af brugt udstyr er i henhold til loven forpligtet til at bortskaffe dette udstyr fagligt korrekt. I din kommune kan du få yderligere informationer.

Du kan finde ESYLUX producentgarantien på internetsiden www.esylux.com.

SE BRUKSANVISNING

VARNING!

Livsfara, risk för elektrisk stöt!

- Installation får endast utföras av elinstallatörer och behöriga elektriker under iakttagande av nationella föreskrifter.
- Innan produkten monteras/tas bort ska nätspänningen kopplas från.
- DALI-2-gränssnittet försörjs inte med säker lågspänning (SELV).
- Mellan lågspänningen och DALI-2-gränssnittet finns endast en enkel isolering (grundisolering). Styrenheterna som ska användas måste garantera ett motsvarande skydd mot elektrisk stöt.
- Använd alltid en installationsdosa när du ansluter till elnätet.

1 Ändamålsenlig användning

Styrenhet för denna lampa får endast bytas ut av tillverkaren eller en servicetekniker som beställts av honom eller en liknande kvalificerad person.

ESYLUX ELSA-2 Downlight-serien är avsedd för användning inomhus. Den är lika bra som komplement till huvudbelysningen som den är som ensam lösning i konferensrum, hallar, trapphus och entré- eller sanitetsutrymmen. Den är avsedd för montering i undertak eller ihåliga väggar.

ELSA-2-armaturen får endast användas med de medföljande lysdiodförkopplingsdonen.

Ljusfördelningskurva (1.1)
Fler ljusfördelningskurvor från ELSA-serien hittar du på www.esylux.com.

Montering
Infälld montering i innertak. Rita och skär ut urtag i taket/väggen. Placera armaturen.
Du kan minska det befintliga urtaget med ELSA-adapterringen (finns som tillbehör).

Leveransomfattning
1x ljuskälla, 1x styrenhet

2 Anslutning

Anslutningen ska utföras i enlighet med anslutningsschema **(2.1)**.

L Fas 230 V
N Neutralledare
⏚ Skyddsledare
1 DALI-2
2 DALI-2

Lysdioddriftdonet DALI-2 är kompatibelt med Switch-DIM. Därmed kan man med en 230 V-nätanslutning och en knapp aktivera på/av- respektive DIM-kommandon

Anslutningen av Switch-DIM ska utföras i enlighet med anslutningsschemat **(2.2)**.

Obs! Om fasen på DALI-2-ingången redan används får en DALI-2-buss absolut inte anslutas parallellt!

3 Tekniska uppgifter

Driftspänning lysdioddriftdon	ON/OFF DALI-2	220 - 240 V~ / 50 - 60 Hz 220 - 240 V~ / 50 - 60 Hz
Kapslingsklass		IP 20/IP 44
Skyddsklass		II
Omgivningstemperatur		-20 °C … +40 °C
Relativ luftfuktighet		5 - 93 %, nicht kondensierend
Material i höljet		aluminium, pulverbehandlat
Färg		vit, liknande RAL 9003
Diffusor		opal
Färgtemperatur	ELSA-2 DL xxx OP xxx° xxxx 830 WH: ELSA-2 DL xxx OP xxx° xxxx 840 WH:	3000 K 4000 K

Typ	ELSA-2 DL **68** OP 100° 500 8x0 WH	
Mått	höjd/djup	45 mm, Ø 98 mm
Inbyggnadsstorlek	ON/OFF DALI-2	Ø 68 mm Ø 75 mm
Vikt	ON/OFF DALI-2	200 g 320 g
Märkeffekt P	ON/OFF DALI-2	6 W / 6,5 W 6,5 W

Typ	ELSA-2 DL **165** OP 110° 900 8x0 DALI-2 WH	
Mått	höjd/djup	25 mm, Ø 180 mm
Inbyggnadsstorlek		Ø 165 mm
Vikt	ON/OFF DALI-2	540 g 660 g
Märkeffekt P	ON/OFF	9 W / 10,5 W
Märkeffekt P	DALI-2	9,5 W

Typ	ELSA-2 DL **225** OP 110° 1800 8x0 DALI-2 WH	
Mått	höjd/djup	25 mm, Ø 240 mm
Inbyggnadsstorlek		Ø 225 mm
Vikt	ON/OFF DALI-2	900 g 1000 g
Märkeffekt P	ON/OFF DALI-2	18 W 19 W

4 Avfallshantering/garanti

Vi förbehåller oss rätten till tekniska och utseendemässiga ändringar.

*) Denna produkt innehåller en ljuskälla av energieffektivitetsklass E/F (se bordet).

Denna apparat får inte kastas i det osorterade restavfallet. Ägare till gamla apparater är enligt lag skyldiga att avfallshantera denna apparat på sakkunnigt och föreskrivet sätt. Information får du från din stads- eller kommunalförvaltning.

Du hittar ESYLUX tillverkargaranti på Internet under www.esylux.com.

ESYLUX

ESYLUX GmbH • An der Strusbek 40
22926 Ahrensburg/Germany
info@esylux.com • www.esylux.com
MA01611605

ELSA-2 ON/OFF
ELSA-2 DL xxx OP 1xO° xxxx 8xO WH

ELSA-2 DALI-2
ELSA-2 DL xxx OP 1xO° xxxx 8xO WH DALI-2

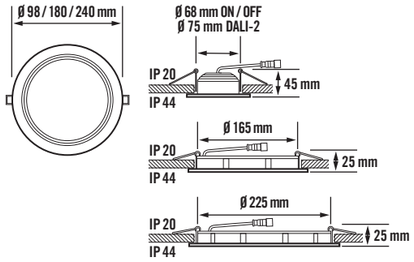

Type	EEI *)
ELSA-2 DL 68 OP 100° 500 830 DALI WH	F
ELSA-2 DL 68 OP 100° 500 830 WH	F
ELSA-2 DL 68 OP 100° 500 840 DALI WH	F
ELSA-2 DL 68 OP 100° 500 840 WH	F
ELSA-2 DL 165 OP 110° 900 830 DALI WH	E
ELSA-2 DL 165 OP 110° 900 830 WH	E
ELSA-2 DL 165 OP 110° 900 840 DALI WH	E
ELSA-2 DL 165 OP 110° 900 840 WH	F
ELSA-2 DL 225 OP 110° 1800 840 DALI WH	F
ELSA-2 DL 225 OP 110° 1800 840 WH	F
ELSA-2 DL 225 OP 110° 1800 830 DALI WH	F
ELSA-2 DL 225 OP 110° 1800 830 WH	F

1.1

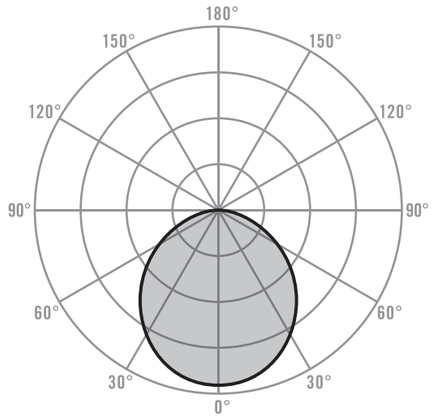

C0 - C180 / C90 - C270 cd / 1000 lm

2.1

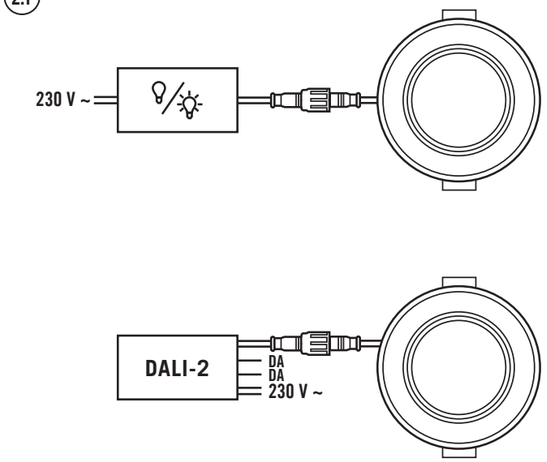

2.2

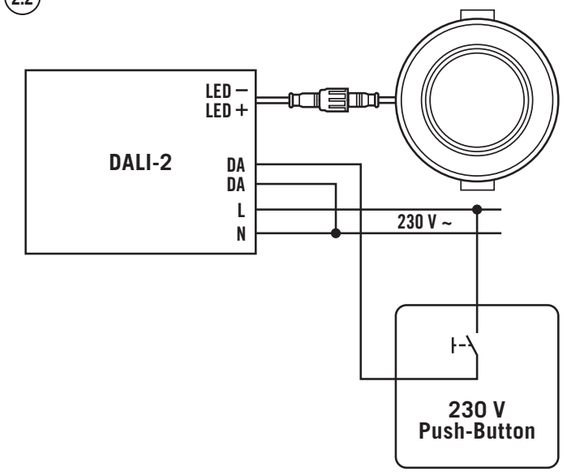

FI Käyttöohje

VAARA!

Sähköisku aiheuttaa hengenvaaran!

- Ainoastaan sähköasentajat tai alan ammattilaiset saavat asentaa tuotteen. Asennuksessa on noudatettava maakohtaisia määräyksiä.
- Kytke verkkojännite pois käytöstä ennen asennusta/purkua.
- DALI-2-liitännän virransyöttö ei ole suojattua SELV-pienjännitettä.
- Pienjännitteen ja DALI-2-liitännän välillä on vain yksinkertainen eristys (peruseristys). Käytettävien laitteiden on varmistettava riittävä suoja sähköiskua vastaan.
- Käytä aina asennuspistorasiaa, kun kytket laitteet verkkovirtaan.

1 Määräystenmukainen käyttö

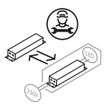

Tämän valaisimen käyttölaite saa vaihtaa vain valmistaja tai tämän valtuuttama huoltoteknikko tai vastaavan pätevä henkilö.

ESYLUX ELSA-2 Downlight -sarja on tarkoitettu sisäkäyttöön. Sillä voidaan täydentää yleisvalaistusta, tai sitä voidaan käyttää yksinään kokoustilojen, käytävien, porraskäytävien sekä aula- ja saniteettitilojen valaisemiseen. Sarjan valaisimet sopivat asennettaviksi ripustettuihin sisäkattoihin tai onttoihin seiniin.

ELSA-2-valaisimia saa käyttää ainoastaan mukana toimitettujen LED-kytkentälaitteiden kanssa.

Valon jakaantumiskäyrä (1.1)
Lisää ELSA-sarjan valon jakaantumiskäyriä on nähtävissä osoitteessa www.esylux.com.

Asennus
Upotettu kattoasennus. Merkitse ja leikkaa aukko kattoon tai seinään. Aseta valaisin aukkoon.
Voit myös pienentää katossa tai seinässä valmiiksi olevia aukkoja ELSA-soviterenkailla (myydään erikseen).

Toimituksen sisältö
1x valaisin, 1x käyttölaite

2 Kytkentä

Kytkentä suoritetaan kytkentäkaavion **(2.1)** mukaisesti.

L Vaihe 230 V
N Nollajohdin
⏚ Maadoitusjohdin
1 DALI-2
2 DALI-2

DALI-2-kytkentälaitteessa on Switch-DIM-ominaisuus. Sen avulla voidaan toteuttaa kytkentä- tai DIM-komentoja käyttämällä 230 V:n sähköverkkokytkentää ja painiketta.

Switch-DIM-kytkentä tehdään kytkentäkaavion **(2.2)** mukaisesti.

Huomio: Kun vaihetieto kulkee DALI-2-tulon kautta, DALI-2-väylää ei saa koskaan kytkeä samanaikaisesti!

3 Tekniset tiedot

Käyttöjännite LED-kytkentälaite	ON/OFF DALI-2	220 - 240 V~ / 50 - 60 Hz 220 - 240 V~ / 50 - 60 Hz
Kotelointiluokka		IP 20/IP 44
Suojausluokka		II
Ympäristölämpötila		-20 °C … +40 °C
Suhteellinen ilmankosteus		5 - 93 %, ei kondensoituva
Kotelon materiaali		alumiini, jauhepinnoitettu
Väri		valkoinen, lähes kuin RAL 9003
Diffuusori		opaali
Värilämpötila		ELSA-2 DL xxx OP xxx° xxxx 8**3**0 WH: 3000 K ELSA-2 DL xxx OP xxx° xxxx 8**4**0 WH: 4000 K

Tyyppi	ELSA-2 DL **68** OP 100° 500 8x0 WH	
Mitat	korkeus/syvyys	45 mm, Ø 98 mm
Asennusmitta	ON/OFF DALI-2	Ø 68 mm Ø 75 mm
Paino	ON/OFF DALI-2	200 g 320 g
Mittausteho P	ON/OFF DALI-2	6W / 6,5 W 6,5 W

Tyyppi	ELSA-2 DL **165** OP 110° 900 8x0 DALI-2 WH	
Mitat	korkeus/syvyys	25 mm, Ø 180 mm
Asennusmitta		Ø 165 mm
Paino	ON/OFF DALI-2	540 g 660 g
Mittausteho P	ON/OFF	9 W / 10,5 W
Mittausteho P	DALI-2	9,5 W

Tyyppi	ELSA-2 DL **225** OP 110° 1800 8x0 DALI-2 WH	
Mitat	korkeus/syvyys	25 mm, Ø 240 mm
Asennusmitta		Ø 225 mm
Paino	ON/OFF DALI-2	900 g 1000 g
Mittausteho P	ON/OFF DALI-2	18 W 19 W

4 Hävittäminen/takuu

Oikeus teknisiin ja optisiin muutoksiin pidätetään.

*) Tämä tuote sisältää energiatehokkuusluokan E/F valonlähteen (katso taulukko).

Tätä laitetta ei saa hävittää lajittelemattoman kaatopaikkajätteen seassa. Käytettyjen laitteiden omistajilla on lakisääteinen velvollisuus hävittää laite asianmukaisesti. Tietoja saat kaupunkisi tai kuntasi virastosta.

ESYLUXin valmistajatakuun tiedot ovat osoitteessa www.esylux.com.

NO Bruksanvisning

FARE!

Livsfare på grunn av elektrisk støt!

- Installering skal kun utføres av elektroinstallatører eller elektrofagpersoner i henhold til forskriftene i det aktuelle landet.
- Før montering/demontering må nettspenning kobles ut.
- DALI-2-grensesnittet blir ikke forsynt med sikker lavspenning (SELV).
- Mellom lavspenningen og DALI-2-grensesnittet er det bare én enkelt isolering (basisisolering). Styreapparatene som skal brukes må ha en tilsvarende beskyttelse mot elektrisk støt.
- Bruk alltid en monteringsboks ved kobling til strømnettet.

1 Tiltenkt bruk

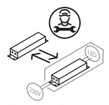

Kontrollenhet til denne lampen kan bare byttes ut av produsenten eller en servicetekniker som er bestilt av ham eller en lignende kvalifisert person.

Downlight-serien ESYLUX ELSA-2 er beregnet på bruk innendørs. Den egner seg som utvidelse av hovedbelysningen, eller som frittstående løsning i konferanserom, korridorer, trappeoppganger, inngangsområder og sanitærrom. Den er også beregnet på montering i opphengt tak eller på hule vegger.

ELSA-2 må kun brukes med de medfølgende LED-ballastene.

Lysfordelingskurve (1.1)
Ytterligere lysfordelingskurver for ELSA-serien finner du på www.esylux.com.

Montering
Innfelt takmontering. Tegn på og klipp ut tak-/veggutsnittet. Ta i bruk lampene.
De tilgjengelige tak-/veggutsnittene kan forminskes med ELSA-adapterringene (fås som tilbehør).

Leveranse
1x lyskilde, 1x kontrollenhet

2 Tilkobling

Tilkoblingen skal utføres etter tilkoblingsplan **(2.1)**.

L Fase 230 V
N Nøytralleder
⏚ Jordledning
1 DALI-2
2 DALI-2

DALI-2-forkoblingsapparatet har støtte for Switch-DIM. Dermed kan du realisere via DIM-kommandoer ved hjelp av en 230 V strømforsyning og en av/på-knapp.

Koblingen til svitsj-DIM skal utføres etter tilkoblingsplanen **(2.2)**.

Advarsel: Siden denne fasen blir gjennomført på DALI-2-inngangen, må du aldri parallellkoble en DALI-2-buss!

3 Tekniske data

Driftsspenning LED-ballast	ON/OFF DALI-2	220 - 240 V~ / 50 - 60 Hz 220 - 240 V~ / 50 - 60 Hz
Kapslingsgrad		IP 20/IP 44
Kapslingsklasse		II
Omgivelsestemperatur		-20 °C … +40 °C
Relativ luftfuktighet		5 - 93 %, ikke kondenserende
Kabinettmateriale		aluminium, pulverlakkert
Farge		hvit, tilsvarende RAL 9003
Diffusor		opal
Fargetemperatur		ELSA-2 DL xxx OP xxx° xxxx 8**3**0 WH: 3000 K ELSA-2 DL xxx OP xxx° xxxx 8**4**0 WH: 4000 K

Type	ELSA-2 DL **68** OP 100° 500 8x0 WH	
Mål	høyde/dybde	45 mm, Ø 98 mm
Monteringsmål	ON/OFF DALI-2	Ø 68 mm Ø 75 mm
Vekt	ON/OFF DALI-2	200 g 320 g
Dimensjoneringsytelse P	ON/OFF DALI-2	6W / 6,5 W 6,5 W

Type	ELSA-2 DL **165** OP 110° 900 8x0 DALI-2 WH	
Mål	høyde/dybde	25 mm, Ø 180 mm
Monteringsmål		Ø 165 mm
Vekt	ON/OFF DALI-2	540 g 660 g
Dimensjoneringsytelse P	ON/OFF	9 W / 10,5 W
Dimensjoneringsytelse P	DALI-2	9,5 W

Type	ELSA-2 DL **225** OP 110° 1800 8x0 DALI-2 WH	
Mål	høyde/dybde	25 mm, Ø 240 mm
Monteringsmål		Ø 225 mm
Vekt	ON/OFF DALI-2	900 g 1000 g
Dimensjoneringsytelse P	ON/OFF DALI-2	18 W 19 W

4 Avfallshåndtering/garanti

Med forbehold om tekniske og utseendemessige endringer.

*) Dette produktet inneholder en lyskilde i energieffektivitetsklasse E/F (se tabell).

Denne enheten skal ikke kastes med restavfall som ikke er kildesortert. Eiere av kasserte enheter er forpliktet etter loven til å kvitte seg med enheten i henhold til forskriftene. Ta kontakt med kommunen for nærmere informasjon.

ESYLUXs produsentgaranti finner du på www.esylux.com.

IT Istruzioni per l'uso

PERICOLO!

Pericolo di morte dovuto a scossa elettrica!

- L'installazione deve essere eseguita solo da elettricisti e personale specializzato nell'osservanza delle disposizioni vigenti localmente.
- Togliere la tensione di rete prima del montaggio/smontaggio.
- L'interfaccia DALI-2 non è alimentata a bassa tensione di sicurezza (SELV).
- Tra la bassa tensione e l'interfaccia DALI-2 è presente soltanto un isolamento semplice (isolamento di base). I dispositivi di comando da utilizzare devono garantire una protezione adeguata dalle scosse elettriche.
- Per la connessione alla rete, utilizzare sempre una scatola di derivazione.

1 Utilizzo conforme

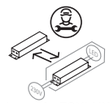

Il utensile di questa lampada può essere sostituito solo dal produttore o da un tecnico dell'assistenza incaricato da lui o da una persona altrettanto qualificata.

La serie ESYLUX ELSA-2 Downlight è destinata all'uso in ambienti interni. È idonea per il completamento dell'illuminazione principale o come soluzione unica per sale per conferenze, corridoi, scale di palazzine, ingressi o ambienti sanitari. È predisposta per il montaggio in controsoffitti oppure in cavità murarie. È consentito utilizzare la lampada ELS-2 esclusivamente con i regolatori di corrente per LED in dotazione.

Curva di distribuzione della luce (1.1)
Altre curve di distribuzione della serie ELSA sono disponibili sul sito web www.esylux.com.

Montaggio
Montaggio a soffitto Contrassegnare una parte di soffitto/muro e ritagliare. Inserire la lampada. È possibile ridurre la dimensione dei ritagli di soffitto/muro con degli adattatori circolari ELSA (disponibili come accessorio).

Fornitura
1x lampada, 1x utensile

2 Collegamento

Il collegamento avviene come illustrato nello schema dei collegamenti **(2.1)**.

L Fase 230 V
N Conduttore di neutro
⏚ Conduttore di protezione
1 DALI-2
2 DALI-2

Il regolatore di corrente DALI-2 è compatibile con dimmer. In tal caso, utilizzare un cavo di alimentazione da 230 V e un interruttore ON/OFF o un comando DIM. Il collegamento con il dimmer avviene come illustrato nello schema dei collegamenti **(2.2)**.

Attenzione: Durante l'esecuzione della fase di ingresso DALI-2, non collegare in nessun caso un bus DALI-2 parallelo.

3 Dati tecnici

Tensione di esercizio reattore LED	ON/OFF DALI-2	220 - 240 V~ / 50 - 60 Hz 220 - 240 V~ / 50 - 60 Hz
Tipo di protezione		IP 20/IP 44
Classe di protezione		II
Temperatura ambiente		-20 °C … +40 °C
Umidità relativa		5 - 93 %, non condensante
Materiale dell'alloggiamento		alluminio verniciato a polver
Colore		bianco, simile a RAL 9003
Diffusor		opalino
Temperatura del colore		ELSA-2 DL xxx OP xxx° xxxx 8**3**0 WH: 3000 K ELSA-2 DL xxx OP xxx° xxxx 8**4**0 WH: 4000 K

Genere	ELSA-2 DL **68** OP 100° 500 8x0 WH	
Dimensioni	altezza/profondità 45 mm, Ø 98 mm	
Misure di montaggio	ON/OFF DALI-2	Ø 68 mm Ø 75 mm
Peso	ON/OFF DALI-2	200 g 320 g
Potenza nominale P	ON/OFF DALI-2	6 W / 6,5 W 6,5 W

Genere	ELSA-2 DL **165** OP 110° 900 8x0 DALI-2 WH	
Dimensioni	altezza/profondità 25 mm, Ø 180 mm	
Misure di montaggio		Ø 165 mm
Peso	ON/OFF DALI-2	540 g 660 g
Potenza nominale P	ON/OFF	9 W / 10,5 W
Potenza nominale P	DALI-2	9,5 W

Genere	ELSA-2 DL **225** OP 110° 1800 8x0 DALI-2 WH	
Dimensioni	altezza/profondità 25 mm, Ø 240 mm	
Misure di montaggio		Ø 225 mm
Peso	ON/OFF DALI-2	900 g 1000 g
Potenza nominale P	ON/OFF DALI-2	18 W 19 W

4 Smaltimento/garanzia

L'azienda si riserva il diritto di apportare modifiche tecniche ed estetiche.
*) Questo prodotto contiene una sorgente luminosa di classe di efficienza energetica E/F (consultare tabella).

Il presente dispositivo non deve essere smaltito come rifiuto urbano indifferenziato. Chi possiede un vecchio dispositivo è vincolato per legge allo smaltimento conformemente alle normative in vigore. Per ulteriori informazioni rivolgersi all'amministrazione comunale.

La garanzia del produttore ESYLUX è disponibile sul sito Internet www.esylux.com.

ESYLUX

ESYLUX GmbH • An der Strusbek 40
22926 Ahrensburg/Germany
info@esylux.com • www.esylux.com
MA01611605

ELSA-2 ON/OFF
ELSA-2 DL xxx OP 1x0° xxxx 8x0 WH

ELSA-2 DALI-2
ELSA-2 DL xxx OP 1x0° xxxx 8x0 WH DALI-2

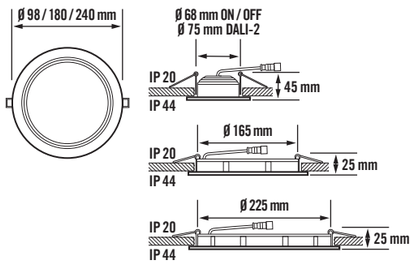

Type	EEI *)
ELSA-2 DL 68 OP 100° 500 830 DALI WH	F
ELSA-2 DL 68 OP 100° 500 830 WH	F
ELSA-2 DL 68 OP 100° 500 840 DALI WH	F
ELSA-2 DL 68 OP 100° 500 840 WH	F
ELSA-2 DL 165 OP 110° 900 830 DALI WH	E
ELSA-2 DL 165 OP 110° 900 830 WH	E
ELSA-2 DL 165 OP 110° 900 840 DALI WH	E
ELSA-2 DL 165 OP 110° 900 840 WH	F
ELSA-2 DL 225 OP 110° 1800 840 DALI WH	F
ELSA-2 DL 225 OP 110° 1800 840 WH	F
ELSA-2 DL 225 OP 110° 1800 830 DALI WH	F
ELSA-2 DL 225 OP 110° 1800 830 WH	F

1.1

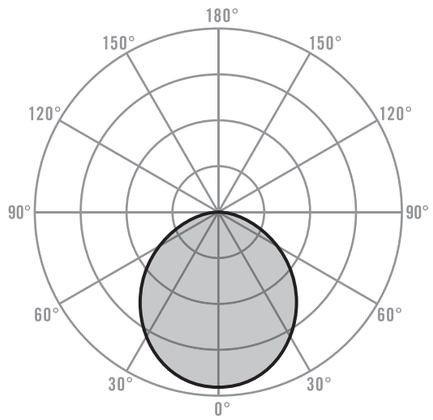

C0 - C180 / C90 - C270 cd / 1000 lm

2.1

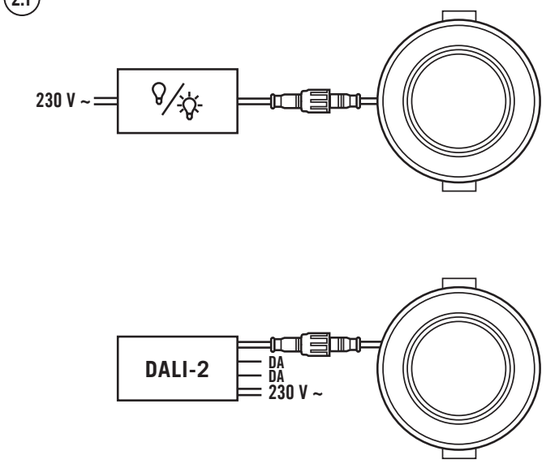

2.2

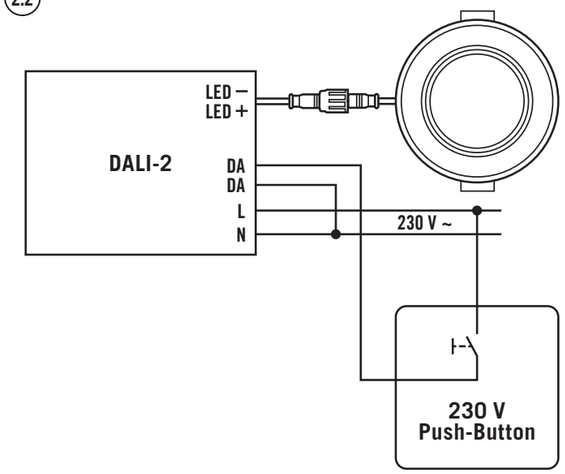

ES Manual de instrucciones

¡PELIGRO!

¡Peligro de muerte por descarga eléctrica!

- La instalación debe realizarse solo por instaladores eléctricos o electricistas especializados y de conformidad a las normativas específicas del país.
- Antes del montaje/desmontaje, desconecte la tensión de alimentación.
- La interfaz DALI-2 no se alimenta a través de tensión baja de seguridad (SELV).
- Entre la baja tensión y la interfaz DALI-2 solo hay un aislamiento sencillo (aislamiento base). Las unidades de control que se van a utilizar deben garantizar la protección correspondiente contra descarga eléctrica.
- En una conexión a red, utilice siempre una caja de instalación.

1 Utilización reglamentaria

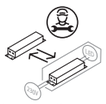

El conductor de esta lámpara solo puede ser reemplazado por el fabricante o un técnico de servicio encargado por él o una persona calificada similar.

La serie Downlight ELSA-2 de ESYLUX se ha diseñado para su uso en interiores. Es adecuada como complemento de la iluminación principal o como solución independiente para salas de conferencias, pasillos, escaleras, zonas de entrada o áreas sanitarias. Es apta para el montaje en techos falsos o paredes huecas.

El ELSA-2 solo debe utilizarse con el balasto LED suministrado.

Curva de distribución de luz (1.1)
Puede encontrar otras curvas de distribución de luz de la serie ELSA en www.esylux.com.

Montaje
Montaje encastrado en techo. Dibuje y recorte la sección de techo/pared. Coloque la luminaria.
Puede disminuir la sección de techo/pared disponible con los anillos adaptadores ELSA (disponibles como accesorio).

Volumen de suministro
1x luminaria, 1x controlador

2 Conexión

La conexión se realiza conforme al esquema de conexiones **(2.1)**.

L Fase 230 V
N Conductor neutro
⏚ Conductor protector
1 DALI-2
2 DALI-2

El balasto DALI-2 se puede usar con el interruptor DIM. Con ello se pueden realizar comandos de encendido/apagado o DIM mediante un cable de red de 230 V y un botón.

La conexión del interruptor DIM se realiza conforme al esquema de conexiones **(2.2)**.

Atención: Puesto que la fase se realiza en la entrada DALI-2, no conecte de forma paralela un bus DALI-2 bajo ningún concepto.

3 Características técnicas

Tensión de servicio balasto LED	ON/OFF 4,5 W	15 - 25 V ⎓
	DALI-2	220 - 240 V~ / 50 - 60 Hz
Tensión de servicio fuente luminosa	ON/OFF 4,5 W	15 - 25 V ⎓
	ON/OFF 7,5 W / 8,5 W	22 - 36 V ⎓
	ON/OFF 18 W	30 - 40 V ⎓
	DALI-2 19 W	3 - 42 V ⎓
Índice de protección		IP 20/IP 44
Clase de protección		II
Temperatura ambiente		-20 °C … +40 °C
Humedad ambiental relativa		5 - 93 % no condensable
Material de la carcasa		aluminio, revestimiento en polvo
Color		blanco, similar a RAL 9003
Diffusor		opalino
Temperatura cromática	ELSA-2 DL xxx OP xxx° xxxx 830 WH:	3000 K
	ELSA-2 DL xxx OP xxx° xxxx 840 WH:	4000 K

Tipo	ELSA-2 DL **68** OP 100° 500 8x0 WH	
Medidas	altura/profundidad 45 mm, Ø 98 mm	
Medida de montaje	ON/OFF	Ø 68 mm
	DALI-2	Ø 75 mm
Peso	ON/OFF	200 g
	DALI-2	320 g
Potencia nominal P	ON/OFF	6W / 6,5 W
	DALI-2	6,5 W
Modo de espera de energía P_{net}		0,47 W

Tipo	ELSA-2 DL **165** OP 110° 900 8x0 DALI-2 WH	
Medidas	altura/profundidad 25 mm, Ø 180 mm	
Medida de montaje		Ø 165 mm
Peso	ON/OFF	540 g
	DALI-2	660 g
Potencia nominal P	ON/OFF	9 W / 10,5 W
Potencia nominal P	DALI-2	9,5 W
Modo de espera de energía P_{net}		0,47 W

Tipo	ELSA-2 DL **225** OP 110° 1800 8x0 DALI-2 WH	
Medidas	altura/profundidad 25 mm, Ø 240 mm	
Medida de montaje		Ø 225 mm
Peso	ON/OFF	900 g
	DALI-2	1000 g
Potencia nominal P	ON/OFF	18 W
	DALI-2	19 W
Modo de espera de energía P_{net}		0,47 W

4 Eliminación/garantía

Reservado el derecho a realizar cambios técnicos y estéticos.

*) Este producto contiene una fuente de luz de clase de eficiencia energética E/F (ver tabla).

Este equipo no debe desecharse en la basura convencional. Los propietarios de equipos usados están obligados por ley a desecharlos en contenedores especiales. Solicite información a su administración municipal o regional.

Puede encontrar la garantía de fabricante ESYLUX en Internet en www.esylux.com.

PT Manual de instruções

PERIGO!

Perigo de morte devido a choque eléctrico!

- A instalação deve ser efectuada apenas por técnicos de instalações eléctricas ou electricistas especializados, em conformidade com os regulamentos específicos do país.
- Antes da montagem/desmontagem, deve cortar-se a tensão de rede.
- A interface DALI-2 não é alimentada por um nível de tensão de segurança muito baixa (SELV).
- Entre a baixa tensão e a interface DALI-2 existe apenas um isolamento simples (isolamento básico). Os aparelhos de comando a utilizar têm de assegurar uma protecção adequada contra choque eléctrico.
- Utilize sempre uma caixa de instalação na ligação à rede.

1 Utilização correcta

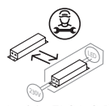

O driver desta lâmpada só pode ser substituído pelo fabricante ou por um técnico de serviço contratado por ele ou por uma pessoa igualmente qualificada.

A série ELSA-2 Downlight da ESYLUX destina-se à utilização em espaços interiores. É adequada como complemento da iluminação principal ou como solução independente em salas de reuniões, corredores, escadas interiores, átrios ou instalações sanitárias. Foi concebida para a montagem em tectos falsos ou em paredes com cavidades.

As luminárias ELSA-2 devem ser operadas exclusivamente com os balastros LED fornecidos.

Curva de distribuição da intensidade luminosa (1.1)
Encontra outras curvas de distribuição da intensidade luminosa da série ELSA em www.esylux.com.

Montagem
Montagem embutida no tecto. Marcar o corte do tecto/parede e cortar. Utilizar a luminária.
Pode reduzir o corte do tecto/parede existente com o anel adaptador ELSA (disponível como acessório).

Âmbito de fornecimento
1x luminária, 1x controlador

2 Ligação

A ligação é realizada tal como apresentado no plano de ligação **(2.1)**.

L Fase de 230 V
N Condutor neutro
⏚ Condutor de protecção
1 DALI-2
2 DALI-2

O balastro DALI-2 suporta a funcionalidade Switch-DIM. Assim, é possível criar comandos DIM ou de ligar/desligar com a ajuda de uma alimentação de rede de 230 V e de um botão.

A ligação Switch-DIM é realizada tal como apresentado no plano de ligação **(2.2)**.

Atenção: Para que a fase da entrada DALI-2 seja efectuada, não pode ser ligado nenhum barramento DALI-2 em paralelo!

3 Dados técnicos

Tensão de funcionamento balastro LED	ON/OFF 4,5 W	15 - 25 V ⎓
	DALI-2	220 - 240 V~ / 50 - 60 Hz
Tensão de funcionamento fonte de luz	ON/OFF 4,5 W	15 - 25 V ⎓
	ON/OFF 7,5 W / 8,5 W	22 - 36 V ⎓
	ON/OFF 18 W	30 - 40 V ⎓
	DALI-2 19 W	3 - 42 V ⎓
Índice de protecção		IP 20/IP 44
Classe de protecção		II
Temperatura ambiente		-20 °C … +40 °C
Humidade relativa do ar		5 - 93 %, sem condensação
Invólucro		alumínio fundido, revestido em pó
Cor		branco, semelhante a RAL 9003
Difusor		opala
Temperatura da cor	ELSA-2 DL xxx OP xxx° xxxx 830 WH:	3000 K
	ELSA-2 DL xxx OP xxx° xxxx 840 WH:	4000 K

Tipo	ELSA-2 DL **68** OP 100° 500 8x0 WH	
Dimensões	altura/profundidade 45 mm, Ø 98 mm	
Medida de montagem	ON/OFF	Ø 68 mm
	DALI-2	Ø 75 mm
Peso	ON/OFF	200 g
	DALI-2	320 g
Potência atribuída P	ON/OFF	6W / 6,5 W
	DALI-2	6,5 W
P_{net} de modo de espera de energia		0,47 W

Tipo	ELSA-2 DL **165** OP 110° 900 8x0 DALI-2 WH	
Dimensões	altura/profundidade 25 mm, Ø 180 mm	
Medida de montagem		Ø 165 mm
Peso	ON/OFF	540 g
	DALI-2	660 g
Potência atribuída P	ON/OFF	9 W / 10,5 W
Potência atribuída P	DALI-2	9,5 W
P_{net} de modo de espera de energia		0,47 W

Tipo	ELSA-2 DL **225** OP 110° 1800 8x0 DALI-2 WH	
Dimensões	altura/profundidade 25 mm, Ø 240 mm	
Medida de montagem		Ø 225 mm
Peso	ON/OFF	900 g
	DALI-2	1000 g
Potência atribuída P	ON/OFF	18 W
	DALI-2	19 W
P_{net} de modo de espera de energia		0,47 W

4 Eliminação/garantia

Reservamo-nos o direito de efectuar alterações técnicas e estéticas.
*) Este produto contém uma fonte de luz de classe E/F de eficiência energética (ver mesa).

Este equipamento não deve ser eliminado juntamente com o lixo doméstico indiferenciado. Os utilizadores finais de resíduos de equipamentos são obrigados por lei a submetê-los a uma eliminação correcta. Poderá obter informações junto dos serviços municipalizados ou câmara municipal da sua área de residência.

Encontra a garantia de fabricante da ESYLUX na Internet em www.esylux.com.

RU Руководство по эксплуатации

ОПАСНО!

Опасность для жизни в результате поражения электрическим током!

- Установка должна проводиться только электромонтерами или другими специалистами-электриками с соблюдением местных предписаний.
- Перед монтажом/демонтажем необходимо отключить напряжение сети.
- Интерфейс DALI-2 не снабжен системой безопасного сверхнизкого напряжения (БСНН).
- Источник низкого напряжения отделяется от интерфейса DALI-2 только простой изоляцией (базовой). Используемые устройства управления должны обеспечить соответствующую защиту от поражения электрическим током.
- Всегда используйте при подключении к сети электропитания подрозетник.

1 Использование по назначению

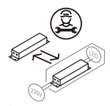

Устройство управления этой лампы может быть заменен только производителем или уполномоченным им специалистом по обслуживанию или лицом с аналогичной квалификацией.

Серия светильников направленного вниз света ELSA-2 от ESYLUX предназначена для использования в помещениях. Светильники можно использовать в дополнение к основному освещению или в качестве отдельного решения в конференц-залах, коридорах, на лестницах, во входных зонах и санитарно-гигиенических помещениях. Светильники предназначены для монтажа в подвесные потолки или пустотелые стены.

Светильники ELSA-2 разрешается использовать только с входящим в комплект поставки драйвером для светодиодных светильников.

Кривая освещенности (1.1)
Другие кривые освещенности светильников серии ELSA вы найдете на сайте www.esylux.com.

Монтаж
Монтаж в потолок. Выполните разметку и вырежьте отверстие в потолке/стене. Вставьте светильник. Вы можете уменьшить имеющиеся отверстия в потолке/стене с помощью переходных колец ELSA (предлагаются в качестве принадлежностей).

Объем поставки
1x светильник, 1x Устройство управления

2 Подключение

Подключение осуществляется согласно монтажной схеме **(2.1)**.

L Фаза 230 В
N Нейтральный провод
⏚ Защитный провод
1 DALI-2
2 DALI-2

Драйвер DALI-2 поддерживает технологию Switch DIM. Благодаря этому с помощью сетевого кабеля 230 В и выключателя можно подавать команды на включение и выключение освещения и регулировку яркости. Подключение Switch DIM осуществляется согласно схеме подключения **(2.2)**.

Внимание! Поскольку фаза подключается ко входу DALI-2, запрещается параллельно подключать шину DALI-2!

3 Технические характеристики

Рабочее напряжение драйвер для светодиодных светильников	ON/OFF	220 - 240 V~ / 50 - 60 Hz
	DALI-2	220 - 240 V~ / 50 - 60 Hz
Степень защиты		IP 20/IP 44
Класс защиты		II
Температура окружающей среды		от -20 °C до +40 °C
Относительная влажность воздуха		5 - 93 % без конденсата
Материал корпуса		алюминий с порошковым покрытием
Цвет		белый, по цветовой гамме близок к RAL 9003
Рассеиватель		опал
Цветовая температура	ELSA-2 DL xxx OP 1x0° xxxx 830 WH	…3000 K
	ELSA-2 DL xxx OP 1x0° xxxx 840 WH	…4000 K

тип	ELSA-2 DL **68** OP 110° 500 8x0 WH	
Размеры	высота/глубина 45 мм, Ø 98 мм	
Монтажные размеры	ON/OFF	Ø 68 мм
	DALI-2	Ø 75 мм
Масса	ON/OFF	200 г
	DALI-2	320 г
Номинальная мощность	ON/OFF	6 Вт / 6,5 Вт
	DALI-2	6,5 Вт

тип	ELSA-2 DL **165** OP 110° 900 8x0 DALI-2 WH	
Размеры	высота/глубина	25 мм, Ø 180 мм
Монтажные размеры		Ø 165 мм
Масса	ON/OFF	540 г
	DALI-2	660 г
Номинальная мощность	ON/OFF	9 Вт / 10,5 Вт
Номинальная мощность	DALI-2	9,5 Вт

тип	ELSA-2 DL **225** OP 110° 1800 8x0 DALI-2 WH	
Размеры	высота/глубина	25 мм, Ø 240 мм
Монтажные размеры		Ø 225 мм
Масса	ON/OFF	900 г
	DALI-2	1000 г
Номинальная мощность	ON/OFF &	18 Вт
	DALI-2	19 Вт

4 Утилизация/гарантия

Мы оставляем за собой право на внесение изменений в технические и оптические параметры.

*) Этот продукт содержит источник света класса энергоэффективности E/F (см. таблицу)

Данное устройство запрещено утилизировать вместе с несортированным мусором. Согласно закону владельцы отслуживших свой срок устройств обязаны утилизировать их надлежащим образом. Дополнительные сведения можно получить в местном городском или муниципальном управлении.

Гарантия производителя ESYLUX приведена на веб-сайте www.esylux.com.

Дата производства см. 7-значный номер на продукте.
Цифры 1-7 = ггнннвв (г = год, н = неделя, в = версия)

ESYLUX GmbH | An der Strusbek 40
22926 Ahrensburg / Germany
info@esylux.com | www.esylux.com
MA02293000

PL Instrukcja obsługi

NIEBEZPIECZEŃSTWO!

Ryzyko śmiertelnych obrażeń w wyniku porażenia prądem elektrycznym!

- Instalacja może być przeprowadzana wyłącznie przez technika instalacji elektrycznych lub przeszkolonego elektryka, z uwzględnieniem przepisów obowiązujących w danym kraju.
- Przed montażem / demontażem należy wyłączyć zasilanie.
- Zasilanie interfejsu DALI-2 nie jest klasyfikowane jako układ zasilania o bardzo niskim napięciu bezpiecznym (SELV).
- Istnieje tylko jedna metoda izolacji (izolacja podstawowa) między niskim napięciem a interfejsem DALI-2. Stosowane urządzenia sterujące muszą zapewniać odpowiednią ochronę przed porażeniem prądem elektrycznym.
- Podczas podłączania do zasilania sieciowego należy zawsze używać puszki instalacyjnej.

1 Przeznaczenie

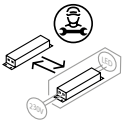

Urządzenia robocze zamontowane w tej oprawie mogą zostać wymienione wyłącznie przez producenta, technika serwisowego działającego na zlecenie producenta lub też przez osobę o podobnych kwalifikacjach.

Seria opraw downlight ESYLUX ELSA-2 jest przeznaczona do użytku w pomieszczeniach. Seria ta może być stosowana jako uzupełnienie głównego oświetlenia lub jako niezależne rozwiązanie w salach konferencyjnych, na korytarzach, na klatkach schodowych, przy wejściach i w placówkach sanitarnych. Jest ona przeznaczona do montażu w sufitach podwieszanych lub ścianach szczelinowych.
Lampy ELSA-2 mogą być używane wyłącznie z dostarczonymi statecznikami elektronicznymi LED.

Krzywa rozsyłu światła (1.1)
Dalsze krzywe rozsyłu światła dla serii ELSA można znaleźć na stronie www.esylux.com.

Instalacja
Montaż w suficie podwieszanym. Narysować i wyciąć otwór w suficie/ścianie. Włożyć lampę.
Istniejące otwory sufitowe/ścienne można zmniejszyć za pomocą pierścieni adaptera ELSA (dostępnych jako akcesoria).

Zawarte w dostawie
1 źródło światła, 1 urządzenie robocze

2 Podłączanie

Podłączyć w sposób pokazany na schemacie elektrycznym **(2.1)**.

L Faza 230 V
N Przewód neutralny
⏚ Przewód masy
1 DALI-2
2 DALI-2

Statecznik DALI-2 jest zgodny ze ściemniaczami, co oznacza, że polecenia włączenia/wyłączenia lub przyciemniania można wykonywać za pomocą kabla sieciowego 230 V i przycisku.

Ściemniacz jest podłączony zgodnie ze schematem elektrycznym **(2.2)**.

Uwaga: W związku z tym, że faza znajduje się na wejściu DALI-2, magistrala DALI-2 nie może być nigdy podłączona równolegle.

3 Dane techniczne

Napięcie robocze Statecznik LED	WŁ./WYŁ. DALI-2	220 – 240 V ~ / 50 – 60 Hz 220 – 240 V ~ / 50 – 60 Hz
Stopień ochrony		IP 20/IP 44
Klasa ochrony		II
Temperatura otoczenia		-20°C … +40°C
Wilgotność względna		5 – 93%, bez kondensacji
Materiał obudowy		aluminium powlekane proszkowo
Kolor		aluminium powlekane proszkowo
Dyfuzor		opal
Temperatura barwowa	ELSA-2 DL xxx OP xxx° xxxx 8**3**0 WH: ELSA-2 DL xxx OP xxx° xxxx 8**4**0 WH:	3000 K 4000 K

Typ	ELSA-2 DL **68** OP 100° 500 8x0 WH	
Wymiary	wysokość / głębokość	45 mm, Ø 98 mm
Wymiary instalacji	WŁ./WYŁ. DALI-2	Ø 68 mm Ø 75 mm
Waga	WŁ./WYŁ. DALI-2	200 g 320 g
Moc znamionowa P	WŁ./WYŁ. DALI-2	6 W / 6,5 W 6,5 W

Typ	ELSA-2 DL **165** OP 110° 900 8x0 DALI-2 WH	
Wymiary	wysokość/głębokość	25 mm, Ø 180 mm
Wymiary instalacji		Ø 165 mm
Waga	WŁ. / WYŁ. 4,5 W	540 g 660 g
Moc znamionowa P	WŁ./WYŁ. 10,5 W	9 W /
Moc znamionowa P	DALI-2	9,5 W

Typ	ELSA-2 DL **225** OP 110° 1800 8x0 DALI-2 WH	
Wymiary	Wysokość/głębokość	25 mm, Ø 240 mm
Wymiary instalacji		Ø 225 mm
Waga	WŁ./WYŁ. DALI-2	900 g 1000 g
Moc znamionowa P	WŁ./WYŁ. DALI-2	18 W 19 W

*) Ten produkt zawiera źródło światła klasy efektywności energetycznej E / F (patrz tabela)

4 Utylizacja / gwarancja

Dane techniczne i konstrukcja mogą ulec zmianie.

Tego urządzenia nie należy wyrzucać do odpadów zmieszanych. Zużyte urządzenia należy prawidłowo utylizować. Aby uzyskać więcej informacji, należy skontaktować się z lokalnym urzędem miasta.

Gwarancję producenta ESYLUX można znaleźć na stronie www.esylux.com.