TownTune Central Post-Top

BDP260 LED100/740 PSR II DS50 PCC DGR 76

TOWNTUNE CENTRAL POST-TOP, 40, LED module 10000 lm, LED, 740 Neutralweiß, Geregeltes Netzteil, 220-240 V, 50 to 60 Hz, Schutzklasse II, Lichtverteilung symmetrisch 50, Polycarbonatwanne/-abdeckung, UV-beständig, Grau, Überspannungsschutz gemäß Philips Standard, Mastspitze für Durchmesser 76 mm

Die TownTune Familie bietet modernste Lichttechnik und Konnektivität für städtische Räume. Verschiedene optionale Dächer, Blendschirme und Ausleger ermöglichen die Kreierung von ganz eigenen Erscheinungsbildern von Städten und Stadteilen. Darüber hinaus verfügt die Leuchte über das intelligente Philips Typenschild, welches eine einfache und schnelle Installation und Wartung garantiert. Dank der SR-Technologie (System Ready) ist die TownTune perfekt für die Zukunft gerüstet und kann einfach und schnell mit passenden Sensoren oder Steuerungsanwendungen wir Interact City kombiniert werden.

Produkt Daten

Allgemeine Informationen	
Lampenfamiliencode	LED100 [LED module 10000 lm]
Lichtquelle austauschbar	Ja
Anzahl Vorschaltgeräte	Einheit
Betriebsgerät inklusive	Ja
Hinweise	* Bei extremen Umgebungstemperaturen kann die Leuchte automatisch abgedimmt werden, um Komponenten zu schützen
Typ des Lichtquellenmoduls	LED
Produktfamiliencode	BDP260 [TOWNTUNE CENTRAL POST-TOP]
Beleuchtungstechnologie	LED
Value Ladder	Better

TownTune Central Post-Top

Lichttechnische Daten	
Nach oben gerichtete Lichtstromrate	0
Lichtstrom	6.900 lm
Standardaufneigung Aufsatzmontage	0°
Standardaufneigung Ansatzmontage	-
Nennlichtausbeute (Nom)	117 lm/W
Ähnlichste Farbtemperatur (Nom)	4000 K
Farbwiedergabeindex (CRI)	70
Anzahl Lichtquellen	40
Farbe der Lichtquelle	740 Neutralweiß
Typ optische Abdeckung	Polycarbonatwanne/-abdeckung, UV-beständig
Abstrahlungswinkel Leuchte	152° x 155°
Optik im Außenbereich	Lichtverteilung symmetrisch 50

Betrieb und Elektrik	
Eingangsspannung	220-240 V
Netzfrequenz	50 to 60 Hz
Einschaltstrom	43 A
Einschaltzeit	0,26 ms
Systemleistung	59 W
Leistungsfaktor (Bruchteil)	0.98
Elektrischer Anschluss	Interner Anschluss
Kabel	-
Anzahl Leuchten pro Sicherung mit 16 A Typ B	10

Temperatur	
Umgebungstemperaturbereich	-40 bis +50 °C

Lichtregelung und Dimmen	
Dimmbar	Ja
Betriebsgerät	Geregeltes Netzteil
Steuerungsschnittstelle	-
Konstanter Lichtstrom	Nein

Mechanik und Gehäuse	
Gehäusematerial	Aluminiumdruckguss
Reflektor-Material	Acrylat
Optisches Material	Polymethylmethacrylat
Material optische Abdeckung	Polymethylmethacrylat
Befestigungsmaterial	Aluminium
Gehäusefarbe	Grau
Montagevorrichtung	Mastspitze für Durchmesser 76 mm
Form optische Abdeckung	Konvex
Veredelung optische Abdeckung	Klar
Gesamte Höhe	187 mm
Gesamter Durchmesser	477 mm
Effektive Projektionsfläche	0,042 m²

Genehmigung und Anwendung	
Schutzart (IP)	IP66 [Schutz gegen Eindringen von Staub, strahlwassergeschützt]
Schlagfestigkeit (IK)	IK10 [20 J vandalismusgeschützt]
Überspannungsschutz (allgemein/differenziell)	Überspannungsschutz gemäß Philips Standard
Nachhaltigkeitsbewertung	Lighting for circularity
IEC-Schutzklasse	Schutzklasse II
Entflammbarkeitszeichen	Zur Montage auf normal entflammbaren Oberflächen
CE-Zeichen	Ja
ENEC-Zeichen	ENEC-Zeichen
Garantiedauer	5 Jahre
Photobiologisches Risiko	Photobiological risk group 1 @200mm to EN62778
EU RoHS-konform	Ja

Initialkennwerte (IEC-konform)	
Lichtstromtoleranz	+/-7%
Anfängliche Farbsättigung	(0.381, 0.379) SDCM <5
Toleranz Leistungsaufnahme	+/-10%
Init. Farbwiedergabeindextoleranz	+/-2

Lebensdauerkennwerte (IEC-konform)	
Treiber-Ausfallrate bei 5000 Std.	0,5 %
Ausfallrate des Betriebsgeräts bei mittlerer Nutzlebensdauer von 100.000 Std.	10 %
Lichtstromstabilität bei mittlerer Nutzlebensdauer* von 100.000 Std.	L96

Anwendungsbedingungen	
Bemessungs-Umgebungstemperatur	25 °C
Maximaler Dimmlevel	10%

Produktdaten	
Bestell-Produktname	BDP260 LED100/740 PSR II DS50 PCC DGR 76
Gesamtbezeichnung des Produkts	BDP260 LED100/740 PSR II DS50 PCC DGR 76
Gesamt-Produktcode	871869989450400
Bestellcode	89450400
Material-Nr. (12NC)	912300024565
Anzahl pro Verpackung	1
Nettogewicht (Einzelteil)	6,800 kg
EAN/UPC – Produkt/Kiste	8718699894504
Zähler - Pakete pro Außenkarton	1
EAN Umverpackung	8718699894504

TownTune Central Post-Top

Abmessungsskizzen

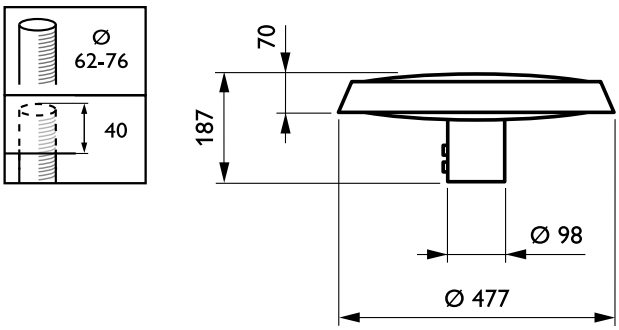

© 2023 Signify Holding Alle Rechte vorbehalten. Signify gibt keine Zusicherungen und übernimmt keine Garantie bezüglich der Richtigkeit oder Vollständigkeit der in diesem Dokument enthaltenen Informationen und haftet nicht für Handlungen, die im Vertrauen darauf ausgeführt werden. Die in diesem Dokument vorgestellten Informationen sind, sofern keine anderslautende Vereinbarung mit Signify besteht, nicht als kommerzielles Angebot gedacht und sind nicht Teil eines Angebots oder Vertrags. Philips und das Philips Schildsymbol sind eingetragene Warenzeichen der Koninklijke Philips N.V.