DE BEWEGUNGSMELDER
GB MOTION DETECTOR
FR DETECTEUR DE MOUVEMENT
NL BEWEGINGSMELDER
DK BEVÆGELSESMELDER
SE RÖRELSEDETEKTOR

MA00548200 • KAT 11/14

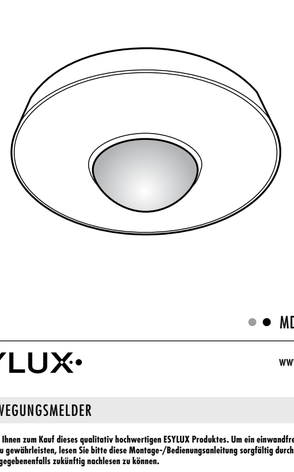

MD 360/8

ESYLUX

www.esylux.com

ABB. • FIG. • PIC. 1

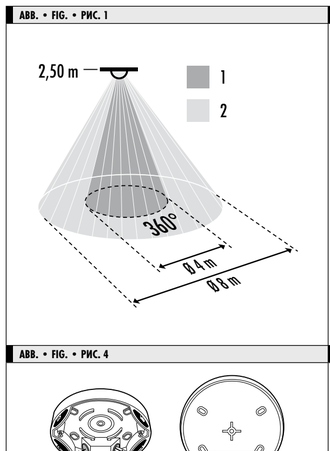

ABB. • FIG. • PIC. 2

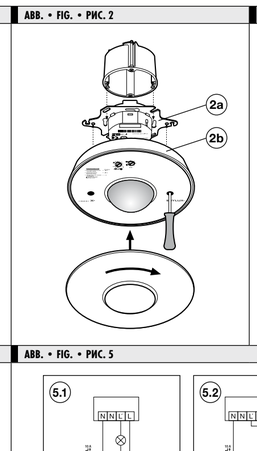

ABB. • FIG. • PIC. 3

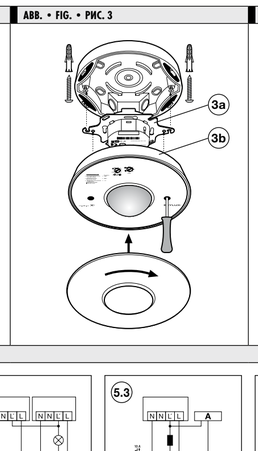

ABB. • FIG. • PIC. 6

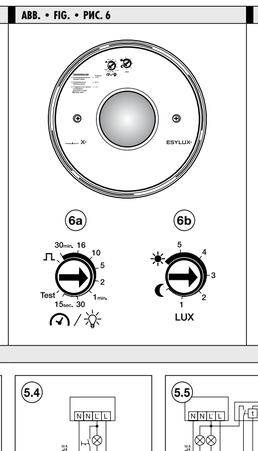

ABB. • FIG. • PIC. 7

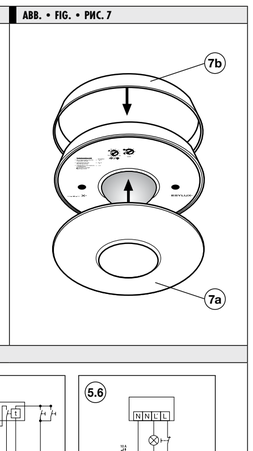

ABB. • FIG. • PIC. 4

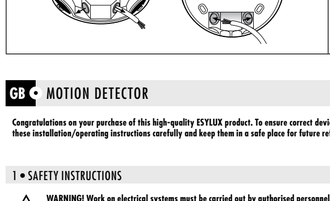

ABB. • FIG. • PIC. 5

• TECHNISCHE DATEN • TECHNICAL DATA • DONNÉES TECHNIQUES • TECHNISCHE GEGEVENS • TEKNISKE DATA • TEKNISKA UPPGIFTER

NETZSPANNUNG MAINS VOLTAGE TENSION SECTEUR	230 V ~ 50 Hz	NETSPANNING NETSPÄNDNING NÄTSPÄNNING
ERFASSUNGSBEREICH FIELD OF DETECTION ZONE DE DETECTION	360°	DETECTIEZONE REGISTRERINGSOMRÅDE AVKÄNNINGSVINKEL
REICHWEITE RANGE PORTEE	ca. 8 m im Durchmesser bei einer Montagehöhe von ca. 2,50 m approx. 8 m in diameter at an installation height of approx. 2.50 m 8 m ou diamètre, avec une hauteur de montage ~ 2,50 m ca. 8 m diameter bij een montagehoogte van ca. 2,50 m cca. 8 m i diameter ved en monteringshøjde på ca. 2,50 m ca 8 m i diameter vid en monteringshöjd av ca 2,50 m	REIKWIJDTE RÆKKEVIDDE RÄCKVIDD
EMPFOHLENE MONTAGEHÖHE RECOMMENDED INSTALLATION HEIGHT HAUTEUR DE MONTAGE RECOMMANDEE	2,50 m - 3 m	AANBEVOLEN MONTAGEHOOGTE ANBEFALET MONTAGEHØJDE REK. MONTERINGSHÖJD
EINSTELLUNGEN SETTINGS REGLAGES	mechanisch über Einstellregler mechanically using setting controls mécanique par régleur mechanisch via instelregelaar mekanisk via indstillingsregulator manuelt via installningsreglage	INSTELLINGEN INDSTILLINGER INSTÄLLNINGAR
SCHALTLEISTUNG BREAKING CAPACITY PUISSANCE DE COMMUTATION	max. Einschaltstrom 100 A/200 µs electronic ballasts 100 A/200 µs ballasts électroniques - courant d'appel maximal 100 A/200 µs 230 V ~ 50 Hz, 1000 W/5 A (cos φ = 1), 500 VA/2,5 A (cos φ = 0,5) max. inschakelstroom 100 A/200 µs maks. tilkoblingsstrøm 100 A/200 µs max. tillkopplingsström 100 A/200 µs	SCHAKELVERMOGEN EFFEKT KOPPLINGSEFFEKT
NACHLAUFZEIT FOLLOW-UP TIME DELAI DE RETARD	Impuls/ca. 15 Sek. - 30 Min. impulse/approx. 15 seconds - 30 minutes impulsion ~15 s à 30 min impuls/ca 15 sek. - 30 min. impuls/ca 15 sek. - 30 min. impuls/ca 15 sek. - 30 min.	NAGLOOPTIJD EFTERLØBSTID EFTERGÅNGSTID
LICHTWERT CA. LIGHT EXPOSURE RANGE VALEUR DE LUMINOSITE	5 - 2000 Lux	LICHTWAARDE LYSSTYRKE LJUSSTYRKA
LICHTMESSUNG LIGHT MEASURING MESURE DE LUMINOSITE	Mischlicht mixed light lumière mixte menglicht blandingslys i blandljus	LICHTMETING LYSMÅLING LJUSMÄTNING
SCHUTZART PROTECTION TYPE TYPE DE PROTECTION	IP 20 als UP-Version, IP 54 mit AP-Dose (Zubehör) IP 20 for recessed model, IP 54 with surface mounting box (accessory) IP 20 en version sous enduit, IP 54 avec boîtier sur enduit (en option) IP 20 bij inbouwmontage, IP 54 met opbouwcontactdoos (toebehoor) IP 20 als UP-version (UP = under pads), IP 54 med AP-dåse (tilbehør) IP 20 som infälld version, IP 54 med utanpåliggande dosa (tillbehör)	ISOLATIEKLASSE BESKYTTELSESTYPE KAPSLINGSKLASS
SCHUTZKLASSE PROTECTION CLASS CLASSE DE PROTECTION	II	BESCHERMKLASSE BESKYTTELSESKLASSE SKYDDSKLASS
BETRIEBSTEMPERATURBEREICH OPERATING TEMPERATURE RANGE TEMPERATURES AUTORISEES	-25 °C...+55° C	BEDRIJFSTEMPERATUURREEKS DRIFTSTEMPERATURØMÅDE DRIFTTEMPERATUROMRÅDE
GEHÄUSE CASING BOITIER	UV-stabilisiertes Polycarbonat UV stabilised polycarbonate polycarbonate stabilisé aux UV uv-gestabiliseerd polycarbonaat UV-stabiliseret polykarbonat UV-stabiliserad polykarbonat	BEHUIZING HUS STOMME
ABMESSUNGEN CA. APPROX. DIMENSIONS DIMENSIONS	UP-Version: Ø 140 mm, Höhe 47,7 mm recessed model: Ø 140 mm, height 47,7 mm version sous enduit : Ø 140 mm, hauteur 47,7 mm inbouwmontage: Ø 140 mm, hoogte 47,7 mm UP-version: Ø 140 mm, højde 47,7 mm infälld version: Ø 140 mm, höjd 47,7 mm	AFMETINGEN CA. MÅL CA. MÄTT CA.
FARBE COLOUR COULEUR	weiß, ähnlich RAL 9010 white, similar to RAL 9010 blanc, semblable à RAL 9010 wit, ongeveer RAL 9010 hvid, lignende RAL 9010 vit, liknande RAL 9010	KLEUR FÄRVE FÄRG

Technische und optische Änderungen vorbehalten. • Technical and design features may be subject to change. • Sous réserve de modifications techniques et esthétiques. • Technische en optische wijzigingen voorbehouden. • Der tages forbehold for tekniske og optiske ændringer. • Vi förbehåller oss rätten till tekniska och utseendemässiga ändringar.

DE • BEWEGUNGSMELDER

Wir gratulieren Ihnen zum Kauf dieses qualitativ hochwertigen ESYLUX Produktes. Um ein einwandfreies Funktionieren zu gewährleisten, lesen Sie bitte diese Montage-/Bedienungsanleitung sorgfältig durch und bewahren Sie sie auf, um gegebenenfalls zukünftig nachlesen zu können.

1 • SICHERHEITSHINWEISE

ACHTUNG: Arbeiten an elektrischen Systemen dürfen nur von autorisiertem Fachpersonal unter Berücksichtigung der landesüblichen Installationsvorschriften/-normen ausgeführt werden. Vor der Montage des Produktes ist die Netzspannung freizuschalten.

µ = Kontaktöffnungsweite < 1,2 mm

Das Gerät ist eingangsseitig mit einem 10 A Leitungsschutzschalter abzusichern (Abb. 5).

Das Produkt ist nur für den sachgemäßen Gebrauch (wie in der Bedienungsanleitung beschrieben) bestimmt. Änderungen, Modifikationen dürfen nicht vorgenommen werden, da ansonsten jeglicher Gewährleistungsanspruch entfällt. Sofort nach dem Auspacken ist das Gerät auf Beschädigungen zu prüfen. Im Falle einer Beschädigung darf das Gerät keinesfalls in Betrieb genommen werden. Wenn anzunehmen ist, dass ein gefahrloser Betrieb des Gerätes nicht gewährleistet werden kann, so ist dieses unverzüglich außer Betrieb zu nehmen und gegen unbeabsichtigten Betrieb zu sichern.

HINWEIS: Dieses Gerät darf nicht mit dem unsortierten Siedlungsabfall entsorgt werden. Besitzer von Altgeräten sind gesetzlich dazu verpflichtet, dieses Gerät fachgerecht zu entsorgen. Informationen erhalten Sie von Ihrer Stadt- bzw. Gemeindeverwaltung.

2 • BESCHREIBUNG

Der ESYLUX MD 360/8 ist ein Bewegungsmelder mit 360° Erfassungsbereich für die Deckenmontage mit einer Reichweite von bis zu 8 m im Durchmesser für den Einsatz in kleinen Räumen und Durchgangsbereichen, Toiletten, Carports. Bedarfsgerechtes Schalten der Beleuchtung, somit spürbare Verringerung der Energiekosten.

3 • INSTALLATION / MONTAGE / ANSCHLUSS

- Die empfohlene Montagehöhe beträgt 2,50 - 3 m. Mit steigender Montagehöhe wird die Reichweite größer, die Empfindlichkeit wird jedoch kleiner. Die Bewegung quer zum Melder ist optimal für eine Auslösung. Bei einem direkten und frontalen Zugehen ist es für den Melder schwieriger eine Bewegung zu erkennen, somit ist die Reichweite deutlich geringer.
- Die Platzierung des Melders sollte entsprechend den räumlichen Gegebenheiten und Anforderungen erfolgen. **(Abb. 1 (1) Frontal zum Melder (2) Quer zum Melder)**
- Vor der Montage des Produktes ist die Netzspannung freizuschalten. Der MD 360/8 ist in der Standard-Ausführung für die Unterputzmontage ausgelegt **(Abb. 2)**.
  Netzteil **(Powerbox Abb. 2a)** gemäß Anschlussplan **(Abb. 5)** anschließen und in der UP-Dose befestigen.
  (5.1) Standardbetrieb
  (5.2) Parallelschaltung von max. 8 Geräten
  (5.3) Bei Schaltung von Induktivitäten (z. B. Relais, Schütze, Vorschaltgeräte) kann der Einsatz eines Löschgliedes (A) erforderlich sein
  (5.4) Standardbetrieb mit zusätzlicher Dauerlichtfunktion durch externen Schalter
  (5.5) Parallelschaltung und Treppenlichtautomat
  (5.6) Standardbetrieb mit der zusätzlichen Möglichkeit des Einschaltens von Hand
- Für die Aufputzmontage wird eine AP-Dose (Zubehör) benötigt **(Abb. 4)**. AP-Dose an der Decke mit entsprechenden Dübel und Schrauben ausreichend befestigen **(Abb. 3)**.
  Netzteil **(Powerbox Abb. 3a)** gemäß Anschlussplan **(Abb. 5)** anschließen und in der AP-Dose, durch anziehen der beiden Schrauben, befestigen **(Abb. 3)**.
- Sensorteil durch leichten Druck auf das Netzteil aufstecken und die beiden Schrauben festziehen.

4 • INBETRIEBNAHME

- **Netzspannung zuschalten**
  Es beginnt eine Initialisierungsphase (warm-up) von ca. 60 Sek.
  Die **rote LED** signalisiert den Zustand des Kanal = Beleuchtung.
  Rote LED blinkt langsam (f = 1 Hz).
  Angeschlossene Beleuchtung ist eingeschaltet.
- **LED-Anzeige nach warm-up**
  Das Umgebungslicht liegt unterhalb des voreingestellten Lichtwertes ➞ danach ist die LED als Anzeige für die Bewegungserfassung aktiv = 2 x kurzes blitzen je erfasster Bewegung **(rote LED)**. Angeschlossene Beleuchtung ist eingeschaltet.

  Das Umgebungslicht liegt über dem voreingestellten Lichtwert ➞ die **rote LED** ist aus.
  Keine Anzeige der Bewegungserfassung. Angeschlossene Beleuchtung ist aus.

4.1 Betrieb
Die Beleuchtung wird automatisch angeschaltet wenn der Melder durch Bewegung ausgelöst wurde und das Umgebungslicht den voreingestellten Lichtwert unterschritten hat. Das Licht wird bei Abwesenheit von Bewegungen und wenn die voreingestellte Nachlaufzeit abgelaufen ist automatisch ausgeschaltet.

5 • EINSTELLUNG PER EINSTELLELEMENTE

- **Einsteller: Nachlaufzeit = Beleuchtung (Abb. 6a)**
  Die Zeit kann zwischen 15 Sek. und 30 Min. gewählt werden
  TEST: Steht der Pfeil auf **„TEST"** ist der „Testmodus" gewählt, d.h.:
  - Der Lichtwert ist deaktiviert.
  - Sobald der Melder durch Bewegung ausgelöst wurde, leuchtet die **rote LED** sowie die angeschlossene Beleuchtung wiederholt im Rhythmus 1 Sek. EIN, 2 Sek. AUS.

  Steht der Pfeil auf ⎍, ist „Kurzimpuls" gewählt, d.h.:
  - Der Melder reagiert auf Bewegungen sowie auf den voreingestellten Umgebungslichtwert.
  - Sobald der Melder durch Bewegung ausgelöst wurde, wird die **rote LED** und die Beleuchtung für 1 Sek. eingeschaltet und dann für 9 Sek. ausgeschaltet.
- **Einsteller: Lichtwerte LUX = Beleuchtung (Abb. 6b)**
  Die Lichtwerte können zwischen 5 Lux und 2000 Lux gewählt werden.

☾ = Lichtwert beträgt ca. 5 Lux

☀ = Tag-/Nachtbetrieb

Zur Erleichterung ist die Skalierung in Anwendungsbereiche eingeteilt:

• Durchgangsbereiche	=	1 - 2 (40 - 200 Lux)
• Arbeitsbereiche	=	2 - 3 (200 - 600 Lux)
• Tätigkeiten mit hohem Lichtbedarf	=	> 3 (> 600 Lux)

HINWEIS: Wird beim Drehen des LUX-Reglers (ausgehend vom Mond-Symbol) der aktuelle Umgebungslichtwert erreicht, wird dies durch das Aufleuchten der roten LED angezeigt (LED ist somit Einstellhilfe). Die LED erlischt nach 30 Sek. automatisch.

6 • FARBEN

Die Standard-Ausführung ist in der Farbe weiß. Die Abdeckblende **(Abb. 7a)** und der Designring **(Abb. 7b)** sind abnehmbar und können kundenspezifisch lackiert werden oder durch ein Abdeck-Set in silber (Zubehör) ersetzt werden.

7 • PRAKTISCHE TIPPS

Störung	Ursache
Beleuchtung schaltet nicht ein, bzw. Beleuchtung schaltet aus bei Anwesenheit und Dunkelheit	- Lichtwert zu niedrig eingestellt - Beleuchtung wurde manuell ausgeschaltet - Person nicht im Erfassungsbereich - Hindernis(se) stören Erfassung - Nachlaufzeit zu kurz eingestellt
Beleuchtung ist an bei Anwesenheit, trotz genügend Helligkeit	- Lichtwert zu hoch eingestellt - Beleuchtung wurde vor kurzem manuell eingeschaltet - Melder im Testbetrieb
Beleuchtung schaltet nicht aus, bzw. Beleuchtung schaltet bei Abwesenheit spontan ein	- Nachlaufzeit abwarten - Thermische Störquellen im Erfassungsbereich: Heizlüfter, Glühlampe/Halogenstrahler, sich bewegende Objekte (z.B. Vorhänge bei offenen Fenstern), Last (EVGs Relais) nicht entstört
Licht schaltet in warm-up Phase ständig EIN und AUS	- Zuviel Kunstlicht fällt auf den Melder - Lichtwert erhöhen oder Melder umplatzieren
Gerät reagiert nicht	- Netzspannung prüfen

8 • ESYLUX HERSTELLERGARANTIE

ESYLUX Produkte sind nach geltenden Vorschriften geprüft und mit größter Sorgfalt hergestellt. Der Garantiegeber, die ESYLUX Deutschland GmbH, Postfach 1840, D-22908 Ahrensburg (für Deutschland) bzw. der entsprechende ESYLUX Distributor in Ihrem Land (eine vollständige Übersicht finden Sie unter www.esylux.com) übernimmt für die Dauer von drei Jahren ab Herstelldatum eine Garantie auf Herstellungs-/Materialfehler der ESYLUX Geräte. Diese Garantie besteht unabhängig von Ihren gesetzlichen Rechten gegenüber dem Verkäufer des Geräts. Die Garantie bezieht sich nicht auf die natürliche Abnutzung, Veränderung/Störung durch Umwelteinflüsse oder auf Transportschäden sowie nicht auf Schäden, die infolge Nichtbeachtung der Bedienungsanleitung, der Wartungsanweisung und/oder unsachgemäßer Installation entstanden sind. Mitgelieferte Batterien, Leuchtmittel und Akkus sind von der Garantie ausgeschlossen. Die Garantie kann nur gewährt werden, wenn das unveränderte Gerät unverzüglich nach Feststellung des Mangels mit Rechnung/Kassenbon sowie einer kurzen schriftlichen Fehlerbeschreibung, ausreichend frankiert und verpackt an den Garantiegeber eingesandt wird. Bei berechtigtem Garantieanspruch wird der Garantiegeber nach eigener Wahl das Gerät in angemessener Zeit ausbessern oder austauschen. Weitergehende Ansprüche umfasst die Garantie nicht, insbesondere haftet der Garantiegeber nicht für aus der Fehlerhaftigkeit des Geräts entstehende Schäden. Sollte der Garantieanspruch nicht gerechtfertigt sein (z.B. nach Ablauf der Garantiezeit oder bei Mängeln außerhalb des Garantieanspruchs), so kann der Garantiegeber versuchen, das Gerät kostengünstig gegen Berechnung für Sie zu reparieren.

GB • MOTION DETECTOR

Congratulations on your purchase of this high-quality ESYLUX product. To ensure correct device operation, please read these installation/operating instructions carefully and keep them in a safe place for future reference.

1 • SAFETY INSTRUCTIONS

WARNING! Work on electrical systems must be carried out by authorised personnel only, with due regard to the applicable installation regulations. Switch off the power supply before installing the system.

µ = Contact gap < 1.2 mm

On the input side, the device is to be protected against short circuits with a 10 A circuit breaker (fig. 5).

Use this product only as intended (as described in the user instructions). Do not make any changes or alterations as this will render any warrantees null and void. You should check the device for damage immediately after unpacking it. If there is any damage, you should not install the device under any circumstances.
If you suspect that safe operation of the device cannot be guaranteed, you should turn the device off immediately and make sure that it cannot be operated unintentionally.

NOTE: This device must not be disposed of as unsorted household waste. Used devices must be disposed of correctly. Contact your local town council for more information.

2 • DESCRIPTION

The ESYLUX MD 360/8 is a ceiling mounted motion detector with a 360° field of detection and a range of up to 8 m in diameter, suitable for use in small rooms and entrance areas, toilets and carports. The light is switched on and off as required, thereby considerably reducing energy costs.

3 • INSTALLATION / MOUNTING / CONNECTION

- The recommended installation height is 2,50 - 3 m. The higher the installation height, the greater the range. The sensitivity is, however, reduced. The detector is at its most sensitive if approached diagonally. If approached directly or frontally it is difficult for the detector to recognise motion and the range is therefore much smaller.
- The detector should be positioned as suits the local environment and the user requirements **(fig. 1 (1) Frontal approach to detector (2) diagonal approach to detector)**.
- Switch off the mains supply before installing the product. The MD 360i/8 standardmodel is designed for recessed installation **(fig. 2)**.
  Connect the power supply **(Powerbox fig. 2a)** as shown in the circuit diagram **(fig. 5)** and fit into the recessed box.
  (5.1) Standard operating mode
  (5.2) Parallel operation of max. 8 devices
  (5.3) If connecting inductors (e.g. relays, switches, series connection units) a quenching circuit (A) may be required.
  (5.4) Standard operating mode with additional constant light function using external switch
  (5.5) Parallel switching and lighting machine
  (5.6) Standard operating mode with additional option of switching manually
- If surface mounting, a surface mounting box (accessory) is required **(fig. 4)**. Secure the surface mounting box firmly using the appropriate wall plugs and screws **(fig. 3)**.
  Connect the power supply **(Powerbox fig. 3a)** as shown in the circuit diagram **(fig. 5)** and secure in the surface mounting box by tightening both screws **(fig. 3)**.
- Attach sensor part to the power supply by applying slight pressure and tighten both screws.

4 • STARTING UP

- **Connecting mains voltage**
  An initialisation phase (warm-up) starts. This lasts approximately 60 seconds.
  The **red LED** signals the channel status = lighting
  The **red LED** flashes slowly (f = 1 Hz).
  The connected lighting is switched on.
- **LED display after warm-up phase**
  The level of light is below the set light value ➞ the LED is then activated as a display for the motion detector = 2 brief flashes each time motion is detected **(red LED)**. The connected lighting is switched on.

  The level of light is above the set light value ➞ the **red LED** is switched off. No display to indicate that motion is detected. The connected lighting is switched off.

4.1 Operation
The lighting is automatically switched on if the detector is triggered by motion and the lighting level is below the set value. The light automatically switches off if motion is no longer detected and when the set follow-up time has expired.

5 • SETTING WITH THE SETTING CONTROLS

- **Adjuster: Follow-up time = lighting (fig. 6a)**
  The time can be selected between 15 seconds and 30 minutes
  TEST: If the arrow is pointing to **„TEST"**, test mode is selected, i.e.:
  - The light value is deactivated.
  - When the detector is activated by motion, the **red LED** and the connected lighting flash ON for 1 second and OFF for 2 seconds.

  If the arrow is pointing towards ⎍ „short impulse" is selected, i.e.:
  - The detector reacts to motion and to the set value for the lighting level.
  - When the detector is activated by motion, the **red LED** and the lighting are switched on for 1 second and off for 9 seconds.
- **Adjuster: Lighting values LUX = lighting (fig. 6b)**
  The lighting values can be selected from 5 Lux to 2000 Lux.

☾ = Lighting value is approx. 5 Lux

☀ = Day / night operating mode

To facilitate operation, the lighting values in the various areas are divided as follows:

• transit areas	=	1 - 2 (40 - 200 Lux)
• work areas	=	2 - 3 (200 - 600 Lux)
• Activities where bright light is required	=	> 3 (> 600 Lux)

NB: When the current lighting level is reached by turning the LUX regulator (starting at the moon symbol), this is indicated by the red LED, which lights up (the LED thus acts as a setting aid). The LED automatically switches off after 30 seconds.

6 • COLOURS

The standard model is white. The covering screen **(fig. 7a)** and the design ring **(fig. 7b)** can be removed and can be varnished in a colour of the customer's choice, or replaced by a silver cover set (accessory).

7 • PRACTICAL ADVICE

Fault	Cause
Lighting does not switch on or lighting switches despite motion and darkness	- Lighting value is set too low - Lighting was switched off manually - Person is not in the field of detection - Obstacle(s) affect(ed) detection - Set follow-up time too short
Lighting switches on if motion is detected, even if the lighting level is sufficient	- Lighting value is set too high - Lighting has been recently operated manually - Detector is in test mode
Lighting does not switch off or lighting switches on, even if there is no motion	- Wait for follow-up time - Thermal disturbance in field of detection: Patio heaters, halogen flood light/light bulb, moving objects (e.g. curtains at an open window), load (series connection unit relay) not suppressed
Light constantly switches ON and OFF in the warm-up phase	- Too much artificial light on the detector - Increase lighting value or reposition detector
Device does not react	- Check mains voltage

8 • ESYLUX MANUFACTURER'S GUARANTEE

ESYLUX products are tested in accordance with applicable regulations and manufactured with the utmost care. The guarantor, ESYLUX Deutschland GmbH, Postfach 1840, D-22908 Ahrensburg, Germany (for Germany) or the relevant ESYLUX distributor in your country (visit www.esylux.com for a complete overview) provides a guarantee against manufacturing/material defects in ESYLUX devices for a period of three years from the date of manufacture. This guarantee is independent of your legal rights with respect to the seller of the device. The guarantee does not apply to natural wear and tear, changes/interference caused by environmental factors or damage in transit, nor to damage caused as a result of failure to follow the user or maintenance instructions and/or as a result of improper installation. Any illuminants or batteries supplied with the device are not covered by the guarantee. The guarantee can only be honoured if the device is sent back with the invoice/receipt, unchanged, packed and with sufficient postage to the guarantor, along with a brief description of the fault, as soon as a defect has been identified. If the guarantee claim proves justified, the guarantor will, within a reasonable period, either repair the device or replace it. The guarantee does not cover further claims; in particular, the guarantor will not be liable for damages resulting from the device's defectiveness. If the claim is unfounded (e.g. because the guarantee has expired or the fault is not covered by the guarantee), then the guarantor may attempt to repair the device for you for a fee, keeping costs to a minimum.

FR • DETECTEUR DE MOUVEMENT

Félicitations ! Avec ce produit ESYLUX, vous avez fait le choix de la qualité. Pour l'utiliser dans les meilleures conditions, veuillez lire attentivement cette notice de montage et d'utilisation et la conserver en vue d'une éventuelle consultation future.

1 • CONSIGNES DE SÉCURITÉ

ATTENTION : seules des personnes autorisées et qualifiées pour effectuer une installation conforme aux normes et prescriptions en vigueur peuvent intervenir sur des réseaux électriques. Coupez le courant avant d'installer le produit.

µ = Largeur d'intervalle de coupure < 1,2 mm

L'appareil doit être protégé côté entrée à l'aide d'un disjoncteur 10 A (fig. 5).

Ce produit ne doit être utilisé que dans les conditions prévues par le présent mode d'emploi. Tout changement ou modification entraîne l'annulation de la garantie. Une fois que vous avez déballé l'appareil, vérifiez qu'il ne présente aucun défaut. En cas d'anomalie, ne le mettez pas en marche. Si vous n'êtes pas certain que l'appareil peut être utilisé en toute sécurité, éteignez-le immédiatement et prenez vos dispositions pour empêcher toute utilisation involontaire.

REMARQUE : cet appareil ne doit en aucun cas être jeté avec les déchets municipaux. Les propriétaires d'équipements électriques ou électroniques usagés ont en effet l'obligation légale de les déposer dans un centre de collecte sélective. Informez-vous auprès de votre municipalité sur les possibilités de recyclage.

2 • DESCRIPTION

Le MD 360/8 ESYLUX est un détecteur de mouvement possédant un angle de détection de 360°, pour le montage en plafond et une portée de jusqu'à 8 m au diamètre pour de petites pièces et couloirs, toilettes et abris de voitures. Mise en marche de l'éclairage suivant les besoins, donc une sensible économie de coûts énergétiques.

3 • INSTALLATION / MONTAGE / RACCORDEMENT

- La hauteur de montage recommandée est de 2,50 - 3 m. La portée augmente en fonction de la hauteur de montage, mais la sensibilité diminue. Pour un déclenchement optimal du détecteur le mouvement doit se faire perpendiculaire à ce dernier. En cas de déplacement frontal ou direct vers le détecteur, la détection est plus difficile, et donc la portée est nettement plus faible.
- Le détecteur doit être disposé en fonction des conditions ambiantes et des exigences **(fig. 1 (1) En face du détecteur (2) Perpendiculaire au détecteur)**.
- Avant le montage de ce produit, il faut arrêter la tension de secteur. Le MD 360i/8 en version standard est conçu pour le montage sous enduit **(fig. 2)**. Raccorder le bloc d'alimentation **(Powerbox fig. 2a)** conformément au plan des contacts **(fig. 5)** et le fixer dans le boîtier sous enduit.
  (5.1) Mode standard
  (5.2) Fonctionnement parallèle de maxi 8 appareils
  (5.3) En cas de commutation d'induits (par exemple relais, disjoncteurs, régulateurs de puissance) il peut devenir indispensable de monter un élément de neutralisation (A)
  (5.4) Mode standard avec fonction supplémentaire d'allumage permanent par interrupteur externe
  (5.5) Commutation parallèle et automate d'éclairage de cage d'escalier
  (5.6) Mode standard avec possibilité supplémentaire de commutation manuelle
- Pour le montage sur enduit un boîtier sur enduit est nécessaire (en option) **(fig. 4)**. Fixer correctement le boîtier sur enduit à l'aide des chevilles et vis correspondantes **(fig. 3)**. Raccorder le bloc d'alimentation **(Powerbox fig. 3a)** conformément au plan des contacts **(fig. 5)** et le fixer dans le boîtier sur enduit en vissant les deux vis **(fig. 3)**.
- Par une légère pression enficher le senseur sur le bloc d'alimentation et bien serrer les deux vis.

4 • MISE EN SERVICE

- **Activer la tension secteur**
  Une phase d'initialisation débute (réchauffement) d'environ 60 s.
  La **DEL rouge** signale le statut du canal = éclairage.
  La **DEL rouge** clignote lentement (f = 1 Hz).
  L'éclairage raccordé est en marche.
- **Indicateur DEL après le réchauffement**
  La luminosité ambiante se situe sous la valeur de luminosité réglée ➞ ensuite la LED est active pour la détection de mouvement = 2 x un court éclair par mouvement détecté **(DEL rouge)**. L'éclairage raccordé est en marche.

  La luminosité ambiante est supérieure à la valeur réglée ➞ la **LED rouge** est éteinte.
  Pas d'indication de détection de mouvement. L'éclairage raccordé est éteint.

4.1 Fonctionnement
L'éclairage est allumé automatiquement quand le détecteur se déclenche à cause d'un mouvement et que la luminosité ambiante est inférieure à la valeur de luminosité réglée.
La lampe s'éteint automatiquement en cas d'absence de mouvement et lorsque le délai de retard réglé est atteint.

5 • REGLAGE PAR LES ELEMENTS MANUELS

- **Régleur : délai de retard = éclairage (fig. 6a)**
  On peut régler un délai entre 15 s et 30 min
  TEST: Si la flèche est dirigée sur « **TEST** », le «mode de test» est sélectionné, cela signifie :
  - que la valeur de luminosité est désactivée.
  - ainsi que l'éclairage raccordé qui s'allume par impulsion à répétition sur un rythme d'1 s, et s'ÉTEINT 2 s.

  Si la flèche est dirigée sur ⎍, la sélection est «Impulsion brève», cela signifie :
  - que le détecteur réagit aux mouvements ainsi qu'à la valeur de luminosité ambiante réglée.
  - dès que le détecteur à déclenché en raison d'un mouvement, la **LED rouge** s'allume ainsi que l'éclairage raccordé pendant 1 s, et s'éteint 9 s.
- **Régleur : valeur de luminosité LUX = éclairage (fig. 6b)**
  La valeur de luminosité peut être réglée entre 5 et 2000 Lux

☾ = La valeur de luminosité est ° 5 Lux

☀ = Mode jour/nuit

Pour simplifier la graduation est effectuée suivant des plages d'application:

• Plages de seuil	=	1 - 2 (40 - 200 Lux)
• Plages de travail	=	2 - 3 (200 - 600 Lux)
• Activités avec grands besoins de lumière	=	> 3 (> 600 Lux)

REMARQUE : Si en tournant le régleur de LUX (en partant du symbole Lune) on atteint la valeur de luminosité ambiante, cela sera signalé par l'allumage de la DEL rouge (la DEL sert donc d'aide au réglage). La DEL s'éteint automatiquement après 30 s.

6 • COLORIS

Le modèle standard est de couleur blanche. L'abat-jour **(fig. 7a)** et l'anneau design **(fig. 7b)** sont amovibles et peuvent être laqués selon les souhaits du client ou être remplacés par un kit argenté (en option).

7 • CONSEILS PRATIQUES

Incident	Cause
L'éclairage ne s'allume pas ou s'éteint en cas d'absence ou d'obscurité	- Valeur de luminosité réglée trop faible - Eclairage éteint en manuel - Personne dans la zone de détection - Un obstacle gêne la détection - Délai de retard réglé trop court
L'éclairage commute malgré suffisamment de luminosité en cas d'absence	- Valeur de luminosité réglée trop élevée - Eclairage a été mis en marche auparavant en manuel - Détecteur en mode de test
L'éclairage ne s'éteint plus ou se met spontanément en marche en cas d'absence	- Attendre le délai de retard - Source thermique parasite dans la zone de détection: Ventilateur thermique, ampoule/projecteur halogène, objets mobiles (par exemple rideaux à une fenêtre ouverte), tension (relais EVG) pas antiparasités
Dans la phase de réchauffement la lampe s'ALLUME et s'ETEINT en permanence	- Trop de lumière électrique désorganise le détecteur - Augmenter la valeur de luminosité ou déplacer le
L'appareil de réagit pas	- Vérifier la tension secteur

8 • ESYLUX – GARANTIE DU CONSTRUCTEUR

Les produits ESYLUX sont fabriqués avec le plus grand soin et testés selon les normes en vigueur. Le garant, ESYLUX Deutschland GmbH, Case postale 1840, D-22908 Ahrensburg (pour l'Allemagne) ou le distributeur de la marque dans votre pays (vous trouverez toutes les informations nécessaires à ce sujet sur le site www.esylux.com) garantit les appareils ESYLUX contre les défauts de fabrication et de matériaux pour une durée de 3 ans à partir de la date d'achat. Cette garantie est indépendante de vos droits légaux vis-à-vis du vendeur de l'appareil. L'usure naturelle, les modifications de l'appareil dues à son milieu d'installation et les dommages résultant de son transport n'entrent pas dans le cadre de la garantie. De même, ne sont pas couverts les défauts dus au non-respect des instructions de montage et d'entretien et/ou à une installation inappropriée. Sont également exclues de la garantie les batteries, sources lumineuses et piles fournies avec l'appareil. La procédure de garantie ne pourra être enclenchée que sur présentation d'un appareil non modifié après constatation du défaut, ainsi que d'un ticket de caisse valable, accompagnés d'une courte description de l'anomalie constatée et expédié au garant dans un emballage approprié et suffisamment affranchi. Si le recours en garantie s'avère justifié, le garant peut décider soit de réparer, soit de remplacer l'appareil dans les meilleurs délais. La garantie ne comprend aucun autre recours. Le garant n'est notamment pas responsable de tout dommage causé par un défaut de l'appareil. Si le recours de garantie s'avère injustifié (par exemple, si la garantie a expiré ou si le défaut constaté n'est pas couvert par celle-ci), le garant tentera de réparer l'appareil au meilleur coût.

NL • BEWEGINGSMELDER

Wij feliciteren u met de aankoop van dit ESYLUX kwaliteitsproduct. Voor een goede werking van het product dient u deze montage-/bedieningshandleiding zorgvuldig door te lezen en te bewaren, om later na te kunnen lezen.

1 • VEILIGHEIDSINSTRUCTIES

LET OP: Werkzaamheden aan elektrische systemen mogen uitsluitend door gekwalificeerd vakpersoneel uitgevoerd worden conform de geldende installatievoorschriften/-normen. Voor montage van het product de voedingsspanning uitschakelen.

µ = Contactopening < 1,2 mm

Het apparaat moet aan de kant van de ingang met een installatieautomaat van 10 A beveiligd zijn (fig. 5).

Het product is alleen bestemd voor normaal gebruik (volgens de gebruiksaanwijzing). Aanpassingen of toevoegingen zijn niet toegestaan. Dan vervalt elk recht op garantie. U dient het apparaat onmiddellijk na het uitpakken op beschadigingen te controleren. Bij beschadiging mag het apparaat in geen geval in gebruik genomen worden.
Wanneer aannemelijk is dat veilig gebruik niet gewaarborgd kan worden, dient u het apparaat direct buiten gebruik te stellen en onbedoeld gebruik ervan te voorkomen.

**OPMERKING: Dit apparaat mag niet samen met ander huishoudelijk afval

FI • LIIKEILMAISIN
NO • BEVEGELSESDETEKTOR
IT • SENSORE DI MOVIMENTO
ES • DETECTOR DE MOVIMIENTO
PT • DETECTOR DE MOVIMENTO
RU • ДАТЧИК ДВИЖЕНИЯ

MA00548200 • KAT 11/14

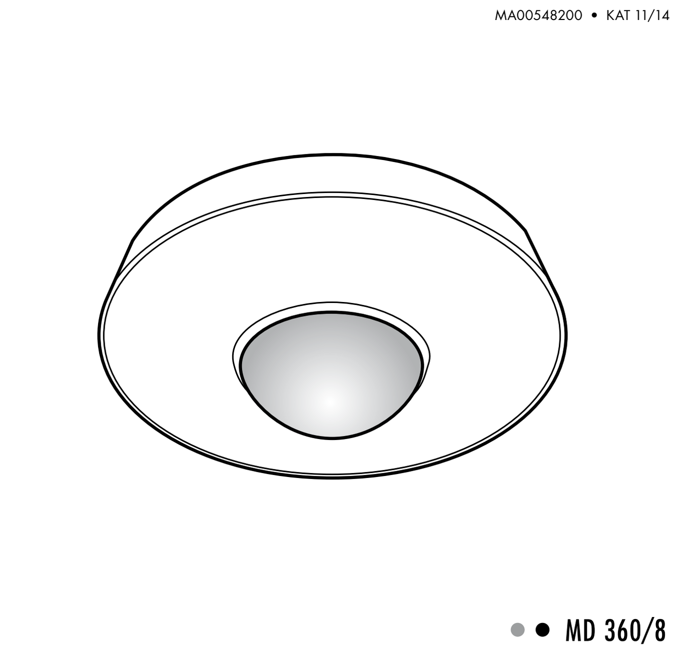

• • MD 360/8

ESYLUX

www.esylux.com

ABB. • FIG. • РИС. 1

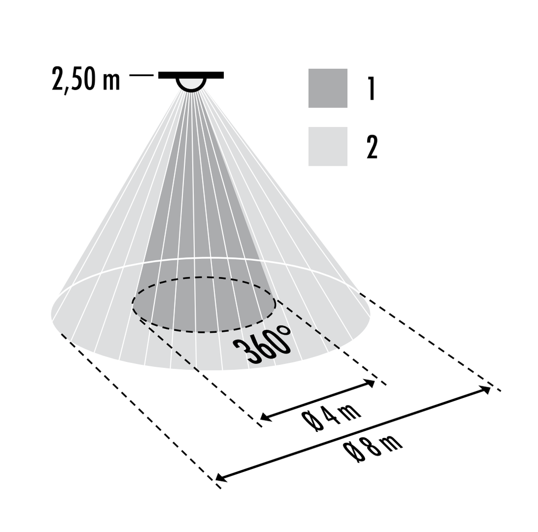

ABB. • FIG. • РИС. 2

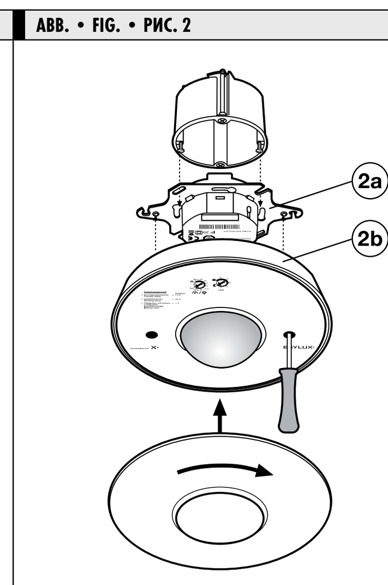

ABB. • FIG. • РИС. 3

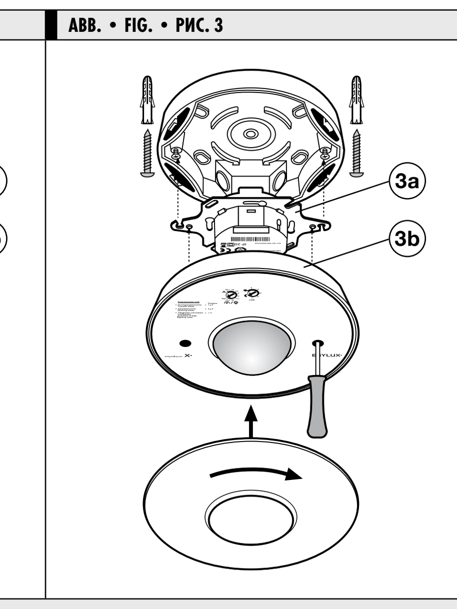

ABB. • FIG. • РИС. 6

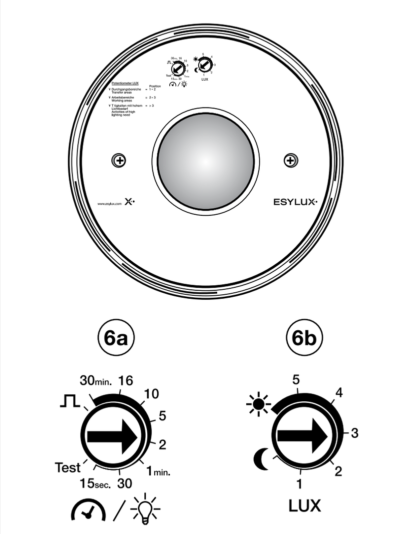

ABB. • FIG. • РИС. 7

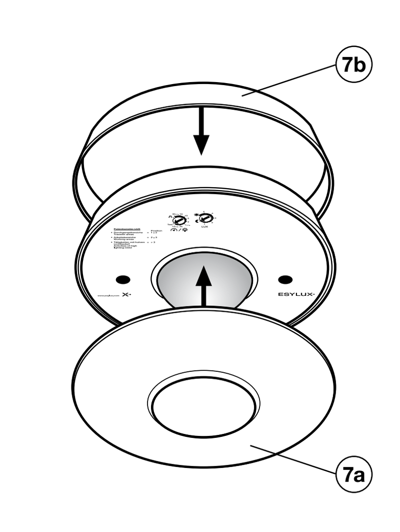

ABB. • FIG. • РИС. 4

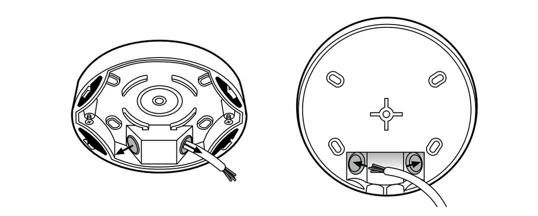

ABB. • FIG. • РИС. 5

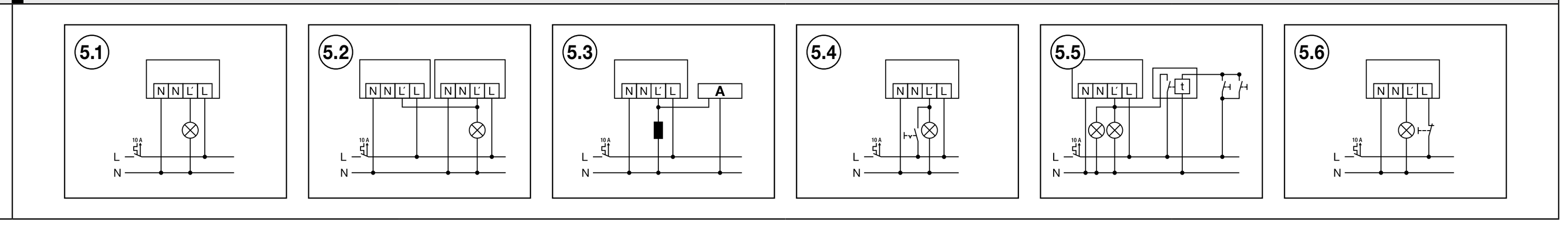

• TEKNISET TIEDOT • TEKNISKE DATA • DATI TECNICI • CARACTERÍSTICAS TÉCNICAS • DADOS TÉCNICOS • ТЕХНИЧЕСКИЕ ХАРАКТЕРИСТИКИ

VERKKOJÄNNITE NETTSPENNING ALIMENTAZIONE		230 V ~ 50 Hz		TENSIÓN DE RED TENSÃO DE REDE НАПРЯЖЕНИЕ ЭЛЕКТРОСЕТИ
TUNNISTUSALUE DETEKTERINGSOMRÅDE CAMPO DI RILEVAMENTO		360°		CAMPO DE DETECCIÓN ÁREA ABRANGIDA УГОЛ ОХВАТА
KANTOMATKA REKKEVIDDE PORTATA	halkaisijaltaan n. 8 m n. 2,50 m:n asennuskorkeudessa ca. 8 m i diameter ved en monteringshøyde på ca. 2,50 m circa 8 m di diametro con un'altezza di montaggio di circa 2,50 m		aprox. 8 m en diámetro con una altura de montaje de aprox. 2,50 m aprox. 8 m de diâmetro no caso de uma altura de montagem de aprox. 2,50 m прибл. 8 м в диаметре при высоте монтажа ок. 2,5 м	ALCANCE DE DETECCIÓN ALCANCE ДАЛЬНОСТЬ ДЕЙСТВИЯ
SUOSITELTU ASENNUSKORKEUS ANBEFALT MONTERINGSHØYDE ALTEZZA DI MONTAGGIO CONSIGLIATA		2,50 m - 3 m		ALTURA DE MONTAJE RECOMENDADA ALTURA DE MONTAGEM RECOMENDADA РЕКОМЕНДОВАННАЯ МОНТАЖНАЯ ВЫСОТА
ASETUKSET INNSTILLINGER IMPOSTAZIONI	mekaanisesti asetussäätimellä mekanisk med potensiometer meccanica tramite regolatore		mecánico mediante tornillo de regulación mecânicos através do regulador de ajuster механическим способом с помощью регулятора	AJUSTE AJUSTES НАСТРОЙКИ
KYTKENTÄTEHO BRYTEREFFEKT POTENZA DI COMMUTAZIONE	maks. kytkentävirta 100 A/200 µs maks. startstrøm 100 A/200 µs ballast elettronici – corrente di ingresso massima 100 A/200 µs	230 V ~ 50 Hz, 1000 W/5 A (cos φ = 1), 500 VA/2,5 A (cos φ = 0,5)	balastos electrónicos: corriente de arranque 100 A/200 µs balastros electrónicos – corrente de conexão 100 A/200 µs макс. пусковой ток 100 А/200 мкс	POTENCIA DE RUPTURA POTÊNCIA РАЗРЫВНАЯ МОЩНОСТЬ
VIIVEAIKA TIDSFORSINKET UTKOBLING TEMPO TRASCORSO	Pulssi/n. 15 s - 30 min impuls/ca. 15 sek – 30 min a impulsi/circa 15 secondi - 30 minuti		impulso/aprox. 15 s. - 30 Min. impulso/aprox. 15 seg. - 30 min. Импульс (прибл.) от 15 сек. до 30 мин.	RETARDO TEMPO DE INÉRCIA ВРЕМЯ ОЖИДАНИЯ
VALOARVO N. LYSVERDI CA. VALORE DI LUMINOSITÀ		5 - 2000 Lux		VALOR DE ILUMINACIÓN VALOR DE LUZ ПРИБЛИЗИТЕЛЬНЫЙ УРОВЕНЬ ОСВЕЩЕННОСТИ
VALONMITTAUS LYSMÅLING MISURAZIONE DELLA LUCE	sekavalo blandingslys luce mista		luz mezcla luz misturada Смешанный свет	MEDICIÓN DE LUZ MEDIÇÃO DA LUZ ИЗМЕРЕНИЕ ОСВЕЩЕННОСТИ
KOTELOINTILUOKITUS KAPSLINGSGRAD GRADO DI PROTEZIONE	IP 20 uppoasennusversiona, IP 54 pinta-asennusrasialla (lisävaruste) IP 20 som innfellingsversjon, IP 54 med påveggsboks (tilbehør) IP 20 come versione da incasso, IP 54 con presa esterna (accessorio)		IP 20 como versión empotrada, IP 54 con Caja de superficie (accesorio) IP 20 como versão UP, IP 54 com tomada AP (acessório) luz misturada IP 20 в версии для скрытого монтажа, IP 54 с коробкой для монтажа на поверхность (аксессуар)	INDICE DE PROTECCIÓN TIPO DE PROTECÇÃO СТЕПЕНЬ ЗАЩИТЫ
SUOJALUOKITUS ISOLASJONSKLASSE CLASSE DI PROTEZIONE		II		CLASE DE PROTECCIÓN CLASSE DE PROTECÇÃO КЛАСС ЗАЩИТЫ
KÄYTTÖLÄMPÖTILA-ALUE DRIFTSTEMPERATUROMRÅDE TEMPERATURA DI ESERCIZIO		-25 °C…+55° C		RANGO DE TEMPERATURA DE SERVICIO FAIXA DE TEMPERATURA OPERACIONAL ДИАПАЗОН РАБОЧИХ ТЕМПЕРАТУР
KOTELO KABINETT CORPO	UV-säteilyä kestävä polykarbonaatti UV-stabilisert polykarbonat policarbonato stabilizzato agli UV		policarbonato estable a UV policarbonato estabilizado contra UV УФ-устойчивый поликарбонат	CARCASA CAIXA КОРПУС
MITAT N. MÅL CA. DIMENSIONI CIRCA	Uppoasennusversio: Ø 140 mm, korkeus 47,7 mm innfellingsversjon: Ø 140 mm, høyde 47,7 mm versione da incasso: Ø 140 mm, altezza 47,7 mm		versión empotrado: Ø 140 mm, altura 47,7mm versão UP: Ø 140 mm, altura 47,7 mm Версия для скрытого монтажа: Ø 140 мм, высота 47,7 мм	DIMENSIONES APROX. DIMENSÕES APROX. ПРИБЛИЗИТЕЛЬНЫЕ ГАБАРИТЫ
VÄRI FARGE COLORE	valkoinen, lähes kuin RAL 9010 hvit, tilsvarende RAL 9010 bianco, simile al RAL 9010		blanco, similar a la RAL 9010 branco, semelhante a RAL 9010 белый, по цветовой гамме близок к RAL 9010	COLOR COR ЦВЕТ

Oikeus teknisiin ja optisiin muutoksiin pidätetään. • Med forbehold om tekniske og utseendemessige endringer. • L'azienda si riserva il diritto di apportare modifiche tecniche ed estetiche. • Reservado el derecho a realizar cambios técnicos y estéticos. • Reservamo-nos o direito de efectuar alterações técnicas e estéticas. • Мы оставляем за собой право на внесение изменений в технические и оптические параметры.

FI • LIIKEILMAISIN

Onnittelemme sinua tämän laadukkaan ESYLUX-tuotteen oston johdosta. Jotta moitteeton toiminta olisi taattua, lue tämä asennus-/käyttöohje huolella ja säilytä se, jotta voit lukea sitä tulevaisuudessa tarvittaessa lisää.

1 • TURVAOHJEET

HUOMIO: Sähköjärjestelmille tehtävien töiden suorittaminen on jätettävä ainoastaan valtuutettujen ammattihenkilöiden tehtäväksi maassa voimassa olevia asennusmääräyksiä/-normeja noudattaen. Ennen tuotteen asentamista on verkkojännite kytkettävä pois päältä.

µ = Liitäntäaukon leveys < 1,2 mm

Laite on varmistettava tulopuolelta 10 A:n tehosuojakytkimellä (kuva 5).

Tuote on tarkoitettu ainoastaan asianmukaiseen käyttöön (käyttöohjeessa kuvatulla tavalla). Laitteeseen ei saa tehdä muutoksia eikä sitä saa muokata, koska muutoin kaikki oikeudet takuuseen raukeavat. Laite on tarkastettava vaurioiden varalta välittömästi pakkauksesta purkamisen jälkeen. Jos vaurioita havaitaan, laitetta ei missään tapauksessa saa ottaa käyttöön.
Jos on oletettavissa, että laitteen vaaratonta käyttöä ei voida taata, laite on otettava välittömästi käytöstä ja varmistettava tahattoman käytön varalta.

OHJE: Tätä laitetta ei saa hävittää lajittelemattoman yhdyskuntajätteen seassa. Käytettyjen laitteiden omistajilla on lakisääteinen velvollisuus hävittää laite asianmukaisesti. Tietoja saat kaupungista tai kuntasi virastosta.

2 • KUVAUS

ESYLUX MD 360/8 on 360° tunnistusalueella varustettu liikeilmaisin kattoasennukseen ja sen kantomatka on halkaisijaltaan jopa 8 m. Se on tarkoitettu käytettäväksi pienissä tiloissa ja läpikulkualueilla, käymälöissä, autokatoksissa. Valaistuksen tarpeenmukainen kytkeminen ja siten tuntuvasti alhaisemmat energiakustannukset.

3 • ASENNUS / LIITÄNTÄ

- Suositeltava asennuskorkeus on 2,50 - 3 m. Suurempi asennuskorkeus lisää kantomatkaa, mutta herkkyys laskee. Poikittain ilmaisimeen suuntautuva liike on ihanteellinen laukaisua varten. Ilmaisin havaitsee suoraan ja edestä tulevan liikkeen vaikeammin ja siten kantomatka on huomattavasti pienempi.
- Ilmaisin on sijoitettava tilallisia olosuhteita ja vaatimuksia vastaavasti. **(fig. 1 (1) Suoraan ilmaisimeen nähden (2) Poikittain ilmaisimeen nähden)**
- Ennen tuotteen asentamista on verkkojännite kytkettävä pois päältä. MD 360/8 on valmistettu vakiomallina uppoasennukseen **(fig. 2)**. Liitä verkkolaite **(Powerbox fig. 2a)** liitäntäkaavion **(fig. 5)** mukaisesti ja kiinnitä se uppoasennusrasiaan.
  (5.1) Vakiokäyttö
  (5.2) Kork. 8 laitteen rinnankytkentä
  (5.3) Induktiviteetteja (esim. releet, kontaktorit, kytkentälaitteet) kytkettäessä voi sammutuspiirin (A) käyttö olla tarpeen.
  (5.4) Vakiokäyttö ylimääräisellä kestovalaistustoiminnolla ulkoisen kytkimen avulla
  (5.5) Rinnankytkentä ja porrasvalaistusautomaatti
  (5.6) Vakiokäyttö ja lisämahdollisuus päällekytkentään käsin
- Pinta-asennukseen tarvitaan pinta-asennusrasia (lisävaruste) **(fig. 4)**. Kiinnitä pinta-asennusrasia kattoon riittävästi vastaavilla tulpilla ja ruuveilla **(fig. 3)**. Liitä verkkolaite **(Powerbox fig. 3a)** liitäntäkaavion **(fig. 5)** mukaisesti ja kiinnitä se pinta-asennusrasiaan kiristämällä molemmat ruuvit **(fig. 3)**.
- Työnnä anturiosa kevyesti painamalla verkkolaitteelle ja kiristä molemmat ruuvit.

4 • KÄYTTÖÖNOTTO

- **Verkkojännitteen kytkeminen päälle**
  Alkaa n. 60 sekunnin alustusvaihe (lämpenemisvaihe).
  Punainen LED ilmaisee kanavan tilan = valaistus.
  Punainen LED vilkkuu hitaasti (f = 1 Hz).
  Kytketty valaistus on päällä.
- **LED-näyttö lämpenemisen jälkeen**
  Ympäristön valoarvo on asetettua valoarvoa alhaisempi → sen jälkeen LED palaa liikkeentunnistuksen merkkinä = 2 x lyhyt välähdys jokaista tunnistettua liikettä kohden **(punainen LED)**. Kytketty valaistus on päällä.

  Ympäristön valoarvo on asetettua valoarvoa korkeampi → **punainen LED** on pois päältä. Liikkeen tunnistusta ei näytetä. Kytketty valaistus on pois päältä.

4.1 Käyttö
Valaistus kytketään automaattisesti päälle, kun liike on laukaissut tunnistimen ja ympäristön valo on alittanut esiasetetun valoarvon.
Valo sammutetaan automaattisesti, jos liikkeitä ei havaita ja kun esiasetettu viiveaika on kulunut.

5 • ASETUS SÄÄTÖELEMENTTEJÄ KOHTI

- **Säädin: Viiveaika = Valaistus (fig. 6a)**
  Aika voidaan valita 15 sekunnin ja 30 minuutin väliltä
  TEST: Jos nuoli on kohdassa **"TEST"**, on valittu "testitila", eli:
  • Valoarvo on poissa käytöstä.
  • Heti kun liike on laukaissut tunnistimen, **punainen LED** ja liitetty valaistus palavat toistuvasti rytmissä 1 s PÄÄLLE, 2 s POIS.

  ⎍: Jos nuoli on kohdassa ⎍, on valittu "lyhytimpulssi", eli:
  • Tunnistin reagoi liikkeisiin sekä esiasetettuun ympäristön valoarvoon.
  • Heti kun liike on laukaissut ilmaisimen, **punainen LED** ja valaistus kytketään päälle 1 sekunniksi ja sammutetaan sitten 9 sekunniksi.
- **Säädin: Valoarvot LUX = valaistus (fig. 6b)**
  Valoarvot voidaan valita arvojen 5 lux ja 2000 lux väliltä.

☾ = Valoarvo on n. 5 lux

☀ = Päivä-/yökäyttö

Käytön helpottamiseksi asteikko on jaettu käyttöalueisiin:
• Läpikulkualueet = 1 - 2 (40 - 200 lux)
• Työskentelyalueet = 2 - 3 (200 - 600 lux)
• Paljon valoa vaativat tehtävät = > 3 (> 600 lux)

OHJE: Jos LUX-säädintä käännettäessä (kuu-symbolista lähtien) saavutetaan vallitseva ympäristön valoarvo, tästä ilmoitetaan punaisen LEDin syttymisellä (näin LED toimii säätöapuna). LED sammuu automaattisesti n. 30 s kuluttua.

6 • VÄRIT

Vakiomallin väri on valkoinen. Peitesuojus **(fig. 7a)** ja Design-rengas **(fig. 7b)** voidaan irrottaa ja maalata asiakkaan toiveiden mukaan tai vaihtaa hopeiseen suojussarjaan (lisävaruste).

7 • KÄYTÄNNÖLLISIÄ VINKKEJÄ

Häiriö	Syy
Valaistus ei kytkeydy päälle tai valaistus sammuu, vaikka joku on läsnä ja on pimeää	- Valoarvo asetettu liian matalaksi - Valaistus on sammutettu käsin - Henkilö ei ole tunnistusalueella - Este/esteet häiritsevät tunnistusta - Viiveaika säädetty liian lyhyeksi
Valaistus on päällä jonkun ollessa läsnä, vaikka on riittävän valoisaa	- Valoarvo asetettu liian korkeaksi - Valaistus on kytketty jokin aika sitten päälle käsin - Tunnistin on testikäytössä
Valaistus ei sammu tai valaistus kytkeytyy spontaanisti, vaikka ketään ei ole läsnä	- Odota viiveajan verran - Termisiä häiriölähteitä tunnistusalueella: kuumailmapuhallin, hehkulamppu/halogeenilamppu, liikkuvia kohteita (esim. verhot ikkunoiden ollessa auki), kuormituksessa (elektronisen kytkentälaitteen rele) ei häiriönpoistoa
Valo kytkeytyy lämpenemisvaiheessa jatkuvasti PÄÄLLE ja POIS	- Tunnistimeen osuu liikaa keinotekoista valoa - Korota valoarvoa tai sijoita tunnistin toiseen paikkaan
Laite ei reagoi	- Tarkista verkkojännite

8 • ESYLUX-VALMISTAJATAKUU

ESYLUX-tuotteet on tarkastettu voimassa olevien määräysten mukaisesti ja valmistettu erittäin huolella. Takuun myöntäjä, ESYLUX Deutschland GmbH, Postfach 1840, D-22908 Ahrensburg (Saksassa) tai vastaava maassasi toimiva ESYLUX-jakelija (täydellinen luettelo löytyy osoitteesta www.esylux.com) antaa ESYLUX-laitteiden valmistus-/materiaalivirheille takuun kolmen vuoden ajaksi valmistuspäiväyksestä lukien. Tämä takuu on voimassa laitteen myyjää koskevista lakisääteisistä oikeuksistasi riippumatta. Takuu ei koske luonnollista kulumista, ympäristövaikutusten tai kuljetusvaurioiden aiheuttamia muutoksia/häiriöitä tai vaurioita, jotka ovat syntyneet käyttöohjeen, huolto-ohjeen noudattamatta jättämisestä ja/tai muusta kuin asianmukaisesta asennuksesta. Takuu ei koske mukana tulevia paristoja, lamppuja ja akkuja. Takuu voidaan myöntää vain, kun muuttamaton laite lähetetään yhdessä laskun/kassakuitin kanssa riittävillä postimerkeillä varustettuna ja riittävästi pakattuna takuun myöntäjälle välittömästi puutteen havaitsemisen jälkeen. Kun takuuvaade on oikeutettu, takuun myöntäjä korjaa tai vaihtaa laitteen kohtuullisen ajan kuluessa oman valintansa mukaan. Takuu ei kata laajempia vaatimuksia, takuun myöntäjä ei erityisesti vastaa laitteen virheellisyydestä aiheutuneista vahingoista. Jos takuuvaade ei ole oikeutettu (esim. takuuaika on kulunut umpeen tai viat eivät kuulu takuun piiriin), takuun myöntäjä voi yrittää korjata laitteen puolestasi edullisesti laskua vastaan.

NO • BEVEGELSESDETEKTOR

Vi gratulerer deg med kjøpet av dette eksklusive ESYLUX-produktet. For å forsikre deg om en problemfri drift bør du lese gjennom denne bruksanvisningen nøye og ta godt vare på den, slik at du kan ta den frem og lese den om igjen ved behov.

1 • SIKKERHETSANVISNINGER

ADVARSEL: Arbeid på elektriske systemer skal kun utføres av autorisert personell, og nasjonale forskrifter og normer for installasjoner skal følges. Nettspenningen skal kobles fra for produktet monteres.

µ = Kontaktavstand < 1,2 mm

Enheten skal sikres med en vernebryter på 10 A (fig. 5) på inngangssiden.

Produktet er kun konstruert for det tiltenkte bruksområdet (som beskrevet i bruksanvisningen). Endringer eller modifikasjoner skal ikke utføres, da dette fører til at garantien bortfaller. Detektoren skal ikke under noen omstendigheter tas i bruk hvis du oppdager en skade.
Har du mistanke om at detektoren ikke kan brukes uten risiko, skal detektoren straks settes ut av drift og sikres mot utilsiktet bruk.

MERK! Dette apparatet skal ikke kastes med ikke kildesortert husholdningsavfall. Eiere av kasserte apparater er forpliktet etter loven til å kvitte seg med apparatet i henhold til forskriftene. Ta kontakt med kommunen for nærmere informasjon.

2 • BESKRIVELSE

ESYLUX MD 360/8 er en bevegelsesdetektor med 360° detekteringsområde for takmontering med en rekkevidde på opptil 8 meter i diameter til bruk i mindre rom og gjennomgangsområder, toaletter og carporter. Behovstilpasset aktivering og deaktivering avbelysningen som reduserer energiutgiftene betraktelig.

3 • INSTALLASJON/MONTERING/TILKOBLING

- Monteringshøyde er 2,50–3 meter. Jo større monteringshøyden er, jo større blir rekkevidden. Følsomheten blir imidlertid redusert. Bevegelse diagonalt til detektoren er optimalt for en aktivering. Ved direkte og frontal tilnærming er det vanskelig for detektoren å registrere en bevegelse, dermed er rekkevidden merkbart redusert.
- Detektoren bør plasseres i samsvar med forholdene og behovet i rommet **(fig. 1 (1) rett foran detektor (2) diagonalt til detektor).**
- Nettspenningen skal kobles fra før produktet monteres. Standardmodellen av MD 360/8 er konstruert for innfelt montering **(fig. 2)**.
  Nettadapteren **(Powerbox fig. 2a)** kobles til i henhold til koblingsskjemaet **(fig. 5)** og festes i innfellingsboksen.
  (5.1) Standarddrift
  (5.2) Parallellkobling av maks. 8 apparater
  (5.3) Ved omkobling med induktivitet (for eksempel relé, jording, forkoblinger) kan det være nødvendig med en slukkekrets (A).
  (5.4) Standarddrift med ekstra konstantlysfunksjon og ekstern bryter
  (5.5) Parallellkobling og automatisk trappebelysning
  (5.6) Standarddrift med ekstra mulighet for manuell aktivering
- Det er nødvendig med en påveggsboks (tilbehør) ved utenpåliggende montering **(fig. 4)**. Fest påveggsboksen i taket med egnede plugger og skruer **(fig. 3)**.
  Nettadapteren **(Powerbox fig. 3a)** kobles til i henhold til koblingsskjemaet **(fig. 5)** og festes i påveggsboksen ved å trekke til de to skruene **(fig. 3)**.
- Sensordelen settes fast med et lett trykk på nettadapteren. Etterpå må du trekke til begge skruene.

4 • OPPSTART

- **Koble inn nettspenningen**
  Først starter en initialiseringsfase (oppvarming) på cirka 60 sekunder.
  Den **røde LED-en** signaliserer tilstanden til kanalen = belysning.
  Rød LED blinker sakte (f = 1 Hz).
  Tilkoblet belysning er slått på.
- **LED-signal etter oppvarmingen**
  Lysstyrken i omgivelsene ligger under den forhåndsinnstilte lysverdien → deretter er LED-en for visning av bevegelsesdetektering aktiv = 2x korte blink for hver registrert bevegelse **(rød LED)**.
  Tilkoblet belysning er slått på.

  Lysstyrken i omgivelsene ligger over den forhåndsinnstilte lysverdien → den **røde LED-en** er AV.
  Registrering av bevegelse vises ikke. Tilkoblet belysning er slått AV.

4.1 Drift
Belysningen slås på automatisk når detektoren aktiveres av bevegelse, og når lysstyrken i omgivelsene underskrider den forhåndsinnstilte lysverdien.
Lyset slås av automatisk ved fravær, og når den innstilte den tidsforsinkede utkoblingen er avsluttet.

5 • INNSTILLING VIA INNSTILLINGSELEMENTER

- **Regulator: Tidsforsinket utkobling = belysning (fig. 6a)**
  Tiden kan stilles inn mellom 15 sekunder og 30 minutter.
  TEST: Dersom pilen peker på **"TEST"**, har du valgt "Testtilstand" dvs.:
  • Lysverdien er deaktivert.
  • Når detektoren aktiveres på grunn av bevegelse, lyser den **røde LED-en** og den tilkoblede belysningen gjentatt med en rytme på 1 sekund PÅ, 2 sekunder AV.

  ⎍: Dersom pilen peker på ⎍, har du valgt "Kortimpuls" dvs.:
  • Detektoren reagerer på bevegelse og på den forhåndsinnstilte lysverdien for omgivelsene.
  • Når detektoren aktiveres på grunn av bevegelse, lyser den **røde LED-en**, og belysningen i ett sekund og slås av i ni sekunder.
- **Regulator: Lysverdier LUX = belysning (fig. 6b)**
  Lysverdien kan stilles inn fra 5 lux til 2000 lux.

☾ = Lysverdien er ca. 5 lux.

☀ = Dag-/nattdrift

For å gjøre innstillingen enklere, er skalaen inndelt i bruksområder:
• Gjennomgangsområder = 1–2 (40–200 lux)
• Arbeidsområder = 2–3 (200–600 lux)
• Aktiviteter med stort lysbehov = > 3 (> 600 lux)

MERK: Hvis du vrir lux-bryteren (med utgangspunkt i månesymbolet) slik at innstillingen når lysverdien i omgivelsene, indikeres dette ved at den røde LED-en lyser (LED-en fungerer dermed som innstillingshjelp). LED-en slukker automatisk etter 30 sekunder.

6 • FARGER

Standardmodellen er hvit. Dekkplaten **(fig. 7a)** og designringen **(fig. 7b)** kan tas av og lakkeres etter kundens ønske eller skiftes ut med en sølvfarget dekkplate (ekstratilbehør).

7 • PRAKTISKE TIPS

Feil	Årsak
Belysningen slås ikke PÅ, eller belysningen slås ikke AV, ved tilstedeværelse og mørke.	- Lysverdien er innstilt for lavt. - Belysningen er slått av manuelt. - Det finnes ingen personer i detekteringsområdet. - Hinder(e) står i veien for detekteringen. - Den tidsforsinkede utkoblingen er stilt inn for kort.
Belysningen er PÅ ved tilstedeværelse selv om det er lyst nok.	- Lysverdien er innstilt for høyt. - Belysningen ble slått av manuelt for kort stund siden. - Detektoren er innstilt på prøvedrift.
Belysningen slås ikke AV, eller belysningen slås spontant PÅ ved fravær.	- Vent på den tidsforsinkede utkoblingen. - Termiske støykilder i detekteringsområdet: Varmevifte, glødelampe/halogenlyskaster objekter i bevegelse (f.eks. gardiner i åpne vinduer), ikke støydempet last (elektroniske forkoblinger, releer).
Lyset slås stadig PÅ og AV i oppvarmingsfasen.	- For mye kunstlys faller på detektoren. - Øk lux-verdien, eller plasser detektoren et annet sted.
Detektoren reagerer ikke.	- Kontroller nettspenningen.

8 • ESYLUX PRODUKTGARANTI

ESYLUX-produktene er testet etter gjeldende forskrifter og produsert med største nøyaktighet. Garantigiver, ESYLUX Deutschland GmbH, Postfach 1840, D-22908 Ahrensburg (for Tyskland) og ESYLUX-distributøren i ditt hjemland (du finner en fullstendig oversikt på www.esylux.com) gir deg treårs garanti på produksjons-/materialfeil på ESYLUX-produkter fra og med produksjonsdato. Denne garantien gjelder uavhengig av dine rettigheter etter loven overfor forhandleren av produktet. Garantien omfatter ikke normal slitasje, forandringer/feil på grunn av påvirkninger fra omgivelsene eller transportskader, og heller ikke skader som har oppstått som følge av at bruksanvisningen eller vedlikeholdsanvisningen ikke har blitt fulgt, og/eller ukorrekt installasjon. Medfølgende batterier, lyskilder og oppladbare batterier omfattes ikke av garantien. Garantien gjelder kun i tilfeller der produktet sendes tilbake i opprinnelig tilstand, når mangelen er oppdaget. Regning/kvittering legges ved, samt en kort, skriftlig feilbeskrivelse. Produktet sendes med tilstrekkelig porto og innpakket til garantigiver. Innvilges krav overfor garantien, kommer garantigiver til å ubedre eller skifte ut produktet etter egen vurdering og innen rimelig tid. Garantien omfatter ikke mer omfattende krav, spesielt er garantigiver ikke ansvarlig for skader som skyldes produktets mangler. Dersom krav overfor garantien ikke innvilges (for eksempel når garantitiden er utløpt eller ved mangler som ikke dekkes av garantien), kan garantigiver forsøke å reparere produktet til en rimelig pris.

IT • SENSORE DI MOVIMENTO

Congratulazioni per l'acquisto di questo prodotto di elevata qualità ESYLUX. Per garantire un corretto funzionamento, si prega di leggere attentamente le presenti istruzioni di montaggio e d'uso e di conservarle per una eventuale consultazione successiva.

1 • INDICAZIONI DI SICUREZZA

ATTENZIONE: le operazioni sugli impianti elettrici devono essere eseguite solo da personale autorizzato nel rispetto delle disposizioni e delle norme di installazione locali. Prima dell'installazione del prodotto interrompere l'alimentazione.

µ = Distanza tra contatti aperti < 1,2 mm

È necessario proteggere il dispositivo tramite un interruttore magnetotermico da 10 A in ingresso (fig. 5).

Il prodotto è destinato solo a un utilizzo adeguato (come descritto nelle istruzioni per l'uso). Non è consentito eseguire variazioni o modifiche, pena l'annullamento della garanzia. Dopo il disimballaggio verificare che il prodotto non sia danneggiato. In caso di danni, non utilizzare il dispositivo.
Se si presume che il funzionamento sicuro del dispositivo non possa essere garantito, non utilizzare l'apparecchio e impedirne l'azionamento involontario.

NOTA: il presente dispositivo non deve essere smaltito come rifiuto urbano indifferenziato. Chi possiede un vecchio dispositivo è vincolato per legge allo smaltimento conformemente alle normative in vigore. Per ulteriori informazioni rivolgersi all'amministrazione comunale.

2 • DESCRIZIONE

ESYLUX MD 360/8 è un sensore di movimento con campo di rilevamento a 360° per il montaggio a soffitto con una portata fino a 8 m di diametro, per l'utilizzo in piccoli ambienti e zone di passaggio, toilette e pensiline per auto. L'illuminazione viene inserita solo all'occorrenza riducendo sensibilmente i costi energetici.

3 • INSTALLAZIONE / MONTAGGIO / COLLEGAMENTO

- L'altezza di montaggio consigliata è di 2,50 - 3 m. Con una maggiore altezza di montaggio, la portata aumenta, tuttavia la sensibilità viene ridotta. Il movimento in direzione trasversale rispetto al sensore è ottimale per l'intervento del sensore. In caso di avvicinamento diretto e frontale, è più difficile per il sensore rilevare un movimento, pertanto la portata si riduce notevolmente.
- Il posizionamento del sensore deve essere eseguito in base alle condizioni ambientali e alle esigenze **(fig. 1 (1) Frontalmente rispetto al sensore (2) Perpendicolarmente rispetto al sensore)**.
- Prima di eseguire il montaggio del prodotto è necessario togliere alimentazione. L'MD 360i/8 è realizzato in esecuzione standard per il montaggio da incasso **(fig. 2)**. Collegare l'alimentatore **(Powerbox fig. 2a)** secondo lo schema dei collegamenti **(fig. 5)** e fissare alla presa da incasso.
  (5.1) Funzionamento standard
  (5.2) Funzionamento parallelo di max. 8 apparecchiature
  (5.3) In caso di collegamento di induttanze (es. relè, teleruttori, dispositivi di pre-commutazione) può essere necessario l'impiego di un elemento di spegnimento (A)
  (5.4) Funzionamento standard con funzione addizionale di luce continua tramite interruttore esterno
  (5.5) Collegamento in parallelo con l'automatismo della luce scale
  (5.6) Funzionamento standard con possibilità addizionale di inserimento a mano
- Per il montaggio a incasso è necessaria una presa esterna (accessorio) **(fig. 4)**. Fissare adeguatamente la presa esterna al soffitto con i tasselli e le viti corrispondenti **(fig. 3)**. Collegare l'alimentatore **(Powerbox fig. 3a)** secondo lo schema dei collegamenti **(fig. 5)** e fissarlo alla presa esterna stringendo le due viti **(fig. 3)**.
- Inserire l'elemento del sensore nell'alimentatore con una leggera pressione e serrare con le due viti.

4 • MESSA IN FUNZIONE

- **Collegare l'alimentazione**
  Inizia una fase di inizializzazione (riscaldamento) di circa 60 sec. Il **LED rosso** segnala la condizione del canale = illuminazione. Il **LED rosso** lampeggia lentamente (f = 1 Hz). L'illuminazione collegata è inserita.
- **Visualizzazione tramite LED dopo il riscaldamento**
  La luce ambientale si trova sotto il valore di luminosità preimpostato → successivamente il LED si accende per indicare il rilevamento del movimento = 2 brevi lampeggi per ogni movimento rilevato **(LED rosso)**. L'illuminazione collegata è inserita.

  La luce ambientale si trova sopra il valore di luminosità preimpostato → il **LED rosso** è spento. Nessuna visualizzazione del rilevamento di movimento. L'illuminazione collegata è spenta.

4.1 Funzionamento
L'illuminazione viene inserita automaticamente, se il sensore è stato azionato tramite movimento e se la luce ambientale ha superato il valore di luminosità preimpostato. La luce viene spenta in assenza di movimento e se il tempo trascorso preimpostato è scaduto.

5 • IMPOSTAZIONE TRAMITE REGOLATORI

- **Regolatore: Tempo trascorso = Illuminazione (fig. 6a)**
  Il tempo può essere impostato fra 15 sec. e 30 min.
  TEST: Se la freccia si trova su **„TEST"**, è selezionata la „Modalità di test", ovvero.:
  • Il valore di luminosità è disattivato.
  • Appena il sensore viene azionato per via del movimento, il **LED rosso** si accende e l'illuminazione collegata si ripete nella sequenza di 1 sec. di ACCENSIONE, 2 sec. di SPEGNIMENTO.

  ⎍: Se la freccia si trova su ⎍, è selezionato l'"Impulso breve", ovvero:
  • Il sensore reagisce ai movimenti e al valore di luminosità ambientale preimpostato.
  • Appena il sensore viene azionato per via del movimento, il **LED rosso** e l'illuminazione si accendono per 1 sec. e successivamente si spengono per 9 sec.
- **Regolatore: Valori di luminosità LUX = Illuminazione (fig. 6b)**
  È possibile selezionare i valori di luminosità fra 5 Lux e 2000 Lux.

☾ = Il valore di luminosità è di circa 5 Lux

☀ = Funzionamento giornaliero/notturno

Per semplicità d'utilizzo, le scale di valori sono state suddivise a seconda dei campi di applicazione:
• Zone di passaggio = 1 - 2 (40 - 200 Lux)
• Zone di lavoro = 2 - 3 (200 - 600 Lux)
• Attività che necessitano di elevata luminosità = > 3 (> 600 Lux)

SUGGERIMENTO: Se, ruotando il regolatore LUX (partendo dal simbolo della luna) si raggiunge l'attuale valore di luminosità ambientale, ciò viene indicato dall'accensione del LED rosso (LED è quindi un ausilio di regolazione). Il LED si spegne automaticamente dopo circa 30 sec..

6 • COLORI

L'esecuzione standard è di colore bianco. La copertura di protezione **(fig. 7a)** e l'anello di design **(fig. 7b)** sono asportabili e possono essere verniciati in base alle esigenze del cliente o sostituiti con un set di copertura in argento (accessorio).

7 • SUGGERIMENTI PRATICI

Anomalia	Causa
L'illuminazione non si accende oppure si spegne anche in presenza di movimento e di buio	- Impostazione troppo bassa del valore di luminosità - L'illuminazione è stata spenta in modo manuale - Persona non presente nel campo di rilevamento - Uno o più ostacoli disturbano il rilevamento - Impostazione del tempo previsto troppo breve
L'illuminazione si accende anche in presenza di luminosità sufficiente	- Impostazione troppo alta del valore di luminosità - L'illuminazione è stata inserita brevemente in modo manuale - Sensore in funzionamento di test
L'illuminazione non si spegne oppure si accende spontaneamente in assenza di movimento	- Attendere il tempo previsto - Sorgenti termiche di disturbo nel campo di rilevamento: Ventilatori di calore, lampade a incandescenza/riflettori alogeni, oggetti in movimento (ad es., tende appese a finestre aperte), carico (relè di apparecchi elettronici di preinserimento) non eliminati
La luce si ACCENDE e SI SPEGNE in modo continuo in fase di riscaldamento	- Un'eccessiva quantità di luce artificiale penetra nel sensore - Aumentare il valore di luminosità o spostare il sensore
L'apparecchiatura non reagisce	- Verificare l'alimentazione

8 • GARANZIA DEL PRODUTTORE ESYLUX

I prodotti ESYLUX sono omologati secondo le norme vigenti e realizzati con la massima cura. Il garante, ESYLUX Deutschland GmbH, casella postale 1840, D-22908 Ahrensburg (per Germania), oppure il distributore ESYLUX locale (per un elenco completo dei distributori, consultare il sito Web www.esylux.com), stipula un contratto di garanzia della durata di tre anni a partire dalla data di acquisto contro difetti di produzione o di materiale dei dispositivi ESYLUX. La presente garanzia sussiste indipendentemente dai diritti legali del cliente nei confronti del rivenditore del dispositivo. La garanzia non copre l'usura normale, variazioni o disturbi causati da interferenze ambientali o danni di trasporto, nonché danni dovuti alla mancata osservanza delle istruzioni d'uso e manutenzione e/o a un'installazione non appropriata. Le batterie, le lampadine e le batterie ricaricabili fornite sono escluse dalla garanzia. La garanzia è valida solo nel caso in cui il dispositivo, non modificato, venga immediatamente spedito al produttore, correttamente affrancato e imballato, accompagnato dalla fattura o dallo scontrino fiscale e da una breve descrizione del difetto.
In caso di richiesta giustificata di intervento in garanzia, il produttore dovrà provvedere alla riparazione o alla sostituzione del dispositivo nei tempi previsti. La copertura non prevede altri tipi di garanzia o estensione dei diritti; in particolare il produttore non potrà essere ritenuto responsabile di danni derivanti da imperfezioni del dispositivo. Qualora la richiesta di intervento in garanzia non fosse giustificata (ad esempio dopo decorrenza del periodo di validità della garanzia o per danni non coperti da quest'ultima), il produttore può provvedere alla riparazione del dispositivo a un prezzo conveniente con fatturazione a carico del cliente.

ES • DETECTOR DE MOVIMIENTO

Le felicitamos por la compra de este producto de alta calidad ESYLUX. A fin de garantizar un funcionamiento correcto, le rogamos lea con atención estas instrucciones de montaje/manejo y guárdelas en un lugar seguro para consultarlas en un futuro si es necesario.

1 • INDICACIONES DE SEGURIDAD

ATENCIÓN: los trabajos en sistemas eléctricos solo pueden ser realizados por personal técnico autorizado de conformidad con las normas y los reglamentos de instalación específicos de cada país. Antes de montar el producto, desconecte la tensión de alimentación.

µ = Anchura del intervalo de apertura < 1,2 mm

El equipo se puede proteger en el lado de la entrada con un interruptor automático de 10 A (fig. 5).

El producto ha sido diseñado para su utilización correcta (tal y como se describe en las instrucciones de manejo). No está permitido realizar cambios o modificaciones dado que podría perderse todo derecho a garantía. Nada más desembalar el equipo, compruebe si está dañado. Si ha sufrido algún daño, no ponga el equipo en servicio en ningún caso.
Si usted cree que no puede asegurarse un funcionamiento sin riesgos del equipo, desconéctelo inmediatamente y asegúrelo contra un manejo involuntario.

ADVERTENCIA: este equipo no debe desecharse en la basura convencional. Los propietarios de equipos usados están obligados por ley a desecharlos en contenedores especiales. Solicite información a su administración municipal o regional.

2 • DESCRIPCIÓN

El ESYLUX MD 360/8 es un detector de movimiento con 360° de campo de detección para el montaje en el techo y un alcance de detección de hasta 8 m en su diámetro para su utilización en locales pequeños en las zonas de paso, cuartos de baño, terrazas. Conmutación del alumbrado conforme a las necesidades, notable reducción de los costes de energía.

3 • INSTALACIÓN / MONTAJE / CONEXIÓN

- La altura de montaje recomendada es de 2,50 - 3 m. Con aumento de la altura del montaje, el alcance de detección es mayor, sin embargo la sensibilidad se vuelve más pequeña. Para el disparo es óptimo el movimiento transversal respecto al detector. Cuando se aproxima directa y frontalmente al detector, es más difícil apreciar un movimiento y por consiguiente el alcance de detección es evidentemente menor.
- El emplazamiento de los detectores se deberá realizar conforme a las condiciones de espacio y requisitos **(fig. 1 (1) Frontal respecto al detector (2) Transversal respecto al detector)**.
- Previo montaje del producto se ha de desconectar la tensión de red. El MD 360i/8 esta dimensionado en su modelo estándar para el montaje empotrado **(fig. 2)**. Conectar la fuente de alimentación **(Powerbox fig. 2a)** conforme al esquema de conexionado **(fig. 5)** y fijarla en la caja empotrada.
  (5.1) Funcionamiento estándar
  (5.2) Funcionamiento en paralelo de hasta máx 8 aparatos
  (5.3) Cuando se maniobran inductividades (p. ej. relés, contactores, arrancadores) puede ser necesario la utilización de un elemento de extinción A
  (5.4) Funcionamiento estándar con función de luz permanente mediante interruptor externo
  (5.5) Circuito paralelo y automático de escaleras
  (5.6) Funcionamiento estándar con posibilidad adicional de encendido manual
- Para el montaje de superficie se necesita una caja de superficie (accesorio) **(fig. 4)**. Sujetar la caja de superficie en la tapa con tacos y tornillos correspondientes suficientemente **(fig. 3)**. Conectar la fuente de alimentación **(Powerbox fig. 3a)** según el esquema de conexionado **(fig. 5)** y fijarla en la caja de superficie apretando los dos tornillos **(fig. 3)**.
- Insertar la unidad de sensor encima de la fuente de alimentación, aplicando una ligera presión y apretar los dos tornillos.

4 • PUESTA EN SERVICIO

- **Conectar la tensión de red**
  Comienza una fase de inicialización (calentamiento) de aprox. 60 s. El **LED rojo** señaliza el estado del canal = alumbrado. **LED rojo** parpadea lentamente (f = 1 Hz). El alumbrado conectado esta encendido.
- **Indicación LED después del calentamiento**
  La luz ambiental está a un nivel por debajo del valor luminoso → seguidamente el LED esta activo como indicación de la captura de movimiento = 2 x parpadeo corto por cada movimiento capturado **(LED rojo)**. El alumbrado conectado esta encendido.

  La luz ambiental está a un nivel por encima del valor luminoso preajustado → el **LED rojo** está apagado. Sin indicación de la captura de movimiento. El alumbrado conectado esta apagado.

4.1 Funcionamiento
El alumbrado se conecta automáticamente cuando dispara el detector debido a un movimiento y la luz ambiental ha descendido del valor preajustado. La luz se apaga automáticamente con la ausencia de movimientos y transcurrida la temporización de retardo.

5 • AJUSTE A TRAVÉS DE LOS ELEMENTOS DE AJUSTE

- **Ajustador: retardo = alumbrado (fig. 6a)**
  Se puede seleccionar un tiempo entre 15 s y 30 min.
  TEST: Si se encuentra la flecha posicionada en **"TEST"**, estará seleccionado el „modo prueba", es decir.:
  • El valor luminoso está desactivado.
  • Al momento de que se dispara el detector por movimiento, se ilumina el **LED rojo** así como el alumbrado conectado repetidas veces con un ritmo de 1 s ON , 2 s OFF.

  ⎍: Si se encuentra la flecha posicionada en ⎍, se encuentra seleccionado "impulso corto", es decir:
  • El detector reacciona a los movimiento así como al valor luminoso ambiental preajustado.
  • Al momento que el detector dispara por movimiento, el **LED rojo** y el alumbrado se enciende durante 1 s y se apaga durante 9 s.
- **Ajustador: Valores luminosos LUX = alumbrado (fig. 6b)**
  Se pueden elegir valores luminosos entre 5 Lux y 2000 Lux.

☾ = el valor luminoso es de aprox. 5 Lux

☀ = modo de funcionamiento diurno/nocturno

Para mejor ajuste la escala está dividida en zonas de aplicación:
• Campo de paso = 1 - 2 (40 - 200 Lux)
• Campo de trabajo = 2 - 3 (200 - 600 Lux)
• Actividades con una alta necesidad luminosa = > 3 (> 600 Lux)

INDICACIÓN: Si girando el regulador LUX (partiendo del símbolo de luna) se alcanza el valor luminoso ambiental, se indica mediante la iluminación del LED rojo (El LED por consiguiente un dispositivo auxiliar de ajuste). El LED se apaga automáticamente después de 30s.

6 • COLORES

El modelo estándar es en color blanco. La cubierta **(fig. 7a)** y el anillo de diseño **(fig. 7b)** son extraibles y pueden pintarse según especificación de cliente o bien reponerlos mediante el de cubrición en plata (accesorio).

7 • CONSEJOS PRÁCTICOS

Anomalía	Causa
El alumbrado no se enciende o bien no se apaga con presencia y oscuridad	- Valor luminoso ajustado demasiado bajo - El alumbrado ha sido desconectado manualmente - La persona no se encuentra en el campo de detección - Obstáculo/s impide/n la detección - Tiempo de retardo ajustado demasiado corto
El alumbrado se enciende a pesar de existir suficiente claridad con presencia	- Valor luminoso ajustado demasiado alto - El alumbrado ha sido encendido hace poco manualmente - Detector en funcionamiento de prueba
El alumbrado no se apaga o bien no se enciende con presencia de inmediato	- Esperar el tiempo de retardo - Fuentes de interferencia térmicas en el campo de detección: ventilador calentador, bombilla/foco halógeno, objetos en movimientos (p. ej. cortinas con ventanas abiertas), leer (Relés EVGs) sin circuito antiparasitario
La luz se ENCIENDE y se APAGA continuamente en la fase de calentamiento	- Dos luces artificiales inciden sobre el detector - Aumentar el valor luminoso o cambiar el detector de sitio
El aparato no reacciona	- Comprobar la tensión de red

8 • GARANTÍA DE FABRICANTE ESYLUX

Los productos ESYLUX han sido verificados conforme a la normativa vigente y fabricados con el máximo esmero. La empresa garante ESYLUX Deutschland GmbH, Postfach 1840, D-22908 Ahrensburg (para Alemania), o el correspondiente distribuidor de ESYLUX en su país (encontrará un resumen completo en la página web www.esylux.com), concede una garantía por fallos de fabricación o de material para los equipos ESYLUX por una duración de tres años desde la fecha de fabricación. Esta garantía se otorga con independencia de los derechos legales del comprador ante el vendedor del equipo. La prestación de garantía no incluye desgaste natural, alteración/avería debido a influencias medioambientales, daños durante el transporte, ni tampoco daños resultantes de la inobservancia del manual de instrucciones o las indicaciones para mantenimiento y/o de una instalación no reglamentaria. Las pilas, luces y acumuladores suministrados están excluidos de la garantía. Solamente se concederá la garantía si el equipo es enviado al garante sin efectuarle modificación alguna, debidamente embalado y franqueado con la factura/recibo de caja así como una breve descripción escrita del fallo. Si el derecho a garantía está justificado, el garante decidirá voluntariamente en un plazo razonable si desea reparar el equipo o enviar uno nuevo. La garantía no incluye derechos de mayor alcance, en especial el garante no se hará responsable de los daños derivados de la defectuosidad del equipo. Si el derecho a garantía no estuviera justificado (p.ej. plazo de garantía agotado, defectos no cubiertos por la garantía), el garante intentará reparar el equipo con el menor coste posible para usted.

PT • DETECTOR DE MOVIMENTO

Parabéns pela aquisição deste produto de elevada qualidade da ESYLUX. Para assegurar um funcionamento correcto, leia atentamente as presentes instruções de montagem e utilização e conserve-as para uma futura consulta.

1 • INSTRUÇÕES DE SEGURANÇA

ATENÇÃO: Os trabalhos em sistemas eléctricos apenas deverão ser realizados por técnicos autorizados e seguindo as normas e regulamentos de instalação aplicáveis. Antes da montagem do produto deve-se cortar a tensão de rede.

µ = Abertura de contacto < 1,2 mm

O aparelho deve ser equipado com um interruptor de protecção de linha de 10 A do lado da entrada (fig. 5).

O produto destina-se apenas a utilização adequada (descrita nas instruções de utilização). Não devem ser efectuadas alterações ou modificações, caso contrário perderá o direito a quaisquer garantias. A existência de danos deve ser verificada logo após a desembalagem do aparelho. Em caso da existência de danos, o aparelho não deve ser colocado em funcionamento.
Caso haja indicação de que o aparelho não possa ser operado sem perigo, este deve ser imediatamente desactivado e protegido contra uma operação inadvertida.

OBSERVAÇÃO: Este aparelho não deve ser eliminado juntamente com resíduos urbanos indiferenciados. Os proprietários de resíduos de equipamentos são obrigados por lei a submetê-los a uma eliminação correcta. Poderá obter informações junto dos serviços municipalizados ou câmara municipal da sua área de residência.

2 • DESCRIÇÃO

O ESYLUX MD 360/8 é um detector de movimento com uma área abrangida de 360°, concebido para a montagem no tecto, com um alcance de até 8 m em diâmetro para a aplicação em pequenos espaços e áreas de passagem, quartos-de-banho, garagens. Ligação da iluminação sempre que for necessário, reduzindo significativamente os custos com a energia.

3 • INSTALAÇÃO / MONTAGEM / LIGAÇÃO

- A altura de montagem recomendada é de 2,50 - 3 m. À medida que a altura de montagem aumenta, aumenta o alcance, embora diminua a sensibilidade. O movimento transversal ao detector é o mais adequado para uma resolução. No caso de uma aproximação directa e de frente, é mais difícil ao detector reconhecer um movimento, pelo que o alcance é claramente reduzido.
- A colocação do detector deve efectuar-se em conformidade com as condições e requisitos locais **(fig. 1 (1) de frente para o detector (2) transversal ao detector)**.
- Desligar a tensão de rede antes da montagem do produto. O MD 360i/8 está concebido para a versão padrão de montagem embutida **(fig. 2)**. Ligar a fonte de alimentação **(Powerbox fig. 2a)** conforme o esquema de ligações **(fig. 5)** e fixar na tomada UP.
  (5.1) Modo padrão
  (5.2) Operação em paralelo de até 8 aparelhos
  (5.3) Ao ligar indutores (p. ex. relés, contactores, blocos de alimentação) pode ser necessária a utilização de circuitos de extinção (A)
  (5.4) Modo padrão com função de iluminação contínua adicional através de interruptor externo
  (5.5) Conexão em paralelo e sistema automático para a luz das escadas
  (5.6) Modo padrão com a opção adicional de ligação manual
- Para a montagem de superfície é necessária uma tomada AP (acessório) **(fig. 4)**. Fixa a tomada AP no tecto com as respectivas buchas e parafusos **(fig. 3)**. Ligar a fonte de alimentação **(Powerbox fig. 3a)** conforme o esquema de ligações **(fig. 5)** e fixar na tomada AP, apertando ambos os parafusos **(fig. 3)**.
- Encaixar o sensor com uma ligeira pressão na fonte de alimentação e apertar ambos os parafusos.

4 • COLOCAÇÃO EM FUNCIONAMENTO

- **Ligar a tensão de rede**
  Começa uma fase de inicialização (aquecimento) de aprox. 60 seg. O **LED vermelho** assinala o estado do canal = iluminação. **LED vermelho** a piscar lentamente (f = 1 Hz).
  A iluminação está ligada.
- **Indicação LED após o aquecimento**
  A luz ambiente encontra-se abaixo do valor de luz predefinido → em seguida, o LED está activo indicando a detecção de movimento = pisca 2 x brevemente de acordo com o movimento detectado **(LED vermelho)**. A iluminação está ligada.

  A luz ambiente encontra-se acima do valor de luz predefinido → o **LED vermelho** está desligado. Sem indicação da detecção do movimento. A iluminação está desligada.

4.1 Funcionamento
A iluminação é ligada automaticamente, quando o detector foi activado por movimento e quando a luz ambiente for inferior ao valor de luz predefinido. A luz é desligada automaticamente sempre que não for detectado movimento e quando o tempo de retardamento predefinido já se tiver esgotado.

5 • AJUSTE ATRAVÉS DOS ELEMENTOS DE COMANDO

- **Ajustador: tempo de retardamento = iluminação (fig. 6a)**
  O tempo pode ser seleccionado entre 15 seg. e 30 min.
  TEST: se a seta estiver em **"TEST"**, está seleccionado o „Modo de teste", i. e.:
  • O valor de luz está desactivado.
  • Logo que o detector seja activado por movimento, o **LED vermelho** acende e a iluminação ligada repete-se ao ritmo de 1 seg. LIGADA, 2 seg. DESLIGADA.

  ⎍: se a seta estiver em ⎍, está seleccionado o „Impulso breve", i. e.:
  • O detector reage a movimentos assim como ao valor de luz ambiente predefinido.
  • Logo que o detector for activado devido a movimento, o **LED vermelho** e a iluminação ligam-se durante 1 seg. e desligam-se depois durante 9 seg.
- **Ajustador: valores de luz LUX = iluminação (fig. 6b)**
  Os valores de luz podem ser seleccionados entre 5 Lux e 2000 Lux.

☾ = o valor de luz é de aprox. 5 Lux

☀ = modo diurno/nocturno

De forma a facilitar o processo, o escalonamento está dividido em áreas de aplicação:
• Áreas de passagem = 1 - 2 (40 - 200 Lux)
• Áreas de trabalho = 2 - 3 (200 - 600 Lux)
• Actividades com grande necessidade de luz = > 3 (> 600 Lux)

NOTA: se ao rodar o regulador LUX (a partir do símbolo da lua) for atingido o valor da luz ambiente, este é indicado através do LED vermelho aceso (o LED serve de auxílio para o ajuste). O LED apaga-se automaticamente após 30 seg.

6 • CORES

A versão padrão existe em branco. A antepara da cobertura **(fig. 7a)** e o anel de design **(fig. 7b)** são removíveis e podem ser lacados de acordo com o desejo do cliente ou substituídos por um conjunto de coberturas prateadas (acessório).

7 • CONSELHOS PRÁTICOS

Avaria	Causa
A iluminação não liga ou desliga-se no caso de presença ou de escuridão	- valor de luz demasiado baixo - a iluminação foi desligada manualmente - não há pessoas na área abrangida - obstáculo(s) perturba/m a detecção - tempo de retardamento demasiado reduzido
A iluminação liga-se apesar de existir luminosidade suficiente no caso de presença	- valor de luz demasiado elevado - a iluminação foi ligada manualmente há pouco tempo - detector no modo de teste
A iluminação não desliga ou liga-se espontaneamente no caso de presença	- aguardar pelo tempo de retardamento - perturbações térmicas na área abrangida: termoventilador, lâmpada incandescente/projector de halogéneo, objectos em movimento (p. ex. cortinas em janelas abertas), carga (relés EVG) provocam interferências
A luz LIGA e DESLIGA constantemente na fase de aquecimento	- demasiada luz artificial no detector - aumentar o valor de luz ou mudar a localização do detector
O aparelho não reage	- verificar a tensão de rede

8 • GARANTIA DE FABRICANTE ESYLUX

Os produtos da ESYLUX são cuidadosamente fabricados e verificados de acordo com as prescrições em vigor. O garante, a ESYLUX Deutschland GmbH, Postfach 1840, D-22908 Ahrensburg (para a Alemanha) ou o respectivo distribuidor ESYLUX no seu país (pode ver uma sinopse completa em www.esylux.com) assume garantia relativamente a defeitos de fabrico ou de material dos aparelhos ESYLUX por um período de três anos a contar da data de fabrico. Esta garantia existe independentemente dos seus direitos legais perante o vendedor do aparelho. A garantia não abrange o desgaste natural, alterações/falhas devido às condições ambientais ou danos de transporte, bem como danos causados pela não observância das instruções de utilização ou de manutenção e/ou instalação desadequada. Baterias, lâmpadas e acumuladores incluídos no fornecimento não são abrangidos pela garantia. A garantia só pode ser concedida, se, após constatação do defeito, o aparelho não modificado for enviado de imediato ao garante, devidamente franqueado e embalado, juntamente com a factura/talão de compra bem como uma breve descrição do defeito. Se a reclamação for justificada, o garante procederá com a reparação ou substituição do aparelho dentro de um prazo adequado. A garantia não abrange outras reclamações, não sendo o garante particularmente responsável por danos resultantes de defeito do aparelho. Se a reclamação não for abrangida pela garantia (p.ex. expiração do prazo de garantia ou defeitos não cobertos pela garantia), o garante poderá tentar uma reparação do aparelho da forma mais económica, debitando neste caso os custos.

RU • ДАТЧИК ДВИЖЕНИЯ

Поздравляем с приобретением высококачественного продукта ESYLUX. Для того чтобы обеспечить безупречную работу продукта, внимательно прочтите это руководство по установке/эксплуатации и храните его, чтобы при необходимости перечитать его в дальнейшем.

1 • УКАЗАНИЯ ПО ТЕХНИКЕ БЕЗОПАСНОСТИ

ВНИМАНИЕ! Работы с электрическими системами должны осуществляться исключительно уполномоченным специалистом с учетом общепринятых местных предписаний и норм относительно установки. Перед монтажом продукта необходимо отключить сетевое напряжение.

µ = размер зазора между контактами < 1,2 мм

Со стороны входа устройство необходимо защитить с помощью автоматического выключателя на 10 А (рис. 5).

Изделие предназначено только для надлежащего использования (в соответствии с содержащимся в инструкции описанием). Внесение изменений, модификация запрещены, т. к. это приведет к отклонению любых гарантийных претензий. Сразу после распаковки продукта проверьте его на наличие повреждений. При обнаружении повреждений ни в коем случае нельзя использовать прибор.
Если вы можете предположить, что безопасная эксплуатация изделия не может быть обеспечена, его необходимо немедленно изъять из употребления, а также предотвратить возможность случайного использования.

ПРИМЕЧАНИЕ. Данное устройство нельзя утилизировать вместе с не сортируемыми твердыми бытовыми отходами. Согласно закону владельцы отслуживших свой срок устройств обязаны утилизировать их надлежащим образом. Дополнительные сведения можно получить в местном городском или муниципальном управлении.

2 • ОПИСАНИЕ

ESYLUX MD 360/8 – это датчик движения с углом охвата 360° и дальностью действия до 8 м в диаметре, предназначенный для потолочного монтажа. Подходит для использования в небольших помещениях и проходах, туалетах, на крытых автостоянках. Включение и выключение освещения при необходимости позволяет ощутимо снизить расход электроэнергии.

3 • УСТАНОВКА/МОНТАЖ/ПОДКЛЮЧЕНИЕ

- Рекомендованная монтажная высота составляет 2,5–3 м. С увеличением монтажной высоты дальность действия растет, но ухудшается чувствительность. Движение перпендикулярно датчику является оптимальным для его срабатывания. Если объект приближается к датчику по прямой с лицевой стороны (фронтально), сенсору сложнее распознать движение, и дальность действия существенно снижается.
- Размещение датчика должно соответствовать местным условиям и требованиям. **(Рис. 1 (1) фронтально к датчику; (2) перпендикулярно датчику.)**
- Перед монтажом изделия необходимо отключить сетевое напряжение. Датчик MD 360/8 в стандартном исполнении предназначен для скрытого монтажа **(рис. 2)**. Подключите блок питания **(рис. 2a)** согласно схеме подключения **(рис. 5)** и зафиксируйте его в коробке для скрытого монтажа.
  (5.1) Стандартная эксплуатация.
  (5.2) Параллельное подключение макс. 8 устройств.
  (5.3) При выключении индуктивных нагрузок (например, реле, предохранителей, подключенных на входе устройств) может потребоваться установка подавляющего помехи напряжения устройства (А).
  (5.4) Стандартная эксплуатация с дополнительной функцией непрерывного освещения, включаемого с помощью внешнего выключателя.
  (5.5) Параллельное подключение с лестничным автоматом.
  (5.6) Стандартная эксплуатация с дополнительной возможностью включения вручную.
- Для монтажа на поверхность потребуется коробка для монтажа на поверхность (аксессуар) **(рис. 4)**. Закрепите коробку для монтажа на поверхность на потолке соответствующими дюбелями и винтами **(рис. 3)**. Подключите блок питания **(рис. 3a)** согласно схеме подключения **(рис. 5)** и зафиксируйте его в коробке для монтажа на поверхность, затянув оба винта **(рис. 3)**.
- Слегка надавив на сенсор, насадите его на блок питания и затяните винтами.

4 • ВВОД В ЭКСПЛУАТАЦИЮ

- **Включите сетевое напряжение.**
  Начинается фаза инициализации (подготовка), которая длится прибл. 60 сек. Красный светодиод сигнализирует о состоянии канала = освещение. Красный индикатор медленно мигает (f = 1 Гц). Подключенное освещение включено.
- **Светодиодный индикатор после подготовки.**
  Окружающее освещение ниже предварительно установленного уровня освещенности → светодиодный индикатор оповещает о распознавании движения: при каждом распознанном движении он кратко мигает 2 раза.(красный светодиод). Подключенное освещение включено.

  Окружающее освещение выше предварительно установленного уровня освещенности → красный светодиодный индикатор выключен. Нет оповещений о распознавании движения. Подключенное освещение выключено.

4.1 Режим работы
Освещение включается автоматически, когда датчик срабатывает при распознавании движения, если окружающее освещение ниже предварительно установленного уровня освещенности. Освещение выключается автоматически при отсутствии движений и по окончании предварительно установленного времени ожидания.

5 • НАСТРОЙКА С ПОМОЩЬЮ РЕГУЛИРОВОЧНЫХ ЭЛЕМЕНТОВ

- **Регулятор. Настройка времени ожидания = освещение (рис. 6a)**
  Время можно выбирать между значениями от 15 сек до 30 мин.
  ТЕСТ. Если стрелка установлена в положении **TEST (ТЕСТ)**, выбран тестовый режим, в котором прибор выполняет указанные ниже действия.
  • Уровень освещенности деактивирован.
  • Как только датчик срабатывает при распознавании движения, красный индикатор и подключенное освещение включаются и выключаются по следующей схеме: 1 с – ВКЛЮЧЕНИЕ, 2 с – ВЫКЛЮЧЕНИЕ.

  ⎍: стрелка указывает на ⎍, выбран "Краткий импульс", что означает следующее.
  • Датчик реагирует на движение и на установленное значение окружающего освещения.
  • Как только датчик срабатывает вследствие распознавания движения, красный индикатор и освещение включаются на 1 с, а затем выключаются на 9 с.
- **Регулятор. Настройка уровня освещенности = освещение (рис. 6b)**
  Можно выбирать уровни освещенности от 5 лк до 2000 лк.

☾ = уровень освещенности составляет прибл. 5 лк

☀ = режим дневной и ночной работы

Для облегчения эксплуатации предусмотрено шкалирование по областям применения.
• Проходы = 1 - 2 (40 - 200 лк)
• Рабочие области = 2 - 3 (200 - 600 лк)
• Работа с высокой интенсивностью освещения = > 3 (> 600 лк)

ПРИМЕЧАНИЕ. Если после вращения регулятора LUX (по направлению от значка луны) достигается текущий уровень освещенности, загорится красный индикатор (в этом случае индикатор служит вспомогательным регулировочным элементом). Светодиод автоматически выключается через 30 сек.

6 • ЦВЕТА

В стандартном исполнении прибор окрашен в белый цвет. Защитную панель **(рис. 7a)** и декоративное кольцо **(рис. 7b)** можно снять и покрыть краской в соответствии с пожеланиями клиента или заменить комплектом крышек серебристого цвета (аксессуар).

7 • ПРАКТИЧЕСКИЕ СОВЕТЫ

Неполадка	Причина
Освещение не включается, либо освещение выключается при присутствии людей и в темное время	- Установлено слишком низкое значение уровня освещенности. - Освещение выключилось вручную. - Человек находится вне диапазона обнаружения. - Препятствия мешают обнаружению. - Значение времени ожидания слишком низкое.
Освещение включено в присутствии людей, несмотря на достаточный уровень освещенности	- Установлено слишком высокое значение уровня освещенности. - Освещение было недавно включено вручную. - Датчик в тестовом режиме.
Освещение не выключается, либо освещение неожиданно включается при отсутствии людей	- Подождите, пока истечет время ожидания. - Тепловые источники помех в области обнаружения: тепловентилятор, лампа накаливания/галогеновый светильник, движущиеся объекты (напр. шторы на открытых окнах), нагрузка (реле ЭПРА), не защищенные от помех.
На фазе подготовки свет постоянно включается и выключается	- Слишком много искусственного света падает на датчик. - Увеличьте значение уровня освещенности в люксах или переместите датчик.
Прибор не реагирует	- Проверьте сетевое напряжение.

8 • ГАРАНТИЯ ПРОИЗВОДИТЕЛЯ, КОМПАНИИ ESYLUX

Продукция компании ESYLUX проверена на соответствие действующим предписаниям и изготовлена с чрезвычайной тщательностью. Лицо, предоставляющее гарантию, компания ESYLUX Deutschland GmbH, Postfach 1840, D-22908 Ahrensburg, или соответствующий дистрибьютор компании ESYLUX в вашей стране (полный список предоставлен на сайте www.esylux.com) берет на себя гарантийные обязательства по устранению брака изделия или материала в приборах компании ESYLUX в течение трех лет с даты изготовления. Эти гарантийные обязательства действуют вне зависимости от ваших законных прав по отношению к продавцу прибора. Гарантийные обязательства не распространяются на случаи естественного износа, изменения конструкции или возникновения неисправностей под влиянием окружающей среды, на повреждения при транспортировке, а также на поломки, возникшие вследствие несоблюдения инструкции по эксплуатации, руководства по обслуживанию и/или в результате ненадлежащей установки прибора. Гарантийные обязательства не распространяются на батареи, осветительные средства и аккумуляторы, которые входят в комплект поставки. Гарантийные обязательства будут выполнены только в случае, если сразу же после выявления дефектов прибор, не подвергавшийся изменениям, надлежащим образом упакованный и с оплаченной пересылкой, будет выслан лицу, предоставляющему гарантию, вместе со счетом/чеком и кратким письменным описанием поломки. В случае обоснованности гарантийных претензий лицо, предоставляющее гарантию, по собственному усмотрению в разумные сроки производит ремонт либо замену прибора. Дальнейшие претензии не принимаются. В частности это касается ущерба, возникшего вследствие недоброкачественности прибора. Если гарантийные претензии не обоснованы (например, если они поданы после истечения гарантийного срока или если они касаются дефектов, не указанных в гарантийных претензиях) и ремонт прибора не требует больших затрат, предоставляющее гарантию лицо может попытаться отремонтировать прибор за ваш счет.

MA00548200 • KAT 11/14

ESYLUX

ESYLUX GmbH
An der Strusbek 40, 22926 Ahrensburg/Germany
Internet: www.esylux.com
e-mail: info@esylux.com

CE

ESYLUX GmbH | An der Strusbek 40
22926 Ahrensburg / Germany
info@esylux.com | www.esylux.com
MA02291600

PL • CZUJNIK RUCHU

Gratulujemy zakupu wysokiej jakości produktu ESYLUX. Aby zapewnić prawidłowe działanie urządzenia, należy uważnie przeczytać niniejszą instrukcję instalacji/obsługi i przechowywać ją w bezpiecznym miejscu w celu późniejszego wykorzystania.

1 • INSTRUKCJE BEZPIECZEŃSTWA

OSTRZEŻENIE! Prace przy układach elektrycznych mogą być wykonywane wyłącznie przez autoryzowany personel z uwzględnieniem obowiązujących przepisów instalacyjnych. Przed zainstalowaniem systemu należy wyłączyć zasilanie.

μ = **Odstęp styków < 1,2 mm**

Po stronie wejściowej urządzenie należy zabezpieczyć przed zwarciami przy użyciu wyłącznika obwodu 10 A (rys. 5).

Produkt należy użytkować wyłącznie zgodnie z przeznaczeniem (zgodnie z opisem w instrukcji obsługi). Nie należy wprowadzać żadnych zmian ani modyfikacji, ponieważ spowoduje to unieważnienie gwarancji. Natychmiast po rozpakowaniu urządzenia należy je sprawdzić pod kątem uszkodzeń. W przypadku jakichkolwiek uszkodzeń w żadnym wypadku nie należy instalować urządzenia.
Jeśli nie można zagwarantować bezpiecznej pracy urządzenia, należy je natychmiast wyłączyć i zabezpieczyć przed niezamierzonym użyciem.

UWAGA: Tego urządzenia nie należy wyrzucać do odpadów zmieszanych. Zużyte urządzenia należy prawidłowo utylizować. Aby uzyskać więcej informacji, należy skontaktować się z lokalnym urzędem miasta.

2 • OPIS

ESYLUX MD 360/8 to czujnik ruchu do montażu sufitowego o obszarze detekcji 360° i zasięgu do 8 m, który jest przeznaczony do stosowania w małych pomieszczeniach, obszarach wejścia, toaletach i wiatach samochodowych. Światło jest włączane i wyłączane zgodnie z wymaganiami, co znacznie obniża koszty energii.

3 • INSTALACJA/MONTAŻ/PODŁĄCZENIE

- Zalecana wysokość montażu wynosi 2,50 – 3 m. Im większa wysokość montażu, tym większy zasięg. Jednakże czułość ulega zmniejszeniu. Czujnik jest najbardziej czuły, jeśli ktoś podejdzie do niego po skosie. Podejście do czujnika bezpośrednio lub od przodu utrudnia mu wykrycie ruchu, co sprawia, że jego zasięg jest znacznie mniejszy.
- Czujnik powinien być ustawiony zgodnie z lokalnymi warunkami i wymaganiami użytkownika **(rys. 1 (1) Podejście do czujnika od przodu (2) Podejście do czujnika po skosie)**.
- Przed przystąpieniem do instalacji należy wyłączyć zasilanie. Model standardowy MD 360i/8 jest przeznaczony do montażu wpuszczanego **(rys. 2)**.
  Podłączyć zasilacz **(Powerbox, rys. 2a)**, jak pokazano na schemacie obwodu **(rys. 5)**, i zamontować go we wpuszczanej puszce.
  (5.1) Standardowy tryb pracy
  (5.2) Równoległe działanie maks. 8 urządzeń.
  (5.3) W przypadku podłączania cewek indukcyjnych (np. przekaźników, przełączników, złączy szeregowych) może być wymagany obwód wygaszania (A).
  (5.4) Standardowy tryb pracy z dodatkową funkcją ciągłego oświetlenia za pomocą zewnętrznego przełącznika.
  (5.5) Równoległe urządzenie przełączające i oświetleniowe
  (5.6) Standardowy tryb pracy z dodatkową opcją ręcznego przełączania
- W przypadku montażu natynkowego wymagana jest puszka do montażu natynkowego (akcesorium) **(rys. 4)**. Mocno zamocować puszkę do montażu natynkowego za pomocą odpowiednich kołków rozporowych i śrub **(rys. 3)**. Podłączyć zasilacz **(Powerbox, rys. 3a)** w sposób pokazany na schemacie obwodu **(rys. 5)** i zamocować go w puszce do montażu natynkowego, dokręcając obie śruby **(rys. 3)**.
- Przymocować część czujnika do zasilacza poprzez lekkie naciśnięcie i dokręcić obie śruby.

4 • URUCHOMIENIE

- **Podłączanie napięcia sieciowego**
  Rozpocznie się faza inicjalizacji (nagrzewanie). Trwa to około 60 sekund.
  Czerwona dioda LED sygnalizuje stan kanału = oświetlenie
  Czerwona dioda LED miga powoli (f = 1 Hz).
  Podłączone oświetlenie zostanie włączone.

- **Wskaźnik LED po fazie rozgrzewania**
  Poziom światła jest niższy niż ustawiona wartość oświetlenia →, wówczas dioda LED jest włączana jako wskaźnik czujnika ruchu = 2 krótkie mignięcia za każdym razem, gdy ruch zostanie wykryty **(czerwona dioda LED)**. Podłączone oświetlenie zostanie włączone.

  Poziom światła przekracza ustawioną wartość światła →, **czerwona dioda LED** jest wyłączona. Brak wskazania sygnalizującego wykrycie ruchu. Podłączone oświetlenie zostanie wyłączone.

4.1 Działanie
Oświetlenie jest włączane automatycznie, jeśli czujnik zostanie wyzwolony przez ruch, a poziom oświetlenia znajduje się poniżej ustawionej wartości. Światło wyłącza się automatycznie, jeśli ruch nie jest już wykrywany i upłynął ustawiony czas obserwacji.

5 • USTAWIENIE ZA POMOCĄ ELEMENTÓW STERUJĄCYCH USTAWIENIAMI

- **Regulator: Czas obserwacji = oświetlenie (rys. 6a)**
  Czas można wybrać w zakresie od 15 sekund do 30 minut
  TEST: Jeśli strzałka wskazuje na **„TEST"**, wybrano tryb testowy, tj.:
  - Wartość światła jest wyłączona.
  - Gdy czujnik zostanie aktywowany przez ruch, **czerwona dioda LED** i podłączone oświetlenie migają przez 1 sekundę i nie migają przez 2 sekundy.

  ⎍: Jeśli strzałka jest skierowana w stronę ⎍, wybierany jest „krótki impuls", tj.:
  - Czujnik reaguje na ruch i na ustawioną wartość poziomu oświetlenia.
  - Gdy czujnik zostanie aktywowany przez ruch, **czerwona dioda LED** i oświetlenie zostaną włączone na 1 sekundę i wyłączone na 9 sekund.

- **Regulator: Wartości oświetlenia LUX = oświetlenie (rys. 6b)**
  Wartości oświetlenia można wybrać w zakresie od 5 luksów do 2000 lx.

☾ = Wartość natężenia światła wynosi ok. 5 lx

☀ = Tryb pracy dziennej/nocnej

Aby ułatwić pracę, wartości oświetlenia w różnych obszarach są podzielone w następujący sposób:
- obszary przejściowe = 1 – 2 (40 – 200 lx)
- obszary robocze = 2 – 3 (200 – 600 lx)
- Czynności, przy których wymagane jest jasne światło = > 3 (> 600 lx)

UWAGA: Gdy bieżący poziom oświetlenia zostanie osiągnięty przez obrócenie regulatora luksów (zaczynając od symbolu księżyca), jest to sygnalizowane przez czerwoną diodę LED, która się zapala (dioda LED działa w ten sposób, aby pomóc przy ustawianiu). Dioda LED zgaśnie automatycznie po 30 sekundach.

6 • KOLORY

Standardowy model jest biały. Osłonę **(rys. 7a)** i pierścień konstrukcyjny **(rys. 7b)** można zdjąć i polakierować w wybranym przez klienta kolorze lub zastąpić srebrnym zestawem osłon (akcesorium).

7 • PRAKTYCZNE PORADY

Usterka	Przyczyna
Oświetlenie nie włącza się lub oświetlenie przełącza się pomimo ruchu i ciemności	- Wartość oświetlenia jest ustawiona na zbyt niską - Oświetlenie zostało wyłączone ręcznie - Osoba nie znajduje się w obszarze detekcji - Przeszkody wpływają na wykrywanie - Ustawiony czas obserwacji jest zbyt krótki
Oświetlenie włącza się w przypadku wykrycia ruchu, nawet jeśli poziom oświetlenia jest wystarczający	- Wartość oświetlenia jest ustawiona na zbyt wysoką - Oświetlenie było niedawno obsługiwane ręcznie - Czujnik jest w trybie testowym
Oświetlenie nie wyłącza się lub oświetlenie włącza się, nawet w przypadku braku ruchu	- Oczekiwanie na czas obserwacji - Zaburzenia termiczne w obszarze detekcji: Grzejniki na patio, halogenowy naświetlacz / żarówka, poruszające się przedmioty (np. zasłony w otwartym oknie), obciążenie (przekaźnik skrzynki połączeń szeregowych) nie są tłumione
Oświetlenie cały czas włącza się i wyłącza w fazie rozgrzewania	- Zbyt dużo sztucznego światła padającego na czujnik - Zwiększyć wartość natężenia światła lub zmienić położenie czujnika
Urządzenie nie reaguje	- Sprawdzić napięcie sieciowe

8 • GWARANCJA PRODUCENTA ESYLUX

Gwarancja producenta ESYLUX znajduje się na stronie www.esylux.com.

• DANE TECHNICZNE

ZASILANIE SIECIOWE	230 V ~ 50 Hz
OBSZAR DETEKCJI	360°
ZASIĘG	ok. 8 m zasięgu przy wysokości montażu wynoszącej ok. 2,50 m
ZALECANA WYSOKOŚĆ MONTAŻU	2,50 - 3 m
REGULACJA USTAWIEŃ	mechanicznie za pomocą elementów sterujących ustawieniami
ZDOLNOŚĆ WYŁĄCZANIA	stateczniki elektroniczne 100 A/200 µs 230 V ~ 50 Hz, 1000 W/5 A (cos φ = 1), 500 VA/2,5 A (cos φ = 0,5)
CZAS OBSERWACJI	impuls/ok. 15 sekund - 30 minut
ZAKRES EKSPOZYCJI NA ŚWIATŁO	5 - 2000 lx
POMIAR ŚWIATŁA	światło mieszane
STOPIEŃ OCHRONY	IP 20 dla modelu wpuszczanego, IP 54 z puszką do montażu natynkowego (akcesorium)
KLASA OCHRONY	II
ZAKRES TEMPERATUR ROBOCZYCH	-25°C…+55°C
OBUDOWA	Poliwęglan stabilizowany UV
PRZYBL. WYMIARY	model wpuszczany: Ø 140 mm, wysokość 47,7 mm
KOLOR	biały, zbliżony do RAL 9010

Dane techniczne i konstrukcja mogą ulec zmianie.