DE PRÄSENZMELDER
GB PRESENCE SENSOR
FR DÉTECTEUR DE PRÉSENCE
NL PRESENTIEMELDER
DK TILSTEDEVÆRELSESFØLER
SE NÄRVARODETEKTOR

MA00548400

● ● PD 360/8 SLAVE

● ● PD 360/24 SLAVE

ESYLUX

www.esylux.com

ABB. • FIG. • PMC. 1

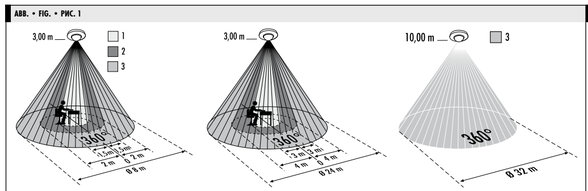

ABB. • FIG. • PMC. 5

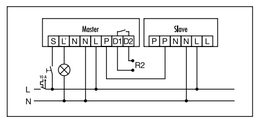

ABB. • FIG. • PMC. 2

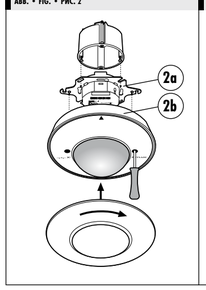

ABB. • FIG. • PMC. 3

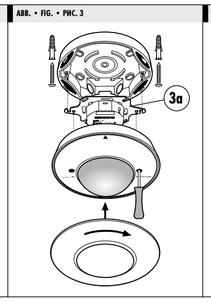

ABB. • FIG. • PMC. 4

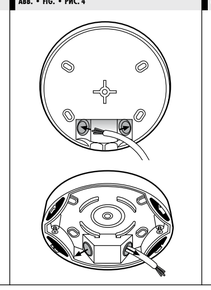

ABB. • FIG. • PMC. 6

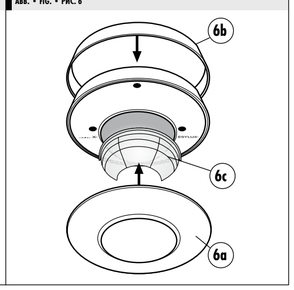

• TECHNISCHE DATEN • TECHNICAL DATA • DONNÉES TECHNIQUES • TECHNISCHE GEGEVENS • TEKNISKE DATA • TEKNISKA UPPGIFTER

NETZSPANNUNG MAINS VOLTAGE TENSION SECTEUR	230 V ~ 50 Hz		NETSPANNING NETSPÆNDING NÄTSPÄNNING
ERFASSUNGSBEREICH FIELD OF DETECTION ZONE DE DETECTION	360°		DETECTIEZONE REGISTRERINGSOMRÅDE AVKÄNNINGSVINKEL
REICHWEITE RANGE PORTEE	PD 360/8 Slave: ca. 8 m im Durchmesser bei einer Montagehöhe von ca. 3 m approx. 8 m in diameter at an installation height of approx. 3 m env. 8 m de diamètre avec une hauteur de montage d'env. 3 m PD 360/24 Slave: ca. 24 m im Durchmesser bei einer Montagehöhe von ca. 3 m approx. 24 m in diameter at an installation height of approx. 3 m env. 24 m de diamètre avec une hauteur de montage d'env. 3 m	PD 360/8 Slave: ca. 8 m in doorsnede bij een montagehoogte van ca. 3 m ca. 8 m i diameter ved en monteringshøjde på ca. 3 m ca 8 m i diameter vid en monteringshöjd av ca 3 m PD 360/24 Slave: ca. 24 m in doorsnede bij een montagehoogte van ca. 3 m ca. 24 m i diameter ved en monteringshøjde på ca. 3 m ca 24 m i diameter vid en monteringshöjd av ca 3 m	REIKWIJDTE RÆKKEVIDDE RÄCKVIDD
SCHUTZART PROTECTION TYPE TYPE DE PROTECTION	IP 20 als UP-Version, IP 54 mit AP-Dose (Zubehör) IP 20 for recessed model, IP 54 with surface mounting box (accessory) IP 20 en version sous enduit, IP 54 avec boîtier sur enduit (en option)	IP 20 bij inbouwmontage, IP 54 met opbouwcontactdoos (toebehoor) IP 20 als UP-version (UP = under pods), IP 54 med AP-dåse (tilbehør) IP 20 som infälld version, IP 54 med utanpåliggande dosa (tillbehör)	ISOLATIEKLASSE BESKYTTELSESTYPE KAPSLINGSKLASS
SCHUTZKLASSE PROTECTION CLASS CLASSE DE PROTECTION	II		BESCHERMKLASSE BESKYTTELSESKLASSE SKYDDSKLASS
BETRIEBSTEMPERATURBEREICH OPERATING TEMPERATURE RANGE TEMPERATURES AUTORISEES	-25 °C…+55° C		BETRIEBSTEMPERATUURBEREIK DRIFTSTEMPERATUROMRÅDE DRIFTTEMPERATURSOMRÅDE
GEHÄUSE CASING BOITIER	UV-stabilisiertes Polycarbonat UV stabilized polycarbonate Polycarbonate stabilisé aux UV	uv-gestabiliseerd polycarbonaat UV-stabiliseret polykarbonat UV-stabiliserad polykarbonat	BEHUIZING HUS STOMME
ABMESSUNGEN CA. APPROX. DIMENSIONS DIMENSIONS	PD 360/8 Slave: UP-Version: Ø 140 mm, Höhe 47,7 mm Recessed model: Ø 140 mm, height 47,7 mm Version sous enduit : Ø 140 mm, hauteur 47,7 mm PD 360/24 Slave: UP-Version: Ø 140 mm, Höhe 60 mm Recessed model: Ø 140 mm, height 60mm Version sous enduit : Ø 140 mm, hauteur 60 mm	PD 360/8 Slave: inbouwmontage: Ø 140 mm, hoogte 47,7 mm UP-versie: Ø 140 mm, hoogte 47,7 mm Infälld version: Ø 140 mm, höjd 47,7 mm PD 360/24 Slave: inbouwmontage: Ø 140 mm, hoogte 60 mm UP-versie: Ø 140 mm, hoogte 60 mm Infälld version: Ø 140 mm, höjd 60 mm	AFMETINGEN CA. MÅL CA MÅTT CA.
FARBE COLOUR COULEUR	weiß, ähnlich RAL 9010 white, similar to RAL 9010 blanc, semblable à RAL 9010	wit, ongeveer RAL 9010 Hvid, lignende RAL 9010 Vit, liknande RAL 9010	KLEUR FARVE FÄRG

Technische und optische Änderungen vorbehalten. Aktuelle Informationen zum Produkt finden Sie immer auf der ESYLUX Homepage. • Technical and design features may be subject to change. You can find out more about this product on the ESYLUX homepage. • Sous réserve de modifications techniques et esthétiques. Pour plus d'informations sur ce produit, consultez le site Internet d'ESYLUX. • Technische en optische wijzigingen voorbehouden. Actuele informatie over dit product kunt u vinden op de website van ESYLUX. • Der tages forbehold for tekniske og optiske ændringer. Du kan altid finde aktuelle informationer om produktet på ESYLUX hjemmesiden. • Vi förbehåller oss rätten till tekniska och utseendemässiga ändringar. Aktuell produktinformation hittar du alltid på ESYLUX hemsida.

DE • PRÄSENZMELDER

Wir gratulieren Ihnen zum Kauf dieses qualitativ hochwertigen ESYLUX Produktes. Um ein einwandfreies Funktionieren zu gewährleisten, lesen Sie bitte diese Montage-/Bedienungsanleitung sorgfältig durch und bewahren Sie sie auf, um gegebenenfalls zukünftig nachlesen zu können.

1 • SICHERHEITSHINWEISE

ACHTUNG: Arbeiten an elektrischen Systemen dürfen nur von autorisiertem Fachpersonal unter Berücksichtigung der landesüblichen Installationsvorschriften/-normen ausgeführt werden. Vor der Montage des Produktes ist die Netzspannung freizuschalten.

Das Gerät ist eingangsseitig mit einem 10 A Leitungsschutzschalter abzusichern (Abb. 5).

Das Produkt ist nur für den sachgemäßen Gebrauch (wie in der Bedienungsanleitung beschrieben) bestimmt. Änderungen, Modifikationen dürfen nicht vorgenommen werden, da ansonsten jeglicher Gewährleistungsanspruch entfällt. Sofort nach dem Auspacken ist das Gerät auf Beschädigungen zu prüfen. Im Falle einer Beschädigung darf das Gerät keinesfalls in Betrieb genommen werden. Wenn anzunehmen ist, dass ein gefahrloser Betrieb des Gerätes nicht gewährleistet werden kann, so ist dieses unverzüglich außer Betrieb zu nehmen und gegen unbeabsichtigten Betrieb zu sichern.

HINWEIS: Dieses Gerät darf nicht mit dem unsortierten Siedlungsabfall entsorgt werden. Besitzer von Altgeräten sind gesetzlich dazu verpflichtet, dieses Gerät fachgerecht zu entsorgen. Informationen erhalten Sie von Ihrer Stadt- bzw. Gemeindeverwaltung.

2 • BESCHREIBUNG

Die ESYLUX PD 360/8 Slave und PD 360/24 Slave sind Präsenzmelder, die an einen Master-Präsenzmelder angeschlossen werden können. Somit kann der Erfassungsbereich des „Master-Gerätes" kostengünstig erweitert werden. Der Master schaltet die angeschlossenen Verbraucher je nach den eingestellten Parametern.
Die Slave-Geräte dienen nur der Präsenzerfassung und geben bei erkannter Bewegung einen Impuls an den Master. Der Anschluss der Slave-Melder ist an folgende Master-Präsenzmelder möglich:
• PD 360i/8
• PD 360i/24

3 • INSTALLATION / MONTAGE / ANSCHLUSS

• Die empfohlene Montagehöhe beträgt 2,50 - 3 m. Mit steigender Montagehöhe wird die Reichweite größer, die Empfindlichkeit wird jedoch kleiner. Die Bewegung quer zum Melder ist optimal für eine Auslösung. Bei einem direkten und frontalen Zugehen ist es für den Melder schwieriger eine Bewegung zu erkennen, somit ist die Reichweite deutlich geringer.
• Die Platzierung des Melders sollte entsprechend den räumlichen Gegebenheiten und Anforderungen erfolgen **(Abb. 1 (1) Sitzende Personen (2) Frontal zum Melder (3) Quer zum Melder)**.

HINWEIS: Master-Slave-Schaltung: Das Mastergerät schaltet angeschlossene Verbraucher je nach eingestellten Parameter. Die Slavegeräte dienen nur der Präsenzerfassung und geben bei erkannter Bewegung einen Impuls an das Master-Gerät. Die Lichtmessung erfolgt also nur im Mastergerät. Achten Sie somit auf die optimale Platzierung des Master-Gerätes. Es können max. 10 Slave-Geräte an ein Master-Gerät angeschlossen werden. Die gesamte Leitungslänge darf 100 m nicht überschreiten.

• Vor der Montage des Produktes ist die Netzspannung freizuschalten. Die Slave-Melder sind in der Standard-Ausführung für die Unterputz-Montage ausgeführt **(Abb. 2)**. Netzteil **(Powerbox Abb. 2a)** gemäss Anschlussplan **(Abb. 5)** anschließen und in der UP-Dose befestigen.
• Für die Aufputzmontage wird eine AP-Dose (Zubehör) benötigt **(Abb. 4)**. AP-Dose an der Decke mit entsprechenden Dübel und Schrauben ausreichend befestigen **(Abb. 3)**. Netzteil **(Powerbox Abb. 3a)** gemäss Anschlussplan **(Abb. 5)** anschließen und in der AP-Dose, durch anziehen der beiden Schrauben, befestigen **(Abb. 3)**.
• Sensorteil durch leichten Druck auf das Netzteil aufstecken und die beiden Schrauben festziehen.

4 • INBETRIEBNAHME

Die Slavegeräte dienen nur der Präsenzerfassung und geben bei erkannter Bewegung einen Impuls an das Master-Gerät. Alle Parameter werden am Master-Gerät eingestellt.

• Netzspannung zuschalten.
Es beginnt eine Initialisierungsphase (warm-up) von ca. 60 Sek.
Die **grüne LED** blinkt langsam und signalisiert den Zustand des Melders.

• LED-Anzeige nach warm-up
Nach der Initialisierungsphase ist die LED ständig als Anzeige für die Bewegungserfassung aktiv = 2 x kurzes blitzen je erfasster Bewegung

5 • FARBEN

Die Standardausführung ist in der Farbe weiß. Die Abdeckblende **(Abb. 6a)** und der Designring **(Abb. 6b)** sind abnehmbar und können Kundenspezifisch lackiert werden oder durch ein Abdeckset in silber (Zubehör) ersetzt werden.

6 • LINSENMASKE

Mit der beiliegenden Linsenmaske **(Abb. 6c)** (Halbschale) können Erfassungssegmente gezielt ausgeblendet werden.

7 • ESYLUX HERSTELLERGARANTIE

ESYLUX Produkte sind nach geltenden Vorschriften geprüft und mit größter Sorgfalt hergestellt. Der Garantiegeber, die ESYLUX Deutschland GmbH, Postfach 1840, D-22908 Ahrensburg (für Deutschland) bzw. der entsprechende ESYLUX Distributor in Ihrem Land (eine vollständige Übersicht finden Sie unter www.esylux.com) übernimmt für die Dauer von drei Jahren ab Herstelldatum eine Garantie auf Herstellungs-/Materialfehler der ESYLUX Geräte. Diese Garantie besteht unabhängig von Ihren gesetzlichen Rechten gegenüber dem Verkäufer des Geräts. Die Garantie bezieht sich nicht auf die natürliche Abnutzung, Veränderung/Störung durch Umwelteinflüsse oder auf Transportschäden sowie nicht auf Schäden, die infolge Nichtbeachtung der Bedienungsanleitung, der Wartungsanweisung und/oder unsachgemäßer Installation entstanden sind. Mitgelieferte Batterien, Leuchtmittel und Akkus sind von der Garantie ausgeschlossen. Die Garantie kann nur gewährt werden, wenn das unveränderte Gerät unverzüglich nach Feststellung des Mangels mit Rechnung/Kassenbon sowie einer kurzen schriftlichen Fehlerbeschreibung, ausreichend frankiert und verpackt an den Garantiegeber eingesandt wird. Bei berechtigtem Garantieanspruch wird der Garantiegeber nach eigener Wahl das Gerät in angemessener Zeit ausbessern oder austauschen. Weitergehende Ansprüche umfasst die Garantie nicht, insbesondere haftet der Garantiegeber nicht für aus der Fehlerhaftigkeit des Geräts entstehende Schäden. Sollte der Garantieanspruch nicht gerechtfertigt sein (z.B. nach Ablauf der Garantiezeit oder bei Mängeln außerhalb des Garantieanspruchs), so kann der Garantiegeber versuchen, das Gerät kostengünstig gegen Berechnung für Sie zu reparieren.

GB • PRESENCE SENSOR

Congratulations on your purchase of this high-quality ESYLUX product. To ensure correct device operation, please read these installation/operating instructions carefully and keep them in a safe place for future reference.

1 • SAFETY INSTRUCTIONS

WARNING! Work on electrical systems must be carried out by authorised personnel only, with due regard to the applicable installation regulations. Switch off the power supply before installing the system.

On the input side, the device is to be protected against short circuits with a 10 A circuit breaker (fig. 5).

Use this product only as intended (as described in the user instructions). Do not make any changes or alterations as this will render any warrantees null and void. You should check the device for damage immediately after unpacking it. If there is any damage, you should not install the device under any circumstances.
If you suspect that safe operation of the device cannot be guaranteed, you should turn the device off immediately and make sure that it cannot be operated unintentionally.

NOTE: this device must not be disposed of as unsorted household waste. Used devices must be disposed of correctly. Contact your local town council for more information.

2 • DESCRIPTION

The ESYLUX PD 360/8 Slave and PD 360/24 Slave are presence sensors connected to a master presence sensor. This allows the field of detection of the „master device" to be cost-effectively extended. The master switches the connected load
in accordance with the set parameters. The slave devices only serve to register the presence of persons - if motion is detected they send an impulse to the master. The slave-sensor can be connected to the following master presence sensors:
• PD 360i/8
• PD 360i/24

3 • INSTALLATION / MOUNTING / CONNECTION

• The recommended installation height is 2.50 - 3 m. The greater the installation height, the greater the range. The sensitivity is, however, reduced. The sensor is at its most sensitive if approached diagonally. If approached directly or frontally it is more difficult for the sensor to recognise motion and the range is considerably reduced.
• The sensor should be positioned as suits the local environment and requirements **(figure 1 (1) seated people (2) frontal to sensor (3) diagonal to sensor)**.

NB: Master-Slave switch: The master switch switches connected loads depending on the set parameters. The slave devices only serve to detect the presence of persons. They send an impulse to the master device if motion is detected. The light is therefore only measured in the master device. Please therefore ensure that the master device is positioned accordingly. Up to 10 Slave devices can be connected to the master device. The full cable length may not exceed 100 m.

• Switch off the mains supply before installing the product. The standard slave sensor is designed for recessed installation **(fig. 2)**. Connect the power supply **(Powerbox fig. 2a)** as shown in the circuit diagram **(figure 5)** and fit into the recessed box.
• If surface mounting, a surface mounting box (accessory) is required **(fig. 4)**. Secure the surface mounting box securely with the appropriate plugs and screws **(fig. 3)**. Connect the power supply **(Powerbox fig. 3a)** as shown in the circuit diagram **(fig. 5)** and secure in the surface mounted box by tightening both screws **(fig. 3)**.
• Attach the sensor part to the power supply by applying slight pressure and tighten both screws.

4 • STARTING UP

The slave devices only serve to detect the presence of persons. They send an impulse to the master device if motion is detected. All parameters are set in the master device.

• Connecting mains voltage
An initialisation phase (warm-up) starts. This lasts approximately 60 seconds.
The **green LED** flashes slowly indicating the sensor's status.

• LED display following warm-up
Following the warm up phase the LED, that the motion detection, is active = 2 x brief flashes each time motion is detected.

5 • COLOURS

The standard model is white. The covering screen **(fig. 6a)** and the design ring **(fig. 6b)** can be removed and can be varnished in a colour of the customer's choice, or replaced by a silver cover set (accessory).

6 • LENS MASK

Use the lens mask provided **(fig. 6c)** (half shell) to mask specific areas of detection.

7 • ESYLUX MANUFACTURER'S GUARANTEE

ESYLUX products are tested in accordance with applicable regulations and manufactured with the utmost care. The guarantor, ESYLUX Deutschland GmbH, Postfach 1840, D-22908 Ahrensburg, Germany (for Germany) or the relevant ESYLUX distributor in your country (visit www.esylux.com for a complete overview) provides a guarantee against manufacturing/material defects in ESYLUX devices for a period of three years from the date of manufacture. This guarantee is independent of your legal rights with respect to the seller of the device. The guarantee does not apply to natural wear and tear, changes/interference caused by environmental factors or damage in transit, nor to damage caused as a result of failure to follow the user or maintenance instructions and/or as a result of improper installation. Any illuminants or batteries supplied with the device are not covered by the guarantee. The guarantee can only be honoured if the device is sent back with the invoice/receipt, unchanged, packed and with sufficient postage to the guarantor, along with a brief description of the fault, as soon as a defect has been identified.
If the guarantee claim proves justified, the guarantor will, within a reasonable period, either repair the device or replace it. The guarantee does not cover further claims; in particular, the guarantor will not be liable for damages resulting from the device's defectiveness. If the claim is unfounded (e.g. because the guarantee has expired or the fault is not covered by the guarantee), then the guarantor may attempt to repair the device for you for a fee, keeping costs to a minimum.

FR • DÉTECTEUR DE PRÉSENCE

Félicitations ! Avec ce produit ESYLUX, vous avez fait le choix de la qualité. Pour l'utiliser dans les meilleures conditions, veuillez lire attentivement cette notice de montage et d'utilisation et la conserver en vue d'une éventuelle consultation future.

1 • CONSIGNES DE SÉCURITÉ

ATTENTION : seules des personnes autorisées et qualifiées pour effectuer une installation conforme aux normes et prescriptions en vigueur peuvent intervenir sur des réseaux électriques. Coupez le courant avant d'installer le produit.

L'appareil doit être protégé côté entrée à l'aide d'un disjoncteur 10 A (fig. 5).

Ce produit ne doit être utilisé que dans les conditions prévues par le présent mode d'emploi. Tout changement ou modification entraîne l'annulation de la garantie. Une fois que vous avez déballé l'appareil, vérifiez qu'il ne présente aucun défaut. En cas d'anomalie, ne le mettez pas en marche. Si vous n'êtes pas certain que l'appareil peut être utilisé en toute sécurité, éteignez-le immédiatement et prenez vos dispositions pour empêcher toute utilisation involontaire.

REMARQUE : cet appareil ne doit en aucun cas être jeté avec les déchets municipaux. Les propriétaires d'équipements électriques ou électroniques usagés ont en effet l'obligation légale de les déposer dans un centre de collecte sélective. Informez-vous auprès de votre municipalité sur les possibilités de recyclage.

2 • DESCRIPTION

ESYLUX PD 360/8 Slave et PD 360/24 Slave sont des détecteurs de présence pouvant être raccordés à un détecteur de présence Master. Ils permettent ainsi d'élargir à bon marché la zone de détection de l'appareil „Master". Le Master enclenche les consommateurs
raccordés en fonction des paramètres réglés. Les appareils Slave servent uniquement à la détection de présence et envoient une impulsion au Master dès qu'un mouvement est détecté. Les détecteurs Slave peuvent être raccordés aux détecteurs de présence Master suivants :
• PD 360i/8
• PD 360i/24

3 • INSTALLATION / MONTAGE / RACCORDEMENT

• La hauteur de montage recommandée est 2,50 - 3 m. Une hauteur de montage plus élevée augmente la portée, mais diminue la sensibilité. Pour un déclenchement optimal, le mouvement doit s'effectuer perpendiculairement au détecteur. En cas d'approche directe et frontale, la détection d'un mouvement sera plus difficile et la portée sera en conséquence nettement plus faible.
• L'emplacement du détecteur devrait être choisi en fonction des conditions d'espace existantes **(fig. 1 (1) personnes assises (2) en face du détecteur (3) transversalement par rapport au détecteur)**.

REMARQUE : connexion Master-Slave : L'appareil Master enclenche les consommateurs raccordés en fonction des paramètres réglés. Les appareils Slave servent uniquement à la détection de présence et envoient une impulsion au Master dès qu'un mouvement est détecté. La mesure de lumière s'effectue donc uniquement dans l'appareil Master. Veillez en conséquence à un emplacement optimum de l'appareil Master. 10 appareils Slave peuvent être au maximum raccordés à un appareil Master. Le câble de raccordement ne doit pas dépasser 100 m de longueur.

• Avant le montage du produit, il convient de couper la tension du secteur. En version standard, les détecteurs Slave sont conçus pour un montage sous crépi **(fig. 2)**. Raccorder l'alimentation **(Powerbox fig. 2a)** conformément au plan de raccordement **(fig. 5)** et la fixer à l'intérieur du boîtier sous crépi.
• Pour un montage sur crépi, un boîtier sur crépi (accessoire) est nécessaire **(fig. 4)**. Fixer solidement le boîtier sur crépi au plafond à l'aide de chevilles et de vis correspondantes **(fig. 3)**. Raccorder l'alimentation **(Powerbox fig. 3a)** conformément au plan de raccordement **(fig. 5)** et la fixer à l'intérieur du boîtier sur crépi en serrant les deux vis **(fig. 3)**.
• Enficher la partie capteur sur l'alimentation en exerçant un léger appui et serrer les deux vis.

4 • MISE EN SERVICE

Les appareils Slave servent uniquement à la détection de présence et envoient une impulsion au Master dès qu'un mouvement est détecté. Tous les paramètres sont réglés sur l'appareil Master.

• Enclencher la tension du secteur.
Une phase d'initialisation (warm-up) d'env. 60 sec. démarre.
La **DEL verte** clignote lentement et indique le statut du détecteur.

• Affichage DEL après le warm-up
Après la phase d'initialisation, la DEL est active pour la détection de mouvement = 2 x brefs clignotements pour chaque mouvement détecté.

5 • COLORIS

Le modèle standard est de couleur blanche. L'abat-jour **(fig. 6a)** et l'anneau design **(fig. 6b)** sont amovibles et peuvent être laqués selon les souhaits du client ou être remplacés par un kit argenté (en option).

6 • CAPUCHON

Le capuchon fourni **(fig. 6c)** (demi-coque) permet de masquer certaines zones de détection.

7 • ESYLUX - GARANTIE DU CONSTRUCTEUR

Les produits ESYLUX sont fabriqués avec le plus grand soin et testés selon les normes en vigueur. Le garant, ESYLUX Deutschland GmbH, Case postale 1840, D-22908 Ahrensburg (pour l'Allemagne) ou le distributeur de la marque dans votre pays (vous trouverez toutes les informations nécessaires à ce sujet sur le site www.esylux.com) garantit les appareils ESYLUX contre les défauts de fabrication et de matériaux pour une durée de 3 ans à partir de la date d'achat. Cette garantie est indépendante de vos droits légaux vis-à-vis du vendeur de l'appareil. L'usure naturelle, les modifications de l'appareil dues à son milieu d'installation et les dommages résultant de son transport n'entrent pas dans le cadre de la garantie. De même, ne sont pas couverts les défauts dus au non-respect des instructions de montage et d'entretien et/ou à une installation inappropriée. Sont également exclues de la garantie les batteries, sources lumineuses et piles fournies avec l'appareil. La procédure de garantie ne pourra être enclenchée que sur présentation d'un appareil non modifié après constatation du défaut, ainsi que d'un ticket de caisse valable, accompagnés d'une courte description de l'anomalie constatée et expédié au garant dans un emballage approprié et suffisamment affranchi. Si le recours en garantie s'avère justifié, le garant peut décider soit de réparer, soit de remplacer l'appareil dans les meilleurs délais. La garantie ne comprend aucun autre recours. Le garant n'est notamment pas responsable de tout dommage causé par un défaut de l'appareil. Si le recours de garantie s'avère injustifié (par exemple, si la garantie a expiré ou si le défaut constaté n'est pas couvert par celle-ci), le garant tentera de réparer l'appareil au meilleur coût.

NL • PRESENTIEMELDER

Wij feliciteren u met de aankoop van dit ESYLUX kwaliteitsprodukt. Voor een goede werking van het product dient u deze montage-/bedieningshandleiding zorgvuldig door te lezen en te bewaren, om later na te kunnen lezen.

1 • VEILIGHEIDSINSTRUCTIES

LET OP: Werkzaamheden aan elektrische systemen mogen uitsluitend door gekwalificeerd vakpersoneel uitgevoerd worden conform de geldende installatievoorschriften/-normen. Voor montage van het product de netspanning uitschakelen.

Het apparaat moet aan de kant van de ingang met een installatieautomaat van 10 A beveiligd zijn (fig. 5).

Het product is alleen bestemd voor normaal gebruik (volgens de gebruiksaanwijzing). Aanpassingen of toevoegingen zijn niet toegestaan. Dan vervalt elk recht op garantie. U dient het apparaat onmiddellijk na het uitpakken op beschadigingen te controleren. Bij beschadiging mag het apparaat in geen geval in gebruik genomen worden. Wanneer aannemelijk is dat veilig gebruik niet gewaarborgd kan worden, dient u het apparaat direct buiten gebruik te stellen en onbedoeld gebruik ervan te voorkomen.

OPMERKING: Dit apparaat mag niet samen met ander huishoudelijk afval worden weggegooid. Afgedankte elektrische en elektronische apparaten dienen volgens de wettelijke voorschriften te worden afgevoerd. Neem voor meer informatie contact op met uw gemeente.

2 • BESCHRIJVING

De ESYLUX PD 360/8 Slave en PD 360/24 Slave zijn presentiemelders die aan een master-presentiemelder kunnen worden aangesloten. Zodoende kan het detectiebereik van het „master-apparaat" voordelig worden uitgebreid. De master schakelt de aangesloten verbruikers naar gelang de ingestelde parameters. De slave-apparaten zijn alleen bestemd voor de presentiedetectie en geven een impuls aan de master zodra een beweging wordt herkend. De aansluiting van de slave-melder is mogelijk aan de volgende master-presentiemelders:
• PD 360i/8
• PD 360i/24

3 • INSTALLATIE / MONTAGE / AANSLUITING

• De aanbevolen montagehoogte bedraagt 2,50 - 3 m. Bij stijgende montagehoogte wordt de reikwijdte groter, de gevoeligheid wordt echter kleiner. De beweging dwars t.o.v. de melder is optimaal voor een activering. Bij direct en frontaal er naar toe gaan is het voor de melder moeilijker om een beweging te herkennen, zodoende is de reikwijdte duidelijk geringer.
• De plaatsing van de melder moet overeenkomstig de ruimtelijke omstandigheden en eisen plaatsvinden **(fig. 1 (1) Zittende personen (2) Frontaal naar de melder (3) Dwars naar de melder)**.

OPMERKING: master-slave-schakeling: Het master-apparaat schakelt aangesloten verbruikers naar gelang de ingestelde parameters. De slave-apparaten zijn alleen bestemd voor de presentiedetectie en geven een impuls aan de master zodra een beweging wordt herkend. De lichtmeting vindt dus alleen in het master-apparaat plaats. Let daarom op een optimale plaatsing van het master-apparaat. Er kunnen max. 10 slave-apparaten aan een master-apparaat worden aangesloten. De totale leidinglengte mag niet groter zijn dan 100 m.

• Voor de montage van het product moet de netspanning vrijgeschakeld worden. De slave-melders zijn in de standaarduitvoering uitgevoerd voor de inbouwmontage **(fig. 2)**. Netadapter **(Powerbox fig. 2a)** volgens aansluitschema **(fig. 5)** aansluiten en in de inbouwdoos bevestigen.
• Voor de opbouwmontage is een opbouwdoos (accessoires) nodig **(fig. 4)**. Opbouwdoos aan het plafond met geschikte pluggen en schroeven voldoende bevestigen **(fig. 3)**. Netadapter **(Powerbox fig. 3a)** volgens aansluitschema **(fig. 5)** aansluiten en in de opbouwdoos bevestigen door de beide schroeven vast te draaien **(fig. 3)**.
• Sensorgedeelte er door lichte druk op de netadapter opsteken en de beide schroeven vastdraaien.

4 • INGEBRUIKSTELLING

De slave-apparaten zijn alleen bestemd voor de presentiedetectie en geven een impuls aan het master-apparaat zodra een beweging wordt herkend. Alle parameters worden aan het master-apparaat ingesteld.

• Netspanning inschakelen.
Er begint een initialisatiefase (warm-up) van ca. 60 sec.
De **groene LED** knippert langzaam en signaleert de toestand van de melder.

• LED-indicatie na warm-up
Na de initialisatiefase is de LED continu actief als indicator voor de bewegingsdetectie = 2 x kort knipperen per gedetecteerde beweging.

5 • KLEUREN

De standaarduitvoering is wit. De afschermkap **(fig. 6a)** en de designring **(fig. 6b)** kunnen verwijderd en in de door de klant gewenste kleur gelakt of door een zilveren afdekset (toebehoor) vervangen worden.

6 • LENSMASKER

Met het meegeleverde lensmasker **(fig. 6c)** (halfe schaal) kunnen detectiegebieden gericht worden afgeschermd.

7 • ESYLUX FABRIEKSGARANTIE

ESYLUX producten zijn volgens de geldende voorschriften gecontroleerd en met de grootste zorg vervaardigd. De garantiegever, ESYLUX Deutschland GmbH, Postfach 1840, D-22908 Ahrensburg (voor Duitsland) of de verantwoordelijke ESYLUX distributeur in uw land (een volledig overzicht kunt u vinden op www.esylux.com), geeft drie jaar garantie op fabricage- en materiaalfouten van ESYLUX apparaten, gerekend vanaf de fabricagedatum. Deze garantie staat los van uw wettelijke rechten tegenover de verkoper van het apparaat. De garantie omvat geen normale slijtage, verandering door omgevingsinvloeden of transportschade, noch schade ontstaan als gevolg van het niet in acht nemen van de handleiding en/of de onderhoudsinstructies en/of als gevolg van ondeskundige installatie. Meegeleverde batterijen, lampen en accu's vallen buiten de garantie. De garantie kan enkel verleend worden indien het ongewijzigde apparaat met de kassabon direct na vaststelling van het gebrek voldoende gefrankeerd en verpakt aan de garantiegever wordt geretourneerd, vergezeld van een korte schriftelijke beschrijving van de fout. Bij een terechte garantieclaim zal de garantiegever het apparaat naar eigen keuze repareren of vervangen binnen een redelijke termijn. Alle andere schadeclaims zijn uitgesloten. In het bijzonder is de garantiegever niet aansprakelijk voor schade veroorzaakt door een gebrek aan het apparaat. Indien de garantieclaim niet terecht blijkt te zijn (bijvoorbeeld na afloop van de garantietermijn of bij buiten de garantie vallende gebreken), kan de garantiegever proberen het apparaat zo goedkoop mogelijk voor u te repareren. Hiervoor zullen kosten in rekening worden gebracht.

DK • TILSTEDEVÆRELSESFØLER

Du ønskes tillykke med købet af dette kvalitetsmæssigt førsteklasses ESYLUX-produkt. For at sikre en ordentlig funktion bør du gennemlæse denne monterings-/betjeningsvejledning omhyggeligt og opbevare den for om nødvendigt at kunne slå efter.

1 • SIKKERHEDSANVISNINGER

ADVARSEL: Arbejde på elektriske systemer må kun udføres af autoriserede fagfolk under overholdelse af nationale installationsforskrifter/-standarder. For montering af produktet skal netspændingen slås fra.

Apparatet skal sikres på indgangssiden med en 10 A ledningssikkerhedsafbryder (fig. 5).

Produktet er kun beregnet til korrekt brug (som beskrevet i betjenings-vejledningen). Der må ikke foretages ændringer eller modifikationer, idet alle krav på garanti derved bortfalder. Umiddelbart efter udpakningen skal apparatet kontrolleres for beskadigelser. I tilfælde af en beskadigelse må apparatet under ingen omstændigheder tages i brug.
Når det må antages, at der ikke kan garanteres en sikker drift af apparatet, så skal det tages ud af drift med det samme og sikres mod utilsigtet drift.

BEMÆRK: Dette apparat må ikke bortskaffes med usorteret husholdningsaffald. Ejere af brugt udstyr er i henhold til loven forpligtet til at bortskaffe dette udstyr fagligt korrekt. I din kommune kan du få yderligere informationer.

2 • BESKRIVELSE

ESYLUX PD 360/8 Slave og PD 360/24 Slave er tilstedværelsesfølere som kan tilkobles til en master-tilstedeværelsesfører. Dermed kan detektionsområdet af „master-apparatet" udvides med ringe omkostninger. Masteren tilslutter de opkoblede forbrugere ifølge de indstillede parametre. Slave-apparaterne tjener kun til tilstedeværelsesdetektion og ved detekteret bevægelse giver de en impuls til masteren. Slave-følere kan opkobles til følgende master-tilstedeværelsesfølere:
• PD 360i/8
• PD 360i/24

3 • INSTALLERING / MONTERING / TILSLUTNING

• Den anbefalede monteringshøjde er 2,50 - 3 m. Med stigende monteringshøjde bliver rækkevidden større, men følsomhedem bliver ringere. Bevægelsen på tværs til føleren er optimal til en aktivering. Ved en direkte eller frontal tilnærmelse er det vanskeligt for føleren at dække en bevægelse, således er rækkevidden tydeligt ringere.
• Følerens placering bør gennemføres svarende tyl forholdene og krav **(fig. 1 (1) siddende personer (2) frontal til føleren (3) tværs til føleren)**.

BEMÆRK: Master-Slave-tilslutning: Mastereapparatet tilslutter opkoblede forbrugere ifølge de indstillede parametre. Slave-apparaterne tjener kun til tilstedeværelsesdetektion og ved detekteret bevægelse giver de en impuls til mastereapparatet. Lysmålingen finder altså kun sted i mastereapparatet. Hold derfor øje med den optimale placering af master-apparatet. Maks. 10 slave-apparater kan opkobles til master-apparatet. Den samlede ledningslængde må ikke overstige 100 m.

• Inden produktet monteres, skal netspændingen fig.rydes. Slave-følere er som standard-model kontrueret til skjult montering (under pods) **(fig. 2)**. Tilslut strømforsyningen **(Powerbox fig. 2a)** ifølge diagrammet **(fig. 5)** og fastgør i den indfældte dåse.
• Til montering på vægpruds bruger du den tilsvarende dåse (tilbehør) **(fig. 4)**. Fastgør dåsen tilstrækkeligt med tilsvarende dyvler og skruer **(fig. 3)**. Tilslut strømforsyningen **(Powerbox fig. 3a)** ifølge diagrammet **(fig. 5)** og fastgør den si dåsen ved at stramme begge skruer **(fig. 3)**.
• Sæt følerdelen med svag tryk på strømdorsyningen og stram begge skruer.

4 • IDRIFTTAGNING

Slave-apparaterne tjener kun til tilstedeværelsesdetektion og ved detekteret bevægelse giver de en impuls til mastereapparatet. Alle parametre indstilles på master-apparatet:

• Tænd for netspændingen.
En initialiseringsfase (warm-up) på ca. 60 sek. starter.
Den **grønne LED** blinker langsomt og signaliserer følerens tilstand.

• LED-display efter warm-up
Efter initialiseringsfasen er LED konstant aktivt som display til bevægelsesdetektionen = 2 x kort blink per detekteret bevægelse.

5 •

FI	LÄSNÄOLOILMAISIN	
NO	TILSTEDEVÆRELSESDETEKTOR	
IT	RILEVATORE DI PRESENZE	
ES	DETECTOR DE PRESENCIA	
PT	DETECTOR DE PRESENÇA	
RU	ДАТЧИК ПРИСУТСТВИЯ	

MA00548400

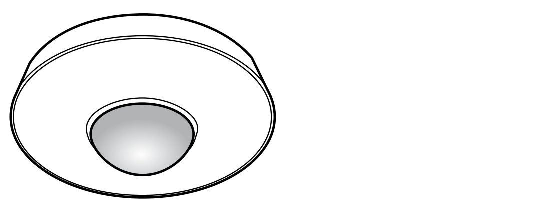

• • PD 360/8 SLAVE

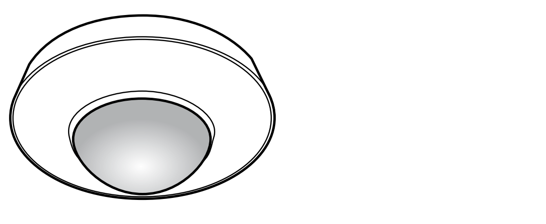

• • PD 360/24 SLAVE

ESYLUX

www.esylux.com

ABB. • FIG. • РИС. 1

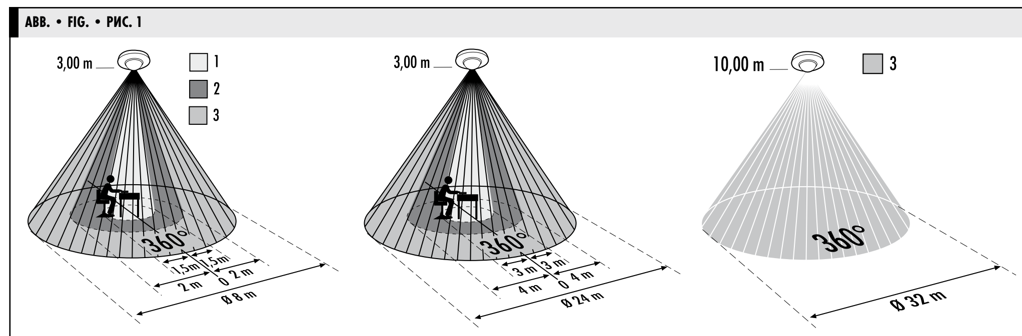

ABB. • FIG. • РИС. 5

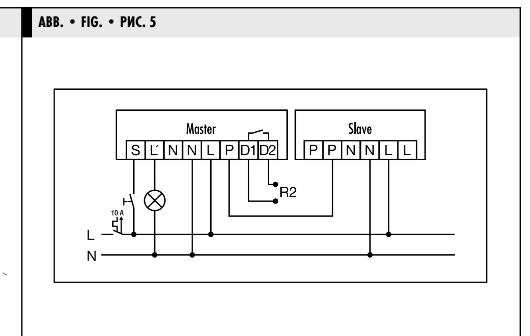

ABB. • FIG. • РИС. 2

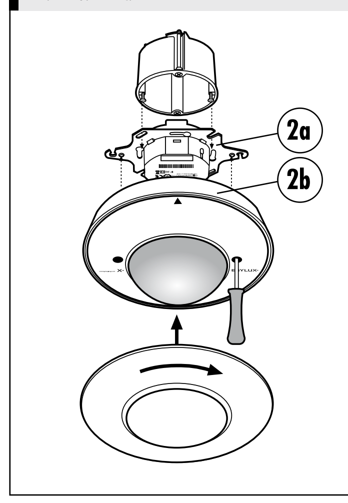

ABB. • FIG. • РИС. 3

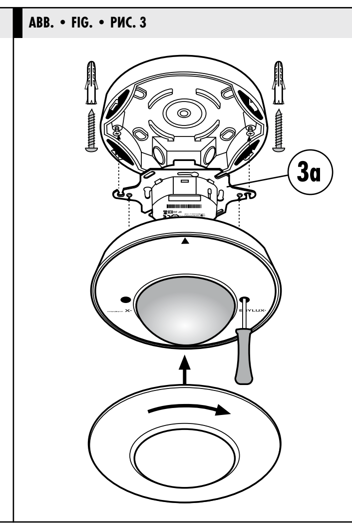

ABB. • FIG. • РИС. 4

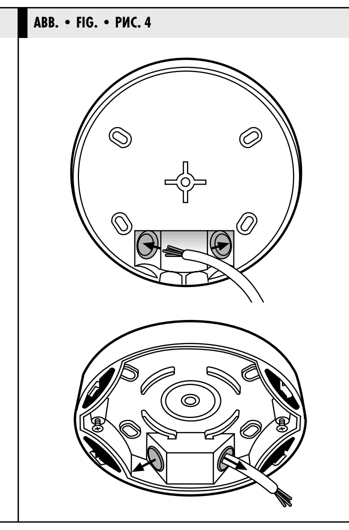

ABB. • FIG. • РИС. 6

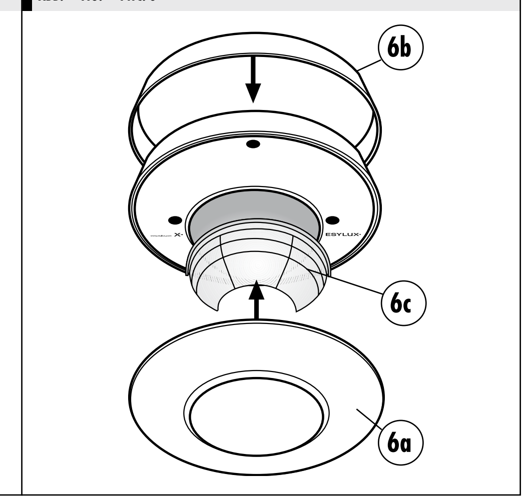

• TEKNISET TIEDOT • TEKNISKE DATA • DATI TECNICI • CARACTERÍSTICAS TÉCNICAS • DADOS TÉCNICOS • ТЕХНИЧЕСКИЕ ХАРАКТЕРИСТИКИ

VERKKOJÄNNITE NETTSPENNING ALIMENTAZIONE	230 V ~ 50 Hz	TENSIÓN DE RED TENSÃO DE REDE НАПРЯЖЕНИЕ ЭЛЕКТРОСЕТИ
TUNNISTUSALUE DETEKTERINGSOMRÅDE CAMPO DI RILEVAMENTO	360°	CAMPO DE DETECCIÓN ÁREA ABRANGIDA УГОЛ ОХВАТА
KANTOMATKA REKKEVIDDE PORTATA	PD 360/8 Slave: halkaisijaltaan n. 8 m n. 3 m:n asennuskorkeudessa ca. 8 m i diameter ved en monteringshøyde på ca. 3 m circa 8 m di diametro con un'altezza di montaggio di circa 3 m PD 360/24 Slave: halkaisijaltaan n. 24 m n. 3 m:n asennuskorkeudessa ca. 24 m i diameter ved en monteringshøyde på ca. 3 m circa 24 m di diametro con un'altezza di montaggio di circa 3 m PD 360/8 Slave: aprox. 8 m en diámetro con una altura de montaje de aprox. 3 m aprox. 8 m de diâmetro no caso de uma altura de montagem de aprox. 3 m прибл. 8 м в диаметре при высоте монтажа ок. 3 м PD 360/24 Slave: aprox. 24 m en diámetro con una altura de montaje de aprox. 3 m aprox. 24 m de diâmetro no caso de uma altura de montagem de aprox. 3 m прибл. 24 м в диаметре при высоте монтажа ок. 3 м	ALCANCE DE DETECCIÓN ALCANCE ДАЛЬНОСТЬ ДЕЙСТВИЯ
KOTELOINTILUOKITUS KAPSLINGSGRAD GRADO DI PROTEZIONE	IP 20 uppoasennusversiona, IP 54 pinta-asennusrasialla (lisävaruste) IP 20 som innfellingsversjon, IP 54 med påveggsboks (tilbehør) IP 20 come versione da incasso, IP 54 con presa esterna (accessorio) IP 20 como versión empotrado, IP 54 con Caja de superficie (Accesorio) IP 20 como versão UP, IP 54 com tomada AP (acessório)luz misturada IP 20 в версии для скрытого монтажа, IP 54 с коробкой для монтажа на поверхность (аксессуар)	INDICE DE PROTECCIÓ TIPO DE PROTECÇÃO СТЕПЕНЬ ЗАЩИТЫ
SUOJALUOKITUS ISOLASJONSKLASSE CLASSE DI PROTEZIONE	II	CLASE DE PROTECCIÓN CLASSE DE PROTECÇÃO КЛАСС ЗАЩИТЫ
KÄYTTÖLÄMPÖTILA-ALUE DRIFTSTEMPERATUROMRÅDE TEMPERATURA DI ESERCIZIO	-25 °C…+55° C	RANGO DE TEMPERATURA DE SERVICIO FAIXA DE TEMPERATURA OPERACIONAL ДИАПАЗОН РАБОЧИХ ТЕМПЕРАТУР
KOTELO KABINETT CORPO	UV-säteilyä kestävä polykarbonaatti UV-stabilisert polykarbonat Policarbonato stabilizzato agli UV Policarbonato estable a UV policarbonato estabilizado contra UV УФ-устойчивый поликарбонат	CARCASA CAIXA КОРПУС
MITAT N. MÅL CA. DIMENSIONI CIRCA	PD 360/8 Slave: Uppoasennusversio: Ø 140 mm, korkeus 47,7 mm innfellingsversjon: Ø 140 mm, høyde 47,7 mm Versione da incasso: Ø 140 mm, altezza 47,7 mm PD 360/24 Slave: Uppoasennusversio: Ø 140 mm, korkeus 60 mm innfellingsversjon: Ø 140 mm, høyde 60 mm Versione da incasso: Ø 140 mm, altezza 60 mm PD 360/8 Slave: Versión empotrado: Ø 140 mm, altura 47,7 mm Versão UP: Ø 140 mm, altura 47,7 mm Версия для скрытого монтажа: Диаметр - 140 мм, высота - 47,7 мм PD 360/24 Slave: Versión empotrado: Ø 140 mm, altura 60 mm Versão UP: Ø 140 mm, altura 60 mm Версия для скрытого монтажа: Диаметр - 140 мм, высота - 60 мм	DIMENSIONES APROX. DIMENSÕES APROX. ПРИБЛИЗИТЕЛЬНЫЕ ГАБАРИТЫ
VÄRI FARGE COLORE	valkoinen, lähes kuin RAL 9010 hvit, tilsvarende RAL 9010 bianco, simile al RAL 9010 blanco, similar a la RAL 9010 branco, semelhante a RAL 9010 белый, по цветовой гамме близок к RAL 9010	COLOR COR ЦВЕТ

Oikeus teknisiin ja optisiin muutoksiin pidätetään. Ajankohtaisia tietoja tuotteesta löytyy aina ESYLUX-kotisivulta. • Med forbehold om tekniske og utseendemessige endringer. Aktuell informasjon om produktet finner du alltid på ESYLUX hjemmesiden. • L'azienda si riserva il diritto di apportare modifiche tecniche ed estetiche. Per ulteriori informazioni su questo prodotto, consultare il sito Internet ESYLUX. • Reservado el derecho a realizar cambios técnicos y estéticos. Encontrará más información actualizada sobre este producto en la página web de ESYLUX. • Reservamo-nos o direito de efectuar alterações técnicas e estéticas. Para informações actualizadas sobre o produto consulte a página na Internet ESYLUX. • Мы оставляем за собой право на внесение изменений в технические и оптические параметры. Актуальные сведения об этом продукте вы можете узнать, посетив домашнюю страницу ESYLUX.

FI • LÄSNÄOLOILMAISIN

Onnittelemme sinua tämän laadukkaan ESYLUX-tuotteen oston johdosta. Jotta moitteeton toiminta olisi taattua, lue tämä asennus-/käyttöohje huolella ja säilytä se, jotta voit lukea sitä tulevaisuudessa tarvittaessa lisää.

1 • TURVAOHJEET

HUOMIO: Sähköjärjestelmille tehtävien töiden suorittaminen on jätettävä ainoastaan valtuutettujen ammattihenkilöiden tehtäväksi maassa voimassa olevia asennusmääräyksiä/-normeja noudattaen. Ennen tuotteen asentamista on verkkojännite kytkettävä pois päältä.

Laite on varmistettava tulopuolelta 10 A:n tehosuojakytkimellä (kuva 5).

Tuote on tarkoitettu ainoastaan asianmukaiseen käyttöön (käyttöohjeessa kuvatulla tavalla). Laitteeseen ei saa tehdä muutoksia eikä sitä saa muokata, koska muutoin kaikki oikeudet takuuseen raukeavat. Laite on tarkastettava vaurioiden varalta välittömästi pakkauksesta purkamisen jälkeen. Jos vaurioita havaitaan, laitetta ei missään tapauksessa saa ottaa käyttöön.
Jos on oletettavissa, että laitteen vaaratonta käyttöä ei voida taata, laite on otettava välittömästi käytöstä ja varmistettava tahattoman käytön varalta.

OHJE: Tätä laitetta ei saa hävittää lajittelemattoman yhdyskuntajätteen seassa. Käytettyjen laitteiden omistajilla on lakisääteinen velvollisuus hävittää laite asianmukaisesti. Tietoja saat kaupungista tai kuntasi virastosta.

2 • KUVAUS

ESYLUX PD 360/8 Slave ja PD 360/24 Slave ovat läsnäoloilmaisimia, jotka voidaan liitää Master-läsnäoloilmaisimeen. Näin "Master-laitteen" tunnistusaluetta voidaan laajentaa edullisesti. Master kytkee liitetyt käyttölaitteet asetettujen parametrien mukaisesti. Slave-laitteet on tarkoitettu ainoastaan läsnäolon tunnistukseen ja ne antavat liikkeen havaitessaan impulssin Master-laitteelle. Slave-ilmaisinten liittäminen on mahdollista seuraaviin Master-läsnäoloilmaisimiin:
• PD 360i/8
• PD 360i/24

3 • ASENNUS / LIITÄNTÄ

• Suositeltava asennuskorkeus on 2,50 - 3 m. Suurempi asennuskorkeus lisää kantomatkaa, mutta herkkyys laskee. Poikittain ilmaisimeen suuntautuva liike on ihanteellinen laukaisua varten. Ilmaisin havaitsee suoraan ja edestä tulevan liikkeen vaikeammin ja siten kantomatka on huomattavasti pienempi.
• Ilmaisin on sijoitettava tilallisia olosuhteita ja vaatimuksia vastaavasti **(fig. 1 (1) istuvat henkilöt (2) suoraan ilmaisimeen nähden (3) poikittain ilmaisimeen nähden)**.

HUOMAUTUS: Master-Slave-kytkentä: Master-laite kytkee liitettyjä käyttölaitteita asetettujen parametrien mukaan. Slave-laitteet on tarkoitettu vain läsnäolon havaitsemiseen ja ne antavat impulssin Master-laitteelle, kun liike havaitaan. Valonmittaus tapahtuu siis vain Master-laitteessa. Varmista siten Master-laitteen ihanteellinen sijoitus.
10 Slave-laitetta voidaan liittää yhteen Master-laitteeseen. Johdon kokonaispituus ei saa ylittää 100 m:ä.

• Ennen tuotteen asentamista on verkkojännite kytkettävä pois päältä. Slave-ilmaisimet on valmistettu vakiomallina uppoasennusta varten **(fig. 2)**.
Liitä verkkolaite **(Powerbox fig. 2a)** liitäntäkaavion **(fig. 5)** mukaisesti ja kiinnitä se uppoasennusrasiaan.
• Pinta-asennukseen tarvitaan pinta-asennusrasia (lisävaruste) **(fig. 4)**. Kiinnitä pinta-asennusrasia kattoon riittävästi vastaavilla tulpilla ja ruuveilla **(fig. 3)**. Liitä verkkolaite **(Powerbox fig. 3a)** liitäntäkaavion **(fig. 5)** mukaisesti ja kiinnitä se pinta-asennusrasiaan kiristämällä molemmat ruuvit **(fig. 3)**.
• Työnnä anturiosa kevyesti painamalla verkkolaitteelle ja kiristä molemmat ruuvit.

4 • KÄYTTÖÖNOTTO

Slave-laitteet on tarkoitettu vain läsnäolon havaitsemiseen ja ne antavat impulssin Master-laitteelle, kun liike havaitaan. Kaikki parametrit asetetaan Master-laitteella.

• **Kytke verkkojännite päälle.**
Alkaa n. 60 sekunnin alustusvaihe (lämpenemisvaihe).
Vihreä LED vilkkuu hitaasti ja ilmoittaa ilmaisimen tilan.

• **LED-näyttö lämpenemisen jälkeen**
Asennusvaiheen jälkeen LED toimii jatkuvasti liikkeentunnistuksen näyttönä = 2 x lyhyt välähdys jokaista havaittua liikettä kohti

5 • VÄRIT

Vakiomallin väri on valkoinen. Peitesuojus **(fig. 6a)** ja Design-rengas **(fig. 6b)** voidaan irrottaa ja maalata asiakkaan toiveiden mukaan tai vaihtaa hopeiseen suojussarjaan (lisävaruste).

6 • LINSSIMASKI

Mukana tulevan linssimaskin **(fig. 6c)** (puolipallo) avulla voidaan tunnistussegmenttejä peittää kohdistetusti.

7 • ESYLUX-VALMISTAJATAKUU

ESYLUX-tuotteet on tarkastettu voimassa olevien määräysten mukaisesti ja valmistettu erittäin huolella. Takuun myöntäjä, ESYLUX Deutschland GmbH, Postfach 1840, D-22908 Ahrensburg (Saksassa) tai vastaava maassasi toimiva ESYLUX-jakelija (täydellinen luettelo löytyy osoitteesta www.esylux.com) antaa ESYLUX-laitteiden valmistus-/materiaalivirheille takuun kolmen vuoden ajaksi valmistuspäiväyksestä lukien. Tämä takuu on voimassa laitteen myyjää koskevista lakisääteisistä oikeuksistasi riippumatta. Takuu ei koske luonnollista kulumista, ympäristövaikutusten tai kuljetusvaurioiden aiheuttamia muutoksia/häiriöitä tai vaurioita, jotka ovat syntyneet käyttöohjeen, huolto-ohjeen noudattamatta jättämisestä ja/tai muusta kuin asianmukaisesta asennuksesta. Takuu ei koske mukana tulevia paristoja, lamppuja ja akkuja. Takuu voidaan myöntää vain, kun muuttamaton laite lähetetään yhdessä laskun/kassakuitin kanssa riittävillä postimerkeillä varustettuna ja riittävästi pakattuna takuun myöntäjälle välittömästi puutteen havaitsemisen jälkeen. Kun takuuvaade on oikeutettu, takuun myöntäjä korjaa tai vaihtaa laitteen kohtuullisen ajan kuluessa oman valintansa mukaan. Takuu ei kata laajempia vaatimuksia, takuun myöntäjä ei erityisesti vastaa laitteen virheellisyydestä aiheutuneista vahingoista. Jos takuuvaade ei ole oikeutettu (esim. takuuaika on kulunut umpeen tai viat eivät kuulu takuun piiriin), takuun myöntäjä voi yrittää korjata laitteen puolestasi edullisesti laskua vastaan.

NO • TILSTEDEVÆRELSESDETEKTOR

Vi gratulerer deg med kjøpet av dette eksklusive ESYLUX-produktet. For å forsikre deg om en problemfri drift bør du lese gjennom denne bruksanvisningen nøye og ta godt vare på den, slik at du kan ta den frem og lese den om igjen ved behov.

1 • SIKKERHETSANVISNINGER

ADVARSEL: Arbeid på elektriske systemer skal kun utføres av autorisert personell, og nasjonale forskrifter og normer for installasjoner skal følges. Nettspenningen skal kobles fra før produktet monteres.

Enheten skal sikres med en vernebryter på 10 A (fig. 5) på inngangssiden.

Produktet er kun konstruert for det tiltenkte bruksområdet (som beskrevet i bruksanvisningen). Endringer eller modifikasjoner skal ikke utføres, da dette fører til at garantien bortfaller. Detektoren skal ikke under noen omstendigheter tas i bruk hvis du oppdager en skade. Har du mistanke om at detektoren ikke kan brukes uten risiko, skal detektoren straks settes ut av drift og sikres mot utilsiktet bruk.

MERK! Dette apparatet skal ikke kastes med ikke kildesortert husholdningsavfall. Eiere av kasserte apparater er forpliktet etter loven til å kvitte seg med apparatet i henhold til forskriftene. Ta kontakt med kommunen for nærmere informasjon.

2 • BESKRIVELSE

ESYLUX PD 360/8 Slave og PD 360/24 Slave er tilstedeværelsesdetektorer som kan kobles til en master-tilstedeværelsesdetektor. Dermed kan detekteringsområdet til masterenheten utvides for en rimelig pris. Masterenheten slår de tilkoblede elektriske forbrukerne av/på i samsvar med de innstilte parametrene.
Slaveenhetene brukes bare til tilstedeværelsesdetektering og sender en impuls til masterenheten når bevegelse registreres. Slavedetektoren kan kobles til følgende master-tilstedeværelsesdetektorer:
• PD 360i/8
• PD 360i/24

3 • INSTALLASJON/MONTERING/TILKOBLING

• Monteringshøyde er 2,50–3 meter. Jo større monteringshøyden er, jo større blir rekkevidden. Følsomheten blir imidlertid redusert. Bevegelse diagonalt til detektoren er optimalt for en aktivering. Ved direkte og frontal tilnærming er det vanskelig for detektoren å registrere en tilstedeværelse, dermed er rekkevidden merkbart redusert.
• Plasseringen av detektoren bør velges med hensyn til forholdene og behovet i rommet **(fig. 1 (1) sittende personer (2) rett foran detektor (3) diagonalt til detektor)**.

MERK! Master/slave-kobling: Masterenheten slår de tilkoblede elektriske forbrukerne av/på i samsvar med de innstilte parametrene. Slaveenhetene brukes bare til tilstedeværelsesdetektering og sender en impuls til masterenheten når bevegelse registreres. Lysmålingen utføres også bare i masterenheten. Sørg derfor for at masterenheten får en optimal plassering.
Det kan kobles maks. 10 slaveenheter til én masterenhet. Den samlede ledningslengden på 100 m må ikke overskrides.

• Nettspenningen skal kobles fra før produktet monteres. Slavedetektorene er som standard konstruert for innfelt montering **(fig. 2)**.
Nettadapteren **(Powerbox fig. 2a)** kobles til i henhold til koblingsskjemaet **(fig. 5)** og festes i innfellingsboksen.
• Det er nødvendig med en påveggsboks (tilbehør) ved utenpåliggende montering **(fig. 4)**. Fest påveggsboksen i taket med egnede plugger og skruer **(fig. 3)**. Nettadapteren **(Powerbox fig. 3a)** kobles til i henhold til koblingsskjemaet **(fig. 5)** og festes i påveggsboksen ved å trekke til de to skruene **(fig. 3)**.
• Sensordelen settes fast med et lett trykk på nettadapteren. Etterpå må du trekke til begge skruene.

4 • OPPSTART

Slaveenhetene brukes bare til tilstedeværelsesdetektering og sender en impuls til masterenheten når bevegelse registreres. Alle parametrer stilles inn på master-detektoren.

• **Koble inn nettspenningen.**
Først starter en initialiseringsfase (oppvarming) på cirka 60 sekunder.
Den **grønne LED-en** blinker sakte og signaliserer detektorens tilstand.

• **LED-visning etter oppvarmingen**
Etter initialiseringsfasen er LED-en konstant aktiv som visning av bevegelsesdetektering = 2 x korte blink per detekterte bevegelse

5 • FARGER

Standardmodellen er hvit. Dekkplaten **(fig. 6a)** og designringen **(fig. 6b)** kan tas av og lakkeres etter kundens ønske, eller skiftes ut med en sølvfarget dekkplate (ekstratilbehør).

6 • LINSEMASKE

Ved hjelp av den medfølgende linsemasken **(fig. 6c)** (halvskål) kan registreringssegmenter skjules.

7 • ESYLUX PRODUKTGARANTI

ESYLUX-produktene er testet etter gjeldende forskrifter og produsert med største nøyaktighet. Garantigiver, ESYLUX Deutschland GmbH, Postfach 1840, D-22908 Ahrensburg (for Tyskland) og ESYLUX-distributøren i ditt hjemland (du finner en fullstendig oversikt på www.esylux.com) gir deg treårs garanti på produksjons-/materialfeil på ESYLUX-produkter fra og med produksjonsdato. Denne garantien gjelder uavhengig av dine rettigheter etter loven overfor forhandleren av produktet. Garantien omfatter ikke normal slitasje, forandringer/feil på grunn av påvirkninger fra omgivelsene eller transportskader, og heller ikke skader som har oppstått som følge av at bruksanvisningen eller vedlikeholdsanvisningen ikke har blitt fulgt, og/eller ukorrekt installasjon. Medfølgende batterier, lyskilder og oppladbare batterier omfattes ikke av garantien. Garantien gjelder kun i tilfeller der produktet sendes tilbake i opprinnelig tilstand, når mangelen er oppdaget. Regning/kvittering legges ved, samt en kort, skriftlig feilbeskrivelse. Produktet sendes med tilstrekkelig porto og innpakket til garantigiver. Innvilges krav overfor garantien, kommer garantigiver til å ubedre eller skifte ut produktet etter egen vurdering og innen rimelig tid. Garantien omfatter ikke mer omfattende krav, spesielt er garantigiver ikke ansvarlig for skader som skyldes produktets mangler. Dersom krav overfor garantien ikke innvilges (for eksempel når garantitiden er uløpt eller ved mangler som ikke dekkes av garantien), kan garantigiver forsøke å reparere produktet til en rimelig pris.

IT • RILEVATORE DI PRESENZE

Congratulazioni per l'acquisto di questo prodotto di elevata qualità ESYLUX. Per garantire un corretto funzionamento, si prega di leggere attentamente le presenti istruzioni di montaggio e d'uso e di conservarle per una eventuale consultazione successiva.

1 • INDICAZIONI DI SICUREZZA

ATTENZIONE: le operazioni sugli impianti elettrici devono essere eseguite solo da personale autorizzato nel rispetto delle disposizioni e delle norme di installazione locali. Prima dell'installazione del prodotto interrompere l'alimentazione.

È necessario proteggere il dispositivo tramite un interruttore magnetotermico da 10 A in ingresso (fig. 5).

Il prodotto è destinato solo a un utilizzo adeguato (come descritto nelle istruzioni per l'uso). Non è consentito eseguire variazioni o modifiche, pena l'annullamento della garanzia. Dopo il disimballaggio verificare che il prodotto non sia danneggiato. In caso di danni, non utilizzare il dispositivo.
Se si presume che il funzionamento sicuro del dispositivo non possa essere garantito, non utilizzare l'apparecchio e impedirne l'azionamento involontario.

NOTA: il presente dispositivo non deve essere smaltito come rifiuto urbano indifferenziato. Chi possiede un vecchio dispositivo è vincolato per legge allo smaltimento conformemente alle normative in vigore. Per ulteriori informazioni rivolgersi all'amministrazione comunale.

2 • DESCRIZIONE

ESYLUX PD 360/8 Slave e PD 360/24 Slave sono rilevatori di presenze che possono essere collegati ad un rilevatore di presenze master. In questo modo il campo di rilevamento dell'„apparecchio master" può essere ampliato nel modo più economico possibile. Il master attiva le utenze collegate a seconda dei parametri impostati. Gli apparecchi slave vengono utilizzati per il rilevamento delle presenze e forniscono un impulso al master in caso di riconoscimento di un movimento. Il collegamento dei rilevatori slave è possibile nei seguenti rilevatori di presenze master:
• PD 360i/8
• PD 360i/24

3 • INSTALLAZIONE / MONTAGGIO / COLLEGAMENTO

• L'altezza di montaggio consigliata è di 2,50 - 3 m. Con un'altezza di montaggio maggiore, la portata aumenta, tuttavia la sensibilità viene ridotta. Il movimento in direzione trasversale rispetto al sensore è ottimale per l'intervento del sensore. In caso di avvicinamento diretto e frontale, è più difficile per il sensore rilevare un movimento, pertanto la portata si riduce notevolmente.
• Il posizionamento del sensore deve essere eseguito in base alle condizioni ambientali e alle esigenze **(fig. 1 (1) Persone sedute (2) Di fronte al rilevatore (3) Perpendicolarmente al rilevatore)**.

SUGGERIMENTO: Commutazione master-slave: l'apparecchio master commuta le utenze collegate a seconda dei parametri impostati. Le apparecchiature slave vengono utilizzate per il rilevamento delle presenze e forniscono un impulso all'apparecchiatura master in caso di riconoscimento di un movimento. La misurazione della luce viene eseguita solo nel master. Pertanto, prestare attenzione al posizionamento ottimale dell'apparecchiatura master. A un apparecchio master possono essere collegati un massimo di 10 apparecchi slave. La lunghezza totale del cavo non deve superare i 100 m.

• Prima di eseguire il montaggio del prodotto è necessario togliere alimentazione. I rilevatori slave sono realizzati in esecuzione standard per il montaggio da incasso **(fig. 2)**. Collegare l'alimentatore **(Powerbox fig. 2a)** secondo lo schema dei collegamenti **(fig. 5)** e fissarlo alla presa da incasso.
• Per il montaggio a parete è necessaria una presa esterna (accessorio) **(fig. 4)**. Fissare adeguatamente la presa esterna al soffitto con i tasselli e le viti corrispondenti **(fig. 3)**.
Collegare l'alimentatore **(Powerbox fig. 3a)** secondo lo schema dei collegamenti **(fig. 5)** e fissarlo alla presa esterna stringendo le due viti **(fig. 3)**.
• Inserire l'elemento del sensore nell'alimentatore con una leggera pressione e serrare con le due viti.

4 • MESSA IN FUNZIONE

Le apparecchiature slave vengono utilizzate per il rilevamento delle presenze e forniscono un impulso all'apparecchiatura master in caso di riconoscimento di un movimento. Tutti i parametri vengono impostati nell'apparecchio master.

• **Collegare l'alimentazione.**
Inizia una fase di inizializzazione (warm-up) di circa 60 sec.
Il **LED verde** lampeggia lentamente e segnala lo stato del rilevatore.

• **Visualizzazione tramite LED dopo il warm-up**
Dopo la fase di inizializzazione, il LED si accende in modo continuo per indicare il rilevamento del movimento = 2 brevi lampeggi per ogni movimento rilevato.

5 • COLORI

L'esecuzione standard è di colore bianco. La copertura di protezione **(fig. 6a)** e l'anello di design **(fig. 6b)** sono asportabili e possono essere verniciati in base alle esigenze del cliente o sostituiti con un set di copertura in argento (accessorio).

6 • MASCHERA PER LENTI

Con la maschera per lenti fornita in dotazione **(fig. 6c)** (semiguscio) possono essere oscurati in modo mirato vari segmenti di filevazione.

7 • GARANZIA DEL PRODUTTORE ESYLUX

I prodotti ESYLUX sono omologati secondo le norme vigenti e realizzati con la massima cura. Il garante, ESYLUX Deutschland GmbH, casella postale 1840, D-22908 Ahrensburg (per Germania), oppure il distributore ESYLUX locale (per un elenco completo dei distributori, consultare il sito Web www.esylux.com), stipula un contratto di garanzia della durata di tre anni a partire dalla data di acquisto contro difetti di produzione o di materiale dei dispositivi ESYLUX. La presente garanzia sussiste indipendentemente dai diritti legali del cliente nei confronti del rivenditore del dispositivo. La garanzia non copre l'usura normale, variazioni o disturbi causati da interferenze ambientali o danni di trasporto, nonché danni dovuti alla mancata osservanza delle istruzioni d'uso e manutenzione e/o a un'installazione non appropriata. Le batterie, le lampadine e le batterie ricaricabili fornite sono escluse dalla garanzia. La garanzia è valida solo nel caso in cui il dispositivo, non modificato, venga immediatamente spedito al produttore, correttamente affrancato e imballato, accompagnato dalla fattura o dallo scontrino fiscale e da una breve descrizione del difetto. In caso di richiesta giustificata di intervento in garanzia, il produttore dovrà provvedere alla riparazione o alla sostituzione del dispositivo nei tempi previsti. La copertura non prevede altri tipi di garanzia o estensione dei diritti; in particolare il produttore non potrà essere ritenuto responsabile di danni derivanti da imperfezioni del dispositivo. Qualora la richiesta di intervento in garanzia non fosse giustificata (ad esempio dopo decorrenza del periodo di validità della garanzia o per danni non coperti da quest'ultima), il produttore può provvedere alla riparazione del dispositivo a un prezzo conveniente con fatturazione a carico del cliente.

ES • DETECTOR DE PRESENCIA

Le felicitamos por la compra de este producto de alta calidad ESYLUX. A fin de garantizar un funcionamiento correcto, le rogamos lea con atención estas instrucciones de montaje/manejo y guárdelas en un lugar seguro para consultarlas en un futuro si es necesario.

1 • INDICACIONES DE SEGURIDAD

ATENCIÓN: los trabajos en sistemas eléctricos solo pueden ser realizados por personal técnico autorizado de conformidad con las normas y los reglamentos de instalación específicos de cada país. Antes de montar el producto, desconecte la tensión de alimentación.

El equipo se puede proteger en el lado de la entrada con un interruptor automático de 10 A (fig. 5).

El producto ha sido diseñado para su utilización correcta (tal y como se describe en las instrucciones de manejo). No está permitido realizar cambios o modificaciones dado que podría perderse todo derecho a garantía. Nada más desembalar el equipo, compruebe si está dañado. Si ha sufrido algún daño, no ponga el equipo en servicio en ningún caso. Si usted cree que no puede asegurarse un funcionamiento sin riesgos del equipo, desconéctelo inmediatamente y asegúrelo contra un manejo involuntario.

ADVERTENCIA: este equipo no debe desecharse en la basura convencional. Los propietarios de equipos usados están obligados por ley a desecharlos en contenedores especiales. Solicite información a su administración municipal o regional.

2 • DESCRIPCIÓN

El ESYLUX PD 360/8 Slave y PD 360/24 Slave son detectores de presencia que se pueden conectar a un detector de presencia Maestro. De esta forma se puede ampliar el campo de detección del „aparato Maestro" de forma económica. El maestro conecta los receptores conectados conforme a los parámetros ajustados. Los aparatos esclavos sirven sólo para la captura de presencia y envían en caso de detectar un movimiento, un impulso al maestro. La conexión de los detectores esclavos se puede realizar en los detectores de presencia maestros siguientes:
• PD 360i/8
• PD 360i/24

3 • INSTALACIÓN / MONTAJE / CONEXIÓN

• La altura de montaje recomendada es de 2,50 - 3 m. Con aumento de la altura del montaje, el alcance de detección es mayor, sin embargo la sensibilidad se vuelve más pequeña. Para el disparo es óptimo el movimiento transversal respecto al detector. Cuando se aproxima directa y frontalmente al detector, es más difícil apreciar un movimiento y por consiguiente el alcance de detección es evidentemente menor.
• El emplazamiento del detector se deberá realizar conforme a las condiciones y exigencias de la sala **(fig. 1 (1) personas sentadas (2) de frente respecto al detector (3) transversal al detector)**.

INDICACIÓN: Circuito maestro - esclavo: El aparato maestro conmuta los receptores conectados según los parámetros ajustados. Los aparatos esclavos sirven sólo para la captura de presencia y envían en caso de detectar un movimiento, un impulso al aparato maestro. La medición de la luz se realiza sólo en el aparato maestro. Preste atención a un emplazamiento óptimo del aparato maestro. Se pueden conectar hasta un máximo de 10 aparatos esclavos a un aparato maestro. La longitud de línea total no deberá superar los 100 m.

• Previo montaje del producto se ha de desconectar la tensión de red.. Los detectores esclavos han sido realizados en su versión estándar para montaje empotrado **(fig. 2)**. Conectar la fuente de alimentación **(Powerbox fig. 2a)** conforme al esquema de conexionado **(fig. 5)** y fijarla en la caja empotrada.
• Para el montaje de superficie se necesita una caja de superficie (accesorio) **(fig. 4)**. Sujetar la caja de superficie en la tapa con tacos y tornillos correspondientes suficientemente **(fig. 3)**. Conectar la fuente de alimentación **(Powerbox fig. 3a)** según el esquema de conexionado **(fig. 5)** y fijarla en la caja de superficie apretando los dos tornillos **(fig. 3)**.
• Insertar la unidad de sensor encima de la fuente de alimentación, aplicando una ligera presión y apretar los dos tornillos.

4 • PUESTA EN SERVICIO

Los aparatos esclavos sirven sólo para la captura de presencia y envían en caso de detector un movimiento, un impulso al aparato maestro. Todos los parámetros son ajustados en el aparato maestro.

• **Conectar la tensión de red**
Comienza una fase de inicialización (calentamiento) de aprox. 60 s.
El **LED verde** parpadea lentamente y señaliza el estado del detector.

• **Indicación del LED después del calentamiento**
Transcurrida la fase de inicialización el LED permanece activo de modo continuo como indicación del detector de movimientos = 2 x destellos cortos por cada captación.

5 • COLORES

El modelo estándar es en color blanco. La cubierta **(fig. 6a)** y el anillo de diseño **(fig. 6b)** son extraíbles y pueden pintarse según especificación de cliente o bien reponerlos mediante el de cubrición en plata (Accesorio).

6 • MÁSCARA LENTICULAR

Con la máscara lenticular adjunta **(fig. 6c)** (media cubierta) es posible suprimir segmentos de registro de forma selectiva.

7 • GARANTÍA DE FABRICANTE ESYLUX

Los productos ESYLUX han sido verificados conforme a la normativa vigente y fabricados con el máximo esmero. La empresa garante ESYLUX Deutschland GmbH, Postfach 1840, D-22908 Ahrensburg (para Alemania), o el correspondiente distribuidor de ESYLUX en su país (encontrará un resumen completo en la página web www.esylux.com), concede una garantía por fallos de fabricación o de material para los equipos ESYLUX por una duración de tres años desde la fecha de fabricación. Esta garantía se otorga con independencia de los derechos legales del comprador ante el vendedor del equipo. La prestación de garantía no incluye desgaste natural, alteración/avería debido a influencias medioambientales, daños durante el transporte, ni tampoco daños resultantes de la inobservancia del manual de instrucciones o las indicaciones para mantenimiento y/o de una instalación no reglamentaria. Las pilas, luces y acumuladores suministrados están excluidos de la garantía. Solamente se concederá la garantía si el equipo es enviado al garante sin efectuarle modificación alguna, debidamente embalado y franqueado con la factura/recibo de caja así como una breve descripción escrita del fallo. Si el derecho a garantía está justificado, el garante decidirá voluntariamente en un plazo razonable si desea reparar el equipo o enviar uno nuevo. La garantía no incluye derechos de mayor alcance, en especial el garante no se hará responsable de los daños derivados de la defectuosidad del equipo. Si el derecho a garantía no estuviera justificado (p.ej. plazo de garantía agotado, defectos no cubiertos por la garantía), el garante intentará reparar el equipo con el menor coste posible para usted.

PT • DETECTOR DE PRESENÇA

Parabéns pela aquisição deste produto de elevada qualidade da ESYLUX. Para assegurar um funcionamento correcto, leia atentamente as presentes instruções de montagem e utilização e conserve-as para uma futura consulta.

1 • INSTRUÇÕES DE SEGURANÇA

ATENÇÃO: Os trabalhos em sistemas eléctricos apenas deverão ser realizados por técnicos autorizados e seguindo as normas e regulamentos de instalação aplicáveis. Antes da montagem do produto deve-se cortar a tensão de rede.

O aparelho deve ser equipado com um interruptor de protecção de linha de 10 A do lado da entrada (fig. 5).

O produto destina-se apenas a utilização adequada (descrita nas instruções de utilização). Não devem ser efectuadas alterações ou modificações, caso contrário perderá o direito a quaisquer garantias. A existência de danos deve ser verificada logo após a desembalagem do aparelho. Em caso da existência de danos, o aparelho não deve ser colocado em funcionamento. Caso haja indicação de que o aparelho não possa ser operado sem perigo, este deve ser imediatamente desactivado e protegido contra uma operação inadvertida.

OBSERVAÇÃO: Este aparelho não deve ser eliminado juntamente com resíduos urbanos indiferenciados. Os proprietários de resíduos de equipamentos são obrigados por lei a submetê-los a uma eliminação correcta. Poderá obter informações junto dos serviços municipalizados ou câmara municipal da sua área de residência.

2 • DESCRIÇÃO

O ESYLUX PD 360/8 Slave e PD 360/24 Slave são detectores de presença, que podem ser ligados a um detector de presença Master. Desta forma, a área abrangida pelo aparelho Master pode ser alargada a um custo razoável. O Master conecta os consumidores ligados de acordo com os parâmetros definidos. Os aparelhos Slave servem apenas para detectar a presença e, por cada movimento detectado, enviam um impulso ao Master. A ligação dos detectores Slave é possível nos seguintes detectores de presença Master:
• PD 360i/8
• PD 360i/24

3 • INSTALAÇÃO / MONTAGEM / LIGAÇÃO

• A altura de montagem recomendada é de 2,50 - 3 m. À medida que a altura de montagem aumenta, aumenta o alcance, embora diminua a sensibilidade. O movimento transversal ao detector é o mais adequado para uma activação. No caso de uma aproximação directa e de frente, é mais difícil ao detector reconhecer um movimento, pelo que o alcance é claramente reduzido.
• A colocação do detector deve efectuar-se em conformidade com as condições e requisitos do local **(fig. 1 (1) pessoas sentadas (2) de frente para o detector (3) transversal ao detector)**.

NOTA: ligação Master-Slave: o aparelho Master liga os consumidores ligados de acordo com os parâmetros definidos. Os aparelhos Slave servem apenas para detectar a presença e, por cada movimento detectado, enviam um impulso ao Master. A medição de luz efectua-se apenas no aparelho Master. Por esse motivo, deve providenciar-se um bom posicionamento do aparelho Master. Podem ser ligados, no máximo, até 10 aparelhos Slave a um aparelho Master. O comprimento total do cabo não deve exceder 100m.

• Desligar a tensão de rede antes da montagem do produto. Os detectores Slave foram fabricados na versão padrão para uma montagem embutida **(fig. 2)**. Ligar a fonte de alimentação **(Powerbox fig. 2a)** conforme o esquema de ligações **(fig. 5)** e fixar na tomada embutida.
• Para a montagem de superfície é necessária uma tomada de superfície (acessório) **(fig. 4)**. Fixar a tomada de superfície no tecto com as respectivas buchas e parafusos **(fig. 3)**. Ligar a fonte de alimentação **(Powerbox fig. 3a)** conforme o esquema de ligações **(fig. 5)** e fixar na tomada de superfície, apertando ambos os parafusos **(fig. 3)**.
• Encaixar o sensor com uma ligeira pressão na fonte de alimentação e apertar ambos os parafusos.

4 • COLOCAÇÃO EM FUNCIONAMENTO

Os aparelhos slave servem apenas para detectar a presença e sempre que detectam movimento, enviam um impulso ao aparelho Master. Todos os parâmetros são ajustados no aparelho Master.

• **Ligar a tensão de rede.**
Começa uma fase de inicialização (aquecimento) de aprox. 60 seg.
O **LED verde** pisca lentamente e assinala o estado do detector.

• **Indicação LED depois do aquecimento**
Após a fase de inicialização, o LED fica sempre activo para indicar a detecção de movimento = pisca 2 x brevemente de acordo com o movimento detectado.

5 • CORES

A versão padrão existe em branco. A antepara da cobertura **(fig. 6a)** e o anel de design **(fig. 6b)** são removíveis e podem ser lacados de acordo com o desejo do cliente ou substituídos por um conjunto de coberturas prateadas (acessório).

6 • MÁSCARA LENTICULAR

Con la máscara lenticular anexa **(fig. 6c)** (semi-coquilha) podem ocultar-se segmentos de detecção.

7 • GARANTIA DE FABRICANTE ESYLUX

Os produtos da ESYLUX são cuidadosamente fabricados e verificados de acordo com as prescrições em vigor. O garante, a ESYLUX Deutschland GmbH, Postfach 1840, D-22908 Ahrensburg (para a Alemanha) ou o respectivo distribuidor ESYLUX no seu país (pode ver uma sinopse completa em www.esylux.com) assume garantia relativamente a defeitos de fabrico ou de material dos aparelhos ESYLUX por um período de três anos a contar da data de fabrico. Esta garantia existe independentemente dos seus direitos legais perante o vendedor do aparelho. A garantia não abrange o desgaste natural, alterações/falhas devido às condições ambientais ou danos de transporte, bem como danos causados pela não observância das instruções de utilização ou de manutenção e/ou instalação desadequada. Baterias, lâmpadas e acumuladores incluídos no fornecimento não são abrangidos pela garantia. A garantia só pode ser concedida, se, após constatação do defeito, o aparelho não modificado for enviado de imediato ao garante, devidamente franqueado e embalado, juntamente com a factura/talão de compra bem como uma breve descrição do defeito. Se a reclamação for justificada, o garante procederá com a reparação ou substituição do aparelho dentro de um prazo adequado. A garantia não abrange outras reclamações, não sendo o garante particularmente responsável por danos resultantes de defeito do aparelho. Se a reclamação não for abrangida pela garantia (p.ex. expiração do prazo de garantia ou defeitos não cobertos pela garantia), o garante poderá tentar uma reparação do aparelho da forma mais económica, debitando neste caso os custos.

RU • ДАТЧИК ПРИСУТСТВИЯ

Поздравляем с приобретением высококачественного продукта ESYLUX. Для того чтобы обеспечить безупречную работу продукта, внимательно прочтите это руководство по установке/эксплуатации и храните его, чтобы при необходимости перечитать его в дальнейшем.

1 • УКАЗАНИЯ ПО ТЕХНИКЕ БЕЗОПАСНОСТИ

ВНИМАНИЕ! Работы с электрическими системами должны осуществляться исключительно уполномоченным специалистом с учетом общепринятых местных предписаний и норм относительно установки. Перед монтажом продукта необходимо отключить сетевое напряжение.

Со стороны входа устройство необходимо защитить с помощью автоматического выключателя на 10 А (рис. 5).

Изделие предназначено только для надлежащего использования (в соответствии с содержащимся в инструкции описанием). Внесение изменений, модификация запрещены, т. к. это приведет к отклонению любых гарантийных претензий. Сразу после распаковки продукта проверьте его на наличие повреждений. При обнаружении повреждений ни в коем случае нельзя использовать прибор. Если вы можете предположить, что безопасная эксплуатация изделия не может быть обеспечена, его необходимо немедленно изъять из употребления, а также предотвратить возможность случайного использования.

ПРИМЕЧАНИЕ. Данное устройство нельзя утилизировать вместе с не сортируемыми твердыми бытовыми отходами. Согласно закону владельцы отслуживших свой срок устройств обязаны утилизировать их надлежащим образом. Дополнительные сведения можно получить в местном городском или муниципальном управлении.

2 • ОПИСАНИЕ

Приборы ESYLUX PD 360/8 Slave и PD 360/24 Slave являются датчиками присутствия, которые могут подключаться к „ведущему" датчику присутствия („Master"). Это позволяет экономно расширить область обнаружения „ведущего прибора" („Master"). „Ведущий" прибор включает и выключает подключенные к нему потребители в соответствии с установленными параметрами. „Ведомые" приборы („Slave") служат только для определения присутствия и при определении движения передают сигнал на „ведущий" прибор („Master"). Подключение „ведомых" датчиков возможно к следующим „ведущим" датчикам присутствия:
• PD 360i/8
• PD 360i/24

3 • УСТАНОВКА / МОНТАЖ / ПОДКЛЮЧЕНИЕ

• Рекомендованная монтажная высота составляет 2,5 - 3 м. С увеличением монтажной высоты дальность действия растет, но ухудшается чувствительность. Движение перпендикулярно датчику является оптимальным для его срабатывания. Если объект приближается к датчику по прямой с лицевой стороны (фронтально), датчику сложнее распознать движение, и дальность действия существенно снижается.
• Размещение датчика должно соответствовать локальным условиям и требованиям **(рис. 1 (1) сидящий человек (2) фронтально к датчику (3) перпендикулярно датчику)**.

ПРИМЕЧАНИЕ. Подключение „ведущих" („Master") и „ведомых" приборов („Slave"): Ведущий прибор („Master") включает и выключает подключенные к нему потребители в соответствии с установленными параметрами. „Ведомые приборы" („Slave") служат для определения присутствия и при определении движения передают сигнал на „ведущий прибор" („Master"). Таким образом, световое измерение осуществляется только „ведущим прибором" („Master"). Поэтому обратите внимание на оптимальное размещение „ведущего прибора" („Master"). К одному „ведущему" прибору („Master") можно подключить максимум 10 „ведомых" приборов („Slave"). Общая длина проводки не должна превышать 100 м.

• Перед монтажом продукта необходимо отключить сетевое напряжение. „Ведомые" датчики („Slave") в стандартном исполнении предназначены для скрытого монтажа **(рис. 2)**. Подключите блок питания **(рис. 2a)** согласно схеме подключения **(рис. 5)** и зафиксируйте его в коробке для скрытого монтажа.
• Для монтажа на поверхность потребуется коробка для монтажа на поверхность (аксессуар) **(рис. 4)**. Закрепите коробку для монтажа на поверхность на потолке соответствующими дюбелями и винтами **(рис. 3)**. Подключите блок питания (рис. 3a) согласно схеме подключения **(рис. 5)** и зафиксируйте его в коробке для монтажа на поверхность, затянув оба винта **(рис. 3)**.
• Слегка надавив на сенсор, насадите его на блок питания и затяните винтами.

4 • ВВОД В ЭКСПЛУАТАЦИЮ

„Ведомые приборы" („Slave") служат для определения присутствия и при определении движения передают сигнал на „ведущий прибор" („Master"). Все параметры настраиваются на „ведущем приборе" („Master").

• **Включите сетевое напряжение.**
Начинается фаза инициализации (подготовка), которая длится прибл. 60 с.
Зеленый светодиод медленно мигает и сигнализирует о состоянии датчика.

• **Показания светодиодов после подготовки.**
После фазы инициализации светодиод непрерывно активен как индикатор определения движения = 2 коротких мигания при каждом распознаваемом движении

5 • ЦВЕТА

В стандартном исполнении прибор окрашен в белый цвет. Защитную панель **(рис. 6a)** и декоративное кольцо **(рис. 7b)** можно снять и покрыть краской в соответствии с пожеланиями клиента или заменить комплектом крышек серебристого цвета (аксессуар).

6 • ЛИНЗОВАЯ МАСКА

Прилагаемая линзовая маска **(рис. 6c)** (полусфера) позволяет фильтровать распознаваемые сегменты.

7 • ГАРАНТИЯ ПРОИЗВОДИТЕЛЯ, КОМПАНИИ ESYLUX

Продукция компании ESYLUX проверена на соответствие действующим предписаниям и изготовлена с чрезвычайной тщательностью. Лицо, предоставляющее гарантию, компания ESYLUX Deutschland GmbH, Postfach 1840, D-22908 Ahrensburg, или соответствующий дистрибьютор компании ESYLUX в вашей стране (полный список предоставлен на сайте www.esylux.com) берет на себя гарантийные обязательства по устранению брака изделия или материала в приборах компании ESYLUX в течение трех лет с даты изготовления. Эти гарантийные обязательства действуют вне зависимости от ваших законных прав по отношению к продавцу прибора. Гарантийные обязательства не распространяются на случаи естественного износа, изменения конструкции или возникновения неисправностей под влиянием окружающей среды, на повреждения при транспортировке, а также на поломки, возникшие вследствие несоблюдения инструкции по эксплуатации, руководства по обслуживанию и/или в результате ненадлежащей установки прибора. Гарантийные обязательства не распространяются на батареи, осветительные средства и аккумуляторы, которые входят в комплект поставки. Гарантийные обязательства будут выполнены только в случае, если сразу же после выявления дефектов прибор, не подвергавшийся изменениям, надлежащим образом упакованный и с оплаченной пересылкой, будет выслан лицу, предоставляющему гарантию, вместе со счетом/чеком и кратким письменным описанием поломки. В случае обоснованности гарантийных претензий лицо, предоставляющее гарантию, по собственному усмотрению в разумные сроки производит ремонт либо замену прибора. Дальнейшие претензии не принимаются. В частности это касается ущерба, возникшего вследствие недоброкачественности прибора. Если гарантийные претензии не обоснованы (например, если они поданы после истечения гарантийного срока или если они касаются дефектов, не указанных в гарантийных претензиях) и ремонт прибора не требует больших затрат, предоставляющее гарантию лицо может попытаться отремонтировать прибор за ваш счет.

MA00548400

ESYLUX

ESYLUX GmbH
An der Strusbek 40, 22926 Ahrensburg/Germany
CE
Internet: www.esylux.com
e-mail: info@esylux.com

ESYLUX GmbH | An der Strusbek 40
22926 Ahrensburg / Germany
info@esylux.com | www.esylux.com
MA02292200

PL • CZUJNIK OBECNOŚCI

Gratulujemy zakupu wysokiej jakości produktu ESYLUX. Aby zapewnić prawidłowe działanie urządzenia, należy uważnie przeczytać niniejszą instrukcję instalacji/obsługi i przechowywać ją w bezpiecznym miejscu w celu późniejszego wykorzystania.

1 • INSTRUKCJE BEZPIECZEŃSTWA

OSTRZEŻENIE! Prace przy układach elektrycznych mogą być wykonywane wyłącznie przez autoryzowany personel z uwzględnieniem obowiązujących przepisów instalacyjnych. Przed zainstalowaniem systemu należy wyłączyć zasilanie.

Po stronie wejściowej urządzenie należy zabezpieczyć przed zwarciami przy użyciu wyłącznika obwodu 10 A (rys. 5).

Produkt należy użytkować wyłącznie zgodnie z przeznaczeniem (zgodnie z opisem w instrukcji obsługi). Nie należy wprowadzać żadnych zmian ani modyfikacji, ponieważ spowoduje to unieważnienie gwarancji. Natychmiast po rozpakowaniu urządzenia należy je sprawdzić pod kątem uszkodzeń. W przypadku jakichkolwiek uszkodzeń w żadnym wypadku nie należy instalować urządzenia.
Jeśli nie można zagwarantować bezpiecznej pracy urządzenia, należy je natychmiast wyłączyć i zabezpieczyć przed niezamierzonym użyciem.

UWAGA: tego urządzenia nie należy wyrzucać do odpadów zmieszanych. Zużyte urządzenia należy prawidłowo utylizować. Aby uzyskać więcej informacji, należy skontaktować się z lokalnym urzędem miasta.

2 • OPIS

Urządzenia slave ESYLUX PD 360/8 i PD 360/24 są czujnikami obecności podłączonymi do czujnika obecności master. Pozwala to na ekonomiczne rozszerzenie obszaru detekcji „urządzenia master”. Urządzenie master przełącza podłączone obciążenie
zgodnie z ustawionymi parametrami. Urządzenia slave służą tylko do rejestrowania obecności osób – jeśli ruch zostanie wykryty, wysyłają impuls do urządzenia master. Czujnik slave można podłączyć do następujących czujników obecności master:

- PD 360i/8
- PD 360i/24

3 • INSTALACJA/MONTAŻ/PODŁĄCZENIE

- Zalecana wysokość montażu wynosi 2,50 – 3 m. Im większa wysokość montażu, tym większy zasięg. Jednakże czułość ulega zmniejszeniu. Czujnik jest najbardziej czuły, jeśli ktoś podejdzie do niego po skosie. Podejście do czujnika bezpośrednio lub od przodu utrudnia mu wykrycie ruchu, co sprawia, że jego zasięg jest znacznie mniejszy.
- Czujnik powinien być ustawiony w sposób odpowiadający lokalnym warunkom i wymaganiom **(rysunek 1 (1) osoby siedzące (2) od przodu do czujnika (3) po przekątnej względem czujnika)**.

UWAGA: Przełącznik master-slave: Przełącznik master przełącza podłączone obciążenia w zależności od ustawionych parametrów. Urządzenia slave służą wyłącznie do wykrywania obecności osób. Wysyłają impuls do urządzenia master w przypadku wykrycia ruchu. W związku z tym natężenie światła jest mierzone wyłącznie w urządzeniu głównym. Dlatego należy upewnić się, że urządzenie master jest odpowiednio ustawione. Do urządzenia master można podłączyć maksymalnie 10 urządzeń slave. Długość całego kabla nie może przekraczać 100 m.

- Przed przystąpieniem do instalacji urządzenia należy wyłączyć zasilanie. Standardowy czujnik pomocniczy jest przeznaczony do montażu wpuszczanego **(rys. 2)**. Podłączyć zasilanie **(Powerbox, rys. 2a),** jak pokazano na schemacie obwodu **(rys. 5)**, i zamontować go we wpuszczanej puszce.
- W przypadku montażu natynkowego wymagana jest puszka do montażu natynkowego (akcesorium) **(rys. 4)**. Zamocować puszkę do montażu natynkowego odpowiednimi kołkami rozporowymi i śrubami **(rys. 3)**. Podłączyć zasilacz **(Powerbox, rys. 3a)** w sposób pokazany na schemacie obwodu **(rys. 5)** i zamocować go w puszce do montażu natynkowego, dokręcając obie śruby **(rys. 3)**.
- Przymocować część czujnika do zasilacza poprzez lekkie naciśnięcie i dokręcić obie śruby.

4 • URUCHOMIENIE

Urządzenia slave służą wyłącznie do wykrywania obecności osób. Wysyłają impuls do urządzenia master w przypadku wykrycia ruchu. Wszystkie parametry są ustawiane w urządzeniu master.

- **Podłączanie napięcia sieciowego**
  Rozpocznie się faza inicjalizacji (nagrzewanie). Trwa to około 60 sekund.
  Zielona dioda LED miga powoli, sygnalizując stan czujnika.

- **Wskaźnik LED po nagrzaniu**
  Po zakończeniu fazy rozgrzewania dioda LED informuje, że wykrywanie ruchu jest aktywne = 2 krótkie mignięcia po każdym wykryciu ruchu.

5 • KOLORY

Standardowy model jest biały. Osłonę **(rys. 6a)** i pierścień konstrukcyjny **(rys. 6b)** można zdjąć i polakierować w wybranym przez klienta kolorze lub zastąpić
za pomocą srebrnego zestawu osłon (akcesorium).

6 • OSŁONA SOCZEWKI

Użyć dostarczonej osłony soczewki **(rys. 6c)** (półosłona), aby zakryć określone obszary detekcji.

7 • GWARANCJA PRODUCENTA ESYLUX

Gwarancja producenta ESYLUX znajduje się na stronie www.esylux.com.

• DANE TECHNICZNE

ZASILANIE SIECIOWE	230 V ~ 50 Hz
OBSZAR DETEKCJI	360°
ZASIĘG	PD 360/8 Slave: ok. 8 m średnicy przy wysokości instalacji ok. 3 m PD 360/24 Slave: ok. 24 m średnicy przy wysokości instalacji ok. 3 m
STOPIEŃ OCHRONY	IP 20 dla modelu wpuszczanego, IP 54 z puszką do montażu natynkowego (akcesorium)
KLASA OCHRONY	II
ZAKRES TEMPERATUR ROBOCZYCH	-25°C...+55°C
OBUDOWA	Poliwęglan stabilizowany UV
PRZYBL. WYMIARY	PD 360/8 Slave: Model wpuszczany: Ø 140 mm, wysokość 47,7 mm PD 360/24 Slave: Model wpuszczany: Ø 140 mm, wysokość 60 mm
KOLOR	biały, zbliżony do RAL 9010

Dane techniczne i konstrukcja mogą ulec zmianie. Więcej informacji na temat produktu podano na stronie głównej ESYLUX.