DE • DÄMMERUNGSSCHALTER
GB • TWILIGHT SWITCH
FR • INTERRUPTEUR CREPUSCULAIRE
NL • SCHEMERSCHAKELAAR
DK • SKUMRINGSRELÆ
SE • SKYMNINGSRELÄ

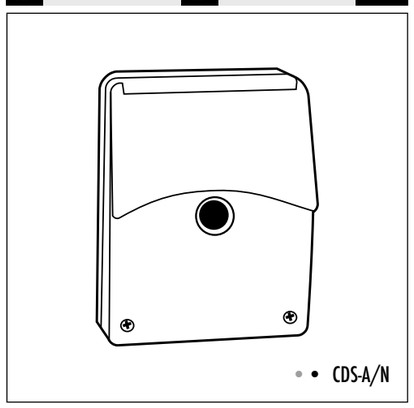

• CDS-A/N

ESYLUX

www.esylux.com

ABB. • FIG. 1

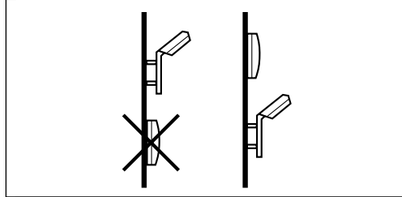

ABB. • FIG. 2

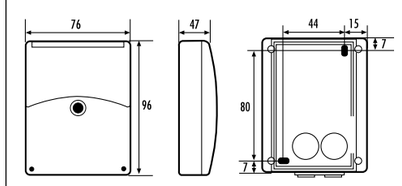

ABB. • FIG. 3

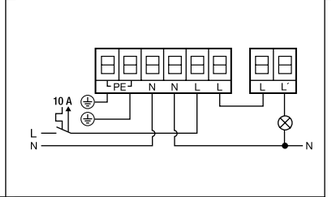

ABB. • FIG. 4

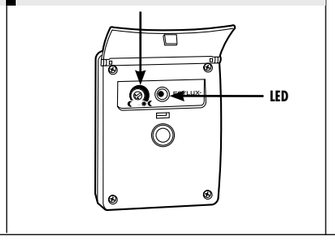

ABB. • FIG. 5

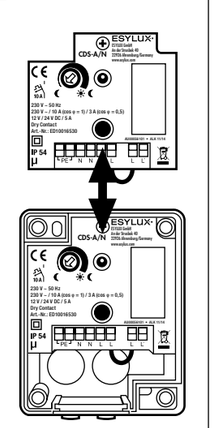

• TECHNISCHE DATEN • TECHNICAL DATA • DONNÉES TECHNIQUES • TECHNISCHE GEGEVENS • TEKNISKE DATA • TEKNISKA UPPGIFTER

NETZSPANNUNG MAINS VOLTAGE TENSION D'ALIMENTATION	230 V ~ 50 Hz		NETSPANNING FORSYNINGSSPÆNDING NÄTSPÄNNING
LICHTWERT LIGHT VALUE LUMINOSITÉ	ca. 5 - 300 lux approx. 5 - 300 lux 5 à 300 lux environ	ca. 5 - 300 lux ca. 5 - 300 lux ca 5 - 300 lux	LICHTWAARDE LYSSTYRKE LJUSVÄRDE
EIN-/AUSSCHALTVERZÖGERUNG SWITCH-ON/SWITCH-OFF DELAY TEMPORISATION ALLUMAGE/EXTINCTION	ca. 60 Sek. approx. 60 sec 60 s environ	ca. 60 sec. ca. 60 sek. ca 60 sek.	IN-/UITSCHAKELVERTRAGING TÆND-/SLUKFORSINKELSE TILL-/FRÅNKOPPLINGSFÖRDRÖJNING
SCHALTLEISTUNG SWITCHING CAPACITY PUISSANCE DE COUPURE	keine Schutzkleinspannung no separated extra low voltage pas de basse tension de sécurité 230 V ~ 10 A (cos φ = 1) 3 A (cos φ = 0,5) 12/24 V DC/5 A	geen veiligheidslaagspanning ingen beskyttelseslavspænding ingen skyddsklenspänning	SCHAKELVERMOGEN BELASTNING BRYTEFFEKT
SCHALTAUSGANG/-KONTAKT SWITCHING OUTPUT/SWITCH CONTACT SORTIE/CONTACT DE COMMUTATION	potenzialfrei, 1 Schließer floating, 1 make contact sec, un contact à fermeture	potentiaalvrij, één maakcontact potentialfri, en sluttekontakt potentialfri, en slutkontakt	SCHAKELUITGANG/-CONTACT KOBLINGSUDGANG/-KONTAKT KOPPLINGSUTGÅNG/-KONTAKT
BETRIEBSTEMPERATURBEREICH OPERATING TEMPERATURE RANGE PLAGE DE TEMPÉRATURES ADMISE	-25 °C...+55 °C		BEDRIJFSTEMPERATUURBEREIK DRIFTSTEMPERATUROMRÅDE DRIFTTEMPERATURINTERVALL
SCHUTZART PROTECTION TYPE TYPE DE PROTECTION	IP 54		BESCHERMINGSGRAAD KAPSLINGSKLASSE KAPSLINGSKLASS
SCHUTZKLASSE PROTECTION CLASS CLASSE DE PROTECTION	II		BESCHERMINGSKLASSE ISOLATIONSKLASSE SKYDDSKLASS
FARBE COLOUR COULEUR	weiß, ähnlich RAL 9010; braun, ähnlich RAL 8017 white, similar to RAL 9010, brown, similar to RAL 8017 blanc, similaire à RAL 9010, marron, similaire à RAL 8017	wit, overeenkomstig RAL 9010; bruin, overeenkomstig RAL 8017 hvid, svarende til RAL 9010, brun, svarende til RAL 8017 vit, liknande RAL 9010, brun, liknande RAL 8017	KLEUR FARVE FÄRG

Technische und optische Änderungen ohne Ankündigung vorbehalten. Aktuelle Informationen zum Produkt finden Sie immer auf der ESYLUX Homepage • Technical and design features may be subject to change. You can find out more about this product on the ESYLUX homepage • Des modifications techniques et esthétiques peuvent être apportées sans préavis. Pour plus d'informations sur ce produit, consultez le site Internet d'ESYLUX • Technische en optische wijzigingen zonder kennisgeving voorbehouden. Actuele informatie over dit product kunt u vinden op de website van ESYLUX • Ret til tekniske og optiske ændringer uden varsel forbeholdes. Du kan altid finde aktuelle informationer om produktet på ESYLUX hjemmesiden • Vi förbehåller oss rätten till tekniska och utseendemässiga ändringar utan föregående meddelande. Aktuell produktinformation hittar du alltid på ESYLUX hemsida.

DE • DÄMMERUNGSSCHALTER

Wir gratulieren Ihnen zum Kauf dieses qualitativ hochwertigen ESYLUX Produktes. Um ein einwandfreies Funktionieren zu gewährleisten, lesen Sie bitte diese Bedienungsanleitung sorgfältig durch und bewahren Sie sie auf, um gegebenenfalls zukünftig nachlesen zu können.

1 • SICHERHEITSHINWEISE

ACHTUNG: Arbeiten an elektrischen Systemen dürfen nur von autorisiertem Fachpersonal unter Berücksichtigung der landesüblichen Installationsvorschriften/-normen ausgeführt werden. Vor der Montage des Produktes ist die Netzspannung freizuschalten.

µ = Kontaktöffnungsweite < 1,2 mm

Das Gerät ist eingangsseitig mit einem 10 A Leitungsschutzschalter abzusichern (Abb. 3).

Das Produkt ist nur für den sachgemäßen Gebrauch (wie in der Bedienungsanleitung beschrieben) bestimmt. Änderungen, Modifikationen oder Lackierungen dürfen nicht vorgenommen werden, da ansonsten jeglicher Gewährleistungsanspruch entfällt. Sofort nach dem Auspacken ist das Gerät auf Beschädigungen zu prüfen. Im Falle einer Beschädigung darf das Gerät keinesfalls in Betrieb genommen werden.
Wenn anzunehmen ist, dass ein gefahrloser Betrieb des Gerätes nicht gewährleistet werden kann, so ist dieses unverzüglich außer Betrieb zu nehmen und gegen unbeabsichtigten Betrieb zu sichern.

HINWEIS: Dieses Gerät darf nicht mit dem unsortierten Siedlungsabfall entsorgt werden. Besitzer von Altgeräten sind gesetzlich dazu verpflichtet, dieses Gerät fachgerecht zu entsorgen. Informationen erhalten Sie von Ihrer Stadt- bzw. Gemeindeverwaltung.

2 • BESCHREIBUNG

Der ESYLUX CDS-A/N ist ein Dämmerungsschalter für die Aufputzmontage zum automatischen Schalten von Beleuchtungs-anlagen **(Abb. 1)**. Ein Lichtsensor erfasst die Umgebungshellig-keit. Unterschreitet diese den eingestellten Lichtwert, so schaltet der CDS-A/N die Leuchte automatisch ein und wieder aus, wenn die Umgebungshelligkeit diesen Schwellwert wieder überschreitet.

3 • INSTALLATION / MONTAGE / ANSCHLUSS

Vor der Montage des Produktes ist die Netzspannung freizuschalten.
Die Montage des CDS-A/N sollte nur an ebenen, senkrechten, nach Norden ausgerichteten Flächen (Hauswänden) erfolgen. Das Gerät sollte möglichst nicht dem direkten Sonnen-licht ausgesetzt sein. Bitte beachten Sie auch, dass eine Beein-flussung des CDS-A/N durch die geschaltete Beleuchtung ausgeschlossen wird **(Abb. 1)**.
Gehäusedeckel abschrauben und das Unterteil mit der Leitungs-einführung nach unten auf die entsprechende Fläche montieren.
Die Leitungseinführung darf nur in fester Verlegung erfolgen (wasserdichter Leitungsanschluss). Zum leichteren Einführen und Anschließen der Leitung kann das Modul heraus genommen werden **(Abb. 5)**. Dämmerungsschalter gemäß Anschlussplan anschließen **(Abb. 3)**.
Von L (Netzspannung) zu L (potenzialfreier Kontakt) liegt eine Brücke von 1,5 mm². Wenn der Relaiskontakt für Kleinspannung genutzt werden soll, muss diese Brücke entfernt werden. Anschließend den Gehäusedeckel wieder aufschrauben. Der Schaltpunkt ist auf einen Praxiswert voreingestellt.

4 • INBETRIEBNAHME UND EINSTELLUNG

Netzspannung zuschalten. Über den Potenziometer kann nun der gewünschte Lichtwert eingestellt werden **(Abb. 4)**. Die rote LED dient als Einstellhilfe **(Abb. 4)**. Wenn der gewünschte Einschaltzeitpunkt (z.B. Dämmerung) erreicht ist, Potenziometer langsam in Richtung „Mondsymbol" drehen bis die rote LED leuchtet. Nun entspricht der eingestellte Lichtwert der tatsächlichen Umgebungshelligkeit und der CDS-A/N ist justiert.

HINWEIS: Bitte beachten Sie, dass die angeschlossene Beleuchtung erst ca. 60 Sek., nachdem die LED aufleuchtet, zeitverzögert einschaltet. Durch die Schaltverzögerung von ca. 60 Sek. wird nicht gewünschtes Schalten, das z. B. durch kurzzeitiges Anstrahlen mit einem Autoscheinwerfer oder durch eine dunkle Wolke ausgelöst werden kann, vermieden.

5 • ESYLUX HERSTELLERGARANTIE

ESYLUX Produkte sind nach geltenden Vorschriften geprüft und mit größter Sorgfalt hergestellt. Der Garantiegeber, die ESYLUX Deutschland GmbH, Postfach 1840, D-22908 Ahrensburg (für Deutschland) bzw. der entsprechende ESYLUX Distributor in Ihrem Land (eine vollständige Übersicht finden Sie unter www.esylux.com) übernimmt für die Dauer von drei Jahren ab Herstelldatum eine Garantie auf Herstellungs-/ Materialfehler der ESYLUX Geräte. Diese Garantie besteht unabhängig von Ihren gesetzlichen Rechten gegenüber dem Verkäufer des Geräts. Die Garantie bezieht sich nicht auf die natürliche Abnutzung, Veränderung/ Störung durch Umwelteinflüsse oder auf Transportschäden sowie nicht auf Schäden, die infolge Nichtbeachtung der Bedienungsanleitung, der Wartungsanweisung und/oder unsachgemäßer Installation entstanden sind. Mitgelieferte Batterien, Leuchtmittel und Akkus sind von der Garantie ausgeschlossen. Die Garantie kann nur gewährt werden, wenn das unveränderte Gerät unverzüglich nach Feststellung des Mangels mit Rechnung/Kassenbon sowie einer kurzen schriftlichen Fehlerbeschreibung, ausreichend frankiert und verpackt an den Garantiegeber eingesandt wird. Bei berechtigtem Garantieanspruch wird der Garantiegeber nach eigener Wahl das Gerät in angemessener Zeit ausbessern oder austauschen. Weitergehende Ansprüche umfasst die Garantie nicht, insbesondere haftet der Garantiegeber nicht für aus der Fehlerhaftigkeit des Geräts entstehende Schäden. Sollte der Garantieanspruch nicht gerechtfertigt sein (z.B. nach Ablauf der Garantiezeit oder bei Mängeln außerhalb des Garantieanspruchs), so kann der Garantiegeber versuchen, das Gerät kostengünstig gegen Berechnung für Sie zu reparieren.

GB • TWILIGHT SWITCH

Congratulations on your purchase of this high-quality ESYLUX product. To ensure proper operation, please read these user instructions carefully and keep them for future reference.

1 • SAFETY INSTRUCTIONS

WARNING! Work on electrical systems must be carried out by authorised personnel only, with due regard to the applicable installation regulations. Switch off the power supply before installing the system.

µ = Contact gap < 1.2 mm

On the input side, the device is to be protected against short circuits with a 10 A circuit breaker (fig. 3).

Use this product only as intended (as described in the user instructions). Do not make any changes or alterations as this will render any warrantees null and void. You should check the device for damage immediately after unpacking it. If there is any damage, you should not install the device under any circumstances.
If you suspect that safe operation of the device cannot be guaranteed, you should turn the device off immediately and make sure that it cannot be operated unintentionally.

NOTE: This device must not be disposed of as unsorted household waste. Used devices must be disposed of correctly. Contact your local town council for more information.

2 • DESCRIPTION

The ESYLUX CDS-A/N is a surface-mounted twilight switch for switching lighting systems on and off automatically **(fig. 1)**.
A built-in sensor detects the level of brightness in the surrounding area. Whenever this falls below a preset level, the CDS-A/N automatically switches the light on, switching it off again automatically when the surrounding brightness level goes back above this threshold.

3 • INSTALLATION / ASSEMBLY / CONNECTION

Before installing the product, switch off the mains supply. The CDS-A/N should only be mounted on even, vertical, north-facing surfaces (e.g. house walls). Wherever possible, the appliance should not be subjected to direct sunlight. Please also ensure that the CDS-A/N cannot be affected by the light(s) it is due to control **(fig. 1)**.
Unscrew and take off the housing cover. With the cable guide at the bottom, mount the lower section onto the relevant surface. The cable must not be fed in until the unit is firmly in place (to ensure a waterproof connection). The switch module can be taken out to make it easier to feed in and connect the
cable **(fig. 5)**. Connect the twilight switch as per the wiring diagram **(fig. 3)**. There is a jumper, 1.5 mm² in size, spanning from L (mains power) to L (dry contact). If you intend to use the relay contact for extra low voltage, this jumper must be taken out. Thereafter, screw the housing cover back on. The switching point is preset to a practical level.

4 • GETTING STARTED AND SETTING THE SENSOR

Switch on mains power. Using the potentiometer you can now set the desired light exposure level **(fig. 4)**. The red LED helps you to make this setting **(fig. 4)**. When the time for the light to come on has been reached (e.g. dusk), turn the potentiometer slowly towards the "moon symbol" until the red LED lights up.
The exposure level you have now set corresponds to the actual level of surrounding light and the CDS-A/N is ready for use.

NOTE: Please note that there is a delay of about 60 seconds after the LED lights up before the light connected to the sensor comes on. This switching delay of about 60 seconds stops the light switching on or off when not necessary, e.g. if the sensor is triggered by a car's lights briefly shining onto it or by a dark cloud.

5 • ESYLUX MANUFACTURER'S GUARANTEE

ESYLUX products are tested in accordance with applicable regulations and manufactured with the utmost care.
The guarantor, ESYLUX Deutschland GmbH, Postfach 1840, D-22908 Ahrensburg, Germany (for Germany) or the relevant
ESYLUX distributor in your country (visit www.esylux.com for a complete overview) provides a guarantee against manufacturing/material defects in ESYLUX devices for a period of three years from the date of manufacture. This guarantee is independent of your legal rights with respect to the seller of the device.
The guarantee does not apply to natural wear and tear, changes/ interference caused by environmental factors or damage in transit, nor to damage caused as a result of failure to follow the user or maintenance instructions and/or as a result of improper installation. Any illuminants or batteries supplied with the device are not covered by the guarantee.
The guarantee can only be honoured if the device is sent back with the invoice/receipt, unchanged, packed and with sufficient postage to the guarantor, along with a brief description of the fault, as soon as a defect has been identified.
If the guarantee claim proves justified, the guarantor will, within a reasonable period, either repair the device or replace it. The guarantee does not cover further claims; in particular, the guarantor will not be liable for damages resulting from the device's defectiveness. If the claim is unfounded (e.g. because the guarantee has expired or the fault is not covered by the guarantee), then the guarantor may attempt to repair the device for you for a fee, keeping costs to a minimum.

FR • INTERRUPTEUR CREPUSCULAIRE

Félicitations ! Avec ce produit ESYLUX, vous avez fait le choix de la qualité. Pour l'utiliser dans les meilleures conditions, veuillez lire attentivement ce mode d'emploi et le conserver en vue d'une consultation future.

1 • CONSIGNES DE SÉCURITÉ

ATTENTION : seules des personnes autorisées et qualifiées pour effectuer une installation conforme aux normes et prescriptions en vigueur peuvent intervenir sur des réseaux électriques. Coupez le courant avant d'installer le produit.

µ = Largeur d'intervalle de coupure < 1,2 mm

L'appareil doit être protégé côté entrée à l'aide d'un disjoncteur 10 A (fig. 3).

Ce produit ne doit être utilisé que dans les conditions prévues par le présent mode d'emploi. Tout changement ou modification entraîne l'annulation de la garantie. Une fois que vous avez déballé l'appareil, vérifiez qu'il ne présente aucun défaut. En cas d'anomalie, ne le mettez pas en marche.
Si vous n'êtes pas certain que l'appareil peut être utilisé en toute sécurité, éteignez-le immédiatement et prenez vos dispositions pour empêcher toute utilisation involontaire.

REMARQUE : cet appareil ne doit en aucun cas être jeté avec les déchets municipaux. Les propriétaires d'équipements électriques ou électroniques usagés ont en effet l'obligation légale de les déposer dans un centre de collecte sélective. Informez-vous auprès de votre municipalité sur les possibilités de recyclage.

2 • DESCRIPTION

L'ESYLUX CDS-A/N est un interrupteur crépusculaire conçu pour un montage sur enduit pour une mise en marche automatique d'installations d'éclairage **(fig. 1)**. Une cellule photoélectrique détecte le niveau de lumière environnante. Quand ce niveau devient plus faible que la valeur de lumière préréglée, le CDS-A/N allume automatiquement l'éclairage auquel il est raccordé, et il l'éteint à nouveau quand le niveau de lumière est à nouveau supérieur à ce seuil limite.

3 • INSTALLATION / MONTAGE / RACCORDEMENT

Avant le montage de cet appareil il faut couper la tension de réseau. Le montage du CDS-A/N devrait être réalisé uniquement sur des surfaces (murs de maison) planes, verticales et tournées vers le Nord. L'appareil ne devrait pas être exposé directement au rayonnement solaire. S'assurer que la cellule du CDS-A/N ne soit pas influencée par l'éclairage à laquelle elle est raccordée **(fig. 1)**.
Démonter le couvercle du carter, puis monter la partie inférieure avec le passage de câble vers le bas sur la surface de montage correspondante. Le passage de câble doit être posé uniquement de manière fixe (raccordement de câble étanche). Pour faciliter l'introduction et le raccordement du câble, on peut retirer le module **(fig. 5)**. Raccorder l'interrupteur crépusculaire conformément au plan des contacts **(fig. 3)**. Entre L (tension réseau) et L (contact sec) se trouve un pont de 1,5 mm². Si l'on désire utiliser le contact de relais pour basse tension, il faut
retirer le pont. Ensuite revisser le couvercle du carter.
Le point de commutation est réglé sur une valeur déterminée par la pratique.

4 • MISE EN SERVICE ET REGLAGE

Mettre en marche la tension secteur. On peut maintenant, à l'aide du potentiomètre, régler le seuil de lumière désiré **(fig. 4)**.
La diode DEL rouge sert ici d'aide au réglage **(fig. 4)**. Lorsque le point de commutation désiré (par exemple tombée du jour) est atteint, tourner lentement le potentiomètre en direction du « symbole de lune », jusqu'à ce que la diode DEL rouge s'allume. Ainsi la valeur de lumière réglée correspond à la
lumière environnante actuelle et l'interrupteur CDS-A/N est réglé.

Remarque : s'assurer que l'installation d'éclairage raccordée s'allume avec un délai de retard d'environ 60 s après que la diode DEL s'allume. Grâce au retard de commutation d'environ 60 s, on évite une commutation non souhaitée, provoquée par exemple par le rayonnement bref d'un phare de voiture, ou en raison d'un nuage sombre.

5 • ESYLUX - GARANTIE DU CONSTRUCTEUR

Les produits ESYLUX sont fabriqués avec le plus grand soin et testés selon les normes en vigueur. Le garant, ESYLUX Deutschland GmbH, Postfach 1840, D-22908 Ahrensburg (pour l'Allemagne) ou le distributeur de la marque dans votre pays (vous trouverez toutes les informations nécessaires à ce sujet sur le site www.esylux.com) garantit les appareils ESYLUX contre les défauts de fabrication et de matériaux pour une durée de 3 ans à partir de la date d'achat. Cette garantie est indépendante de vos droits légaux vis-à-vis du vendeur de l'appareil. L'usure naturelle, les modifications de l'appareil dues à son milieu d'installation et les dommages résultant de son transport n'entrent pas dans le cadre de la garantie. De même, ne sont pas couverts les défauts dus au non-respect des instructions de montage et d'entretien et/ ou à une installation inappropriée. Sont également exclues de la garantie les batteries, sources lumineuses et piles fournies avec l'appareil. La procédure de garantie ne pourra être enclenchée que sur présentation d'un appareil non modifié après constatation du défaut, ainsi que d'un ticket de caisse valable, accompagnés d'une courte description de l'anomalie constatée et expédié au garant dans un emballage approprié et suffisamment affranchi. Si le recours en garantie s'avère justifié, le garant peut décider soit de réparer, soit de remplacer l'appareil dans les meilleurs délais. La garantie ne comprend aucun autre recours. Le garant n'est notamment pas responsable de tout dommage causé par un défaut de l'appareil. Si le recours de garantie s'avère injustifié (par exemple, si la garantie a expiré ou si le défaut constaté n'est pas couvert par celle-ci), le garant tentera de réparer l'appareil au meilleur coût.

NL • SCHEMERSCHAKELAAR

Wij feliciteren u met de aankoop van dit ESYLUX kwaliteitsproduct. Deze gebruiksaanwijzing staat borg voor een goede werking. Lees de handleiding aandachtig en bewaar ze om later eventueel te kunnen nalezen.

1 • VEILIGHEIDSINSTRUCTIES

LET OP: Werkzaamheden aan elektrische systemen mogen uitsluitend door gekwalificeerd vakpersoneel uitgevoerd worden conform de geldende installatievoorschriften/-normen. Voor montage van het product de netspanning uitschakelen.

µ = Contactopening < 1,2 mm

Het apparaat moet aan de kant van de ingang met een installatieautomaat van 10 A beveiligd zijn (fig. 3).

Het product is alleen bestemd voor normaal gebruik (volgens de gebruiksaanwijzing). Aanpassingen of toevoegingen zijn niet toegestaan. Dan vervalt elk recht op garantie. U dient het apparaat onmiddellijk na het uitpakken op beschadigingen te controleren. Bij beschadiging mag het apparaat in geen geval in gebruik genomen worden.
Wanneer aannemelijk is dat veilig gebruik niet gewaarborgd kan worden, dient u het apparaat direct buiten gebruik te stellen en onbedoeld gebruik ervan te voorkomen.

OPMERKING: Dit apparaat mag niet samen met ander huishoudelijk afval worden weggegooid. Afgedankte elektrische en elektronische apparaten dienen volgens de wettelijke voorschriften te worden afgevoerd. Neem voor meer informatie contact op met uw gemeente.

2 • BESCHRIJVING

De ESYLUX CDS-A/N is een schemerschakelaar voor montage op de muur die automatisch verlichtingsinstallaties schakelt **(fig. 1)**.
Een lichtsensor meet de omgevingslichtsterkte.
De CDS-A/N zet de lamp automatisch aan zodra de lichtsterkte de ingestelde waarde onderschrijdt.
Omgekeerd schakelt CDS-A/N de lamp uit zodra de omgevingslichtsterkte de drempelwaarde weer overschrijdt.

3 • INSTALLATIE / MONTAGE / AANSLUITING

Monteer nooit het product zonder eerst de netspanning af te zetten. Monteer de CDS-A/N uitsluitend op vlakke, verticale en naar het noorden gerichte oppervlakken (huiswanden).
Plaats het toestel indien mogelijk niet in direct zonnelicht.
Let erop dat de gestuurde verlichtingsinstallatie de CDS-A/N niet beïnvloedt **(fig. 1)**.
Kastdeksel losschroeven en het onderstuk met de leidingstoevoer naar beneden op het passend vlak monteren.De leidingstoevoer mag enkel vast geplaatst worden (waterdichte leidingsaansluiting). U kunt de module verwijderen en zo het invoeren en aansluiten van de leiding vergemakkelijken **(fig. 5)**.
Sluit de schemerschakelaar volgens het aansluitschema aan **(fig. 3)**. Tussen L (netspanning) en L (potentiaalvrij contact) zieen draadbrug van 1,5 mm². Moet het relaiscontact voor kleinspanning gebruikt worden, dient u deze draadbrug te verwijderen. Zet dan het kastdeksel weer op zijn plaats en schroef het vast. De ingestelde schakelpunt baseert op praktijkervaring.

4 • INGEBRUIKSTELLING EN AFSTELLING

Zet de netspanning aan. Stel de gewenste lichtwaarde nu met de potentiometer in **(fig. 4)**. De rode LED dient hierbij als instelhulp **(fig. 4)**. Is het gewenste inschakeltijdstip (bijv. schemering) bereikt, draai de potentiometer dan langzaam in richting "maansymbool" tot de rode LED aan gaat.
De ingestelde lichtwaarde stemt nu met de werkelijke omgevingslichtsterkte overeen zodat de CDS-A/N is afgesteld.

OPMERKING: Let erop dat de aangesloten lamp met vertraging aan gaat, d.w.z. pas ca. 60 sec. nadat de LED is aan gegaan. De schakelvertraging van ca. 60 sec. vermijdt ongewenst schakelen dat bijvoorbeeld door het opflitsen van de koplampen van een auto of door een wolkschaduw veroorzaakt kan worden.

5 • ESYLUX FABRIEKSGARANTIE

ESYLUX producten zijn volgens de geldende voorschriften gecontroleerd en met de grootste zorg vervaardigd. De garantiegever, ESYLUX Deutschland GmbH, Postfach 1840, D-22908 Ahrensburg (voor Duitsland) of de verantwoordelijke ESYLUX distributeur in uw land (een volledig overzicht kunt u vinden op www.esylux.com), geeft drie jaar garantie op fabricage- en materiaalfouten van ESYLUX apparaten, gerekend vanaf de fabricagedatum. Deze garantie staat los van uw wettelijke rechten tegenover de verkoper van het apparaat. De garantie omvat geen normale slijtage, verandering door omgevingsinvloeden of transportschade, noch schade ontstaan als gevolg van het niet in acht nemen van de handleiding en/of de onderhoudsinstructies en/of als gevolg van ondeskundige installatie. Meegeleverde batterijen, lampen en accu's vallen buiten de garantie. De garantie kan enkel verleend worden indien het ongewijzigde apparaat met de kassabon direct na vaststelling van het gebrek voldoende gefrankeerd en verpakt aan de garantiegever wordt geretourneerd, vergezeld van een korte schriftelijke beschrijving van de fout. Bij een terechte garantieclaim zal de garantiegever het apparaat naar eigen keuze repareren of vervangen binnen een redelijke termijn. Alle andere schadeclaims zijn uitgesloten. In het bijzonder is de garantiegever niet aansprakelijk voor schade veroorzaakt door een gebrek aan het apparaat. Indien de garantieclaim niet terecht blijkt te zijn (bijvoorbeeld na afloop van de garantietermijn of bij buiten de garantie vallende gebreken), kan de garantiegever proberen het apparaat zo goedkoop mogelijk voor u te repareren. Hiervoor zullen kosten in rekening worden gebracht.

DK • SKUMRINGSRELÆ

Du ønskes tillykke med købet af dette kvalitetsmæssigt førsteklasses ESYLUX-produkt. For at sikre en ordentlig funktion bør du gennemlæse denne betjeningsvejledning omhyggeligt og opbevare den for om nødvendigt at kunne slå efter.

1 • SIKKERHEDSANVISNINGER

ADVARSEL: Arbejde på elektriske systemer må kun udføres af autoriserede fagfolk under overholdelse af nationale installationsforskrifter/-standarder. For montering af produktet skal netspændingen slås fra.

µ = Kontaktåbning < 1,2 mm

Apparatet skal sikres på indgangssiden med en 10 A ledningssikkerhedsafbryder (fig. 3).

Produktet er kun beregnet til korrekt brug (som beskrevet i betjenings-vejledningen). Der må ikke foretages ændringer eller modifikationer, idet alle krav på garanti derved bortfalder. Umiddelbart efter udpakningen skal apparatet kontrolleres for beskadigelser. I tilfælde af en beskadigelse må apparatet under ingen omstændigheder tages i brug.
Når det må antages, at der ikke kan garanteres en sikker drift af apparatet, så skal det tages ud af drift med det samme og sikres mod utilsigtet drift.

BEMÆRK: Dette apparat må ikke bortskaffes med usorteret husholdningsaffald. Ejere af brugt udstyr er i henhold til loven forpligtet til at bortskaffe dette udstyr fagligt korrekt. I din kommune kan du få yderligere informationer.

2 • BESKRIVELSE

ESYLUX CDS-A/N er et skumringsrelæ til montering på vægpudsen og til automatisk skiftning afbelysningsanlæg **(fig.1)**.
En lyssensor opfatter omgivelsens lysstyrke. Hvis den indstillede lysværdi underskrides, tænder CDS-A/N lygten automatisk og slukker det igen, hvis omgivelsens lysstyrke igen overskrider denne grænseværdi.

3 • INSTALLATION / MONTERING / TILSLUTNING

Inden produktet monteres, skal netspændingen afbrydes.
CDS-A/N skal kun monteres på plane,lodrette flader (husvægge) der viser mod nord. Apparatet bør muligst ikke udsættes for direkte sollys. Hold venligst også øje med at en påvirkning af CDS-A/N på grund af den skiftede belysning er udelukket **(fig. 1)**.
Skru kassens dæksel af og monter bunddelen med ledningsføringen nedad på den tilsvarende flade. Ledningsføringen må kun gennemføres i fast nedlægning
(vandtæt ledningstilslutning). Modulet kan tages ud for at lette indføringen og tilslutningen af ledningen **(fig. 5)**.
Tilslut skumringsrelæet ifølge tilslutningsdiagrammet **(fig. 3)**.
Fra L (netspænding) til L (potentialefri kontakt) ligger en bro på 1,5 mm².
Hvis relækontakten skal bruges til lavspænding, skal broen fjernes. Skru derefter kassens dæksel på igen. Skiftepunktet er indstillet forud til en praksisværdi.

4 • INBRUGTAGNING OG INDSTILLING

Tænd for netspændingen. Over potentiometeret kan den ønskede lysværdi nu indstilles **(fig. 4)**. Den røde LED tjener herved som indstillingshjælp **(fig. 4)**. Drej potentiometeret langsomt i retning "månesymbol" indtil den røde LED lyser, hvis det ønskede tidspunkt til tændingen (f.eks. skumring) er opnået. Nu svarerden indstillede lysværdi til omgivelsens faktiske lysstyrke og CDS-A/N er justeret.

BEMÆRK: Bemærk venligst, at den tilsluttede belysning først tændes ca. 60 sek. forsinket efter LED lyser op. Igennem skiftetidsforsinkel sen på ca. 60 sek. undgås et uønsket skift, som f.eks. kan udløses af et kort oplys af en billygte eller en mærk sky.

5 • ESYLUX PRODUCENTGARANTI

ESYLUX produkter er afprøvet efter gældende forskrifter og fremstillet med største omhu. Garantiyderen, ESYLUX Deutschland GmbH, Postfach 1840, D-22908 Ahrensburg, Tyskland (for Tyskland) hhv. den pågældende ESYLUX-distributør i dit land (du kan finde en komplet oversigt på www.esylux.com), yder garanti på produktions-/materialefejl på ESYLUX-apparaterne i tre år fra produktionsdatoen. Denne garanti gælder uafhængigt af dine lovmæssige rettigheder i forhold til forhandleren af apparatet. Garantien omfatter ikke naturligt slid, ændringer/forstyrrelser som følge af miljøpåvirkninger eller transportskader samt skader der er opstået som følge af manglende overholdelse af betjeningsvejledningen, vedligeholdelsesvejledningen og/eller usagkyndig installation.
Medfølgende batterier, lyskilder og genopladelige batterier er ikke omfattet af garantien. Garantien kan kun gøres gældende hvis det uændrede apparat indsendes tilstrækkeligt frankeret og indpakket til garantiyderen sammen med faktura/kassebon samt en kort skriftlig beskrivelse af fejlen straks efter at manglen er blevet konstateret. Ved et berettiget garantikrav vil garantiyderen efter eget frit valg enten reparere apparatet inden for en rimelig tid eller ombytte det. Garantien omfatter ikke krav derudover, især hæfter garantiyderen ikke for skader der opstår som følge af apparatets mangler. Hvis garantikravet ikke er berettiget (fx efter garantiperiodens udløb eller i tilfælde af mangler der ikke er dækket af garantien), kan garantiyderen forsøge at reparere apparatet for dig mod beregning af en rimelig pris.

SE • SKYMNINGSRELÄ

Vi vill gratulera dig till köpet av denna högkvalitativa ESYLUX-produkt. För att försäkra dig om en problemfri användning bör du läsa igenom denna bruksanvisning noggrant och förvara den så att du kan ta fram och läsa den igen vid behov.

1 • SÄKERHETSANVISNINGAR

OBS: Arbeten på elektriska system får bara utföras av behörig fackpersonal under iakttagande av nationella installationsföreskrifter och -normer. Innan produkten monteras ska nätspänningen kopplas från.

µ = Kontaktöppningsbredd < 1,2 mm

Enheten ska säkras med en dvärgbrytare på 10 A på ingångssidan (fig. 3).

Produkten är enbart avsedd för fackmässigt bruk (enligt beskrivningen i bruksanvisningen). Om ändringar eller modifieringar utförs ogiltigförklaras alla garantier. Kontrollera om komponenterna är skadade när du packar upp dem. Om du upptäcker någon skada får komponenterna inte under några omständigheter tas i bruk.
Om det finns misstanke att en riskfri användning av enheten inte kan garanteras, måste enheten omedelbart tas ur drift och spärras mot oavsiktlig användning.

OBS: Denna apparat får inte kastas i det osorterade kommunalavfallet. Ägare till gamla apparater är enligt lag skyldiga att avfallshantera denna apparat på sakkunnigt och föreskrivet sätt. Information får du från din stads- eller kommunalförvaltning.

2 • BESKRIVNING

ESYLUX CDS-A/N är ett skymningsrelä för automatisk till och frånkoppling av armaturer **(fig. 1)**. Det monteras utanpåliggande. En ljussensor registrerar rådande ljusförhållanden. Om belysningsstyrkan underskrider det inställda värdet så tänder CDS-A/N automatiskt armaturen och släcker den när ljuset åter överstiger detta tröskelvärde.

3 • INSTALLATION / MONTERING / TILSLUTNING

Innan produkten monteras ska nätspänningen kopplas från.
CDS-A/N bör endast monteras på släta, lodräta ytor (husväggar) som ligger mot norr. Apparaten ska om möjligt inte utsättas för direkt solljus. Se till att CDS-A/N inte påverkas av tänd belysning **(fig. 1)**.
Skruva av kåpan och montera underdelen på den aktuella ytan.
Kabelgenomföringen ska vara riktad nedåt. Ledningen måste vara fast monterad (vattentät ledningsanslutning). För att ledningen lättare ska kunna föras in och anslutas kan modulen tas ut **(fig. 5)**. Anslut skymningsreläet enligt schemat **(fig. 3)**.
Från L (nätspänning) till L (potentialfri kontakt) finns en bryggkoppling 1,5 mm². Om reläkontakten ska användas för klenspänning måste bryggkopplingen tas bort. Skruva därefter på kåpan. Kopplingspunkten är förinställd på ett standardvärde.

4 • TA I DRIFT OCH STÄLLA IN

Slå på strömmen. Önskat ljusvärde kan nu ställas in via potentiometern **(fig. 4)**. Den röda lysdioden är till hjälp vid inställningen **(fig. 4)**. När den önskade tidpunkten för inkoppling (t. ex. skymning) har nåtts vrid då potentiometern långsamt i riktning mot "månsymbolen" tills den röda lysdioden tänds.
Nu motsvarar det inställda ljusvärdet rådande ljusförhållanden och CDS-A/N är justerad.

INFORMATION: Tänk på att den anslutna belysningen tänds med en fördröjning på 60 sekunder efter att lysdioden tänds. Denna kopplingsfördröjning på ca 60 sekunder gör att oönskade kopplingar undviks t.ex. när en bilstrålkastare lyser kortvarigt på sensorn eller det kommer ett mörkt moln.

5 • ESYLUX TILLVERKARGARANTI

ESYLUX-produkterna är provade enligt gällande föreskrifter och tillverkade med största omsorg. Garantigivaren ESYLUX Deutschland GmbH, Postfach 1840, D-22908 Ahrensburg (för Tyskland) resp. motsvarande ESYLUX-distributör i ditt land (en fullständig översikt finns på www.esylux.com) ger 3 års garanti

FI	HÄMÄRÄKYTKIN	ES	INTERRUPTOR CREPUSCULAR
NO	SKUMRINGSRELÉ	PT	INTERRUPTOR CREPUSCULAR
IT	INTERRUTTORE CREPUSCOLARE	RU	СУМЕРЕЧНЫЙ ВЫКЛЮЧАТЕЛЬ

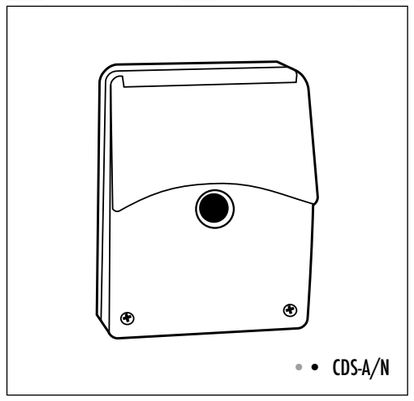

• CDS-A/N

FIG. • РИС. 1

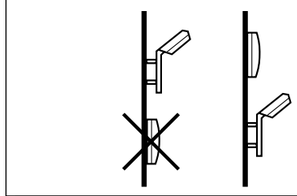

FIG. • РИС. 2

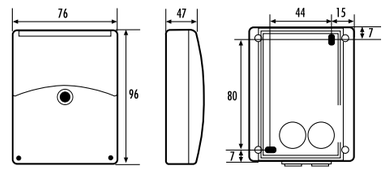

FIG. • РИС. 3

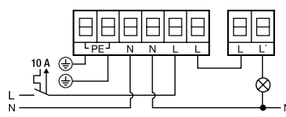

FIG. • РИС. 4

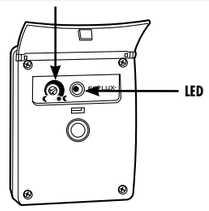

FIG. • РИС. 5

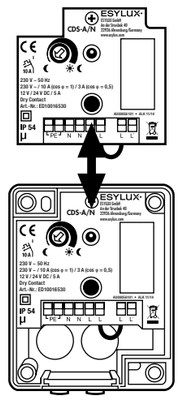

• TEKNISET TIEDOT • TEKNISKE DATA • DATI TECNICI • CARACTERÍSTICAS TÉCNICAS • DADOS TÉCNICOS • ТЕХНИЧЕСКИЕ ХАРАКТЕРИСТИКИ

VERKKOJÄNNITE NETTSPENNING TENSIONE DI RETE	230 V ~ 50 Hz 230 В ~, 50 Гц		TENSIÓN DE RED TENSÃO DE REDE НАПРЯЖЕНИЕ ЭЛЕКТРОСЕТИ
VALOARVO LYSVERDI VALORE LUMINOSO	n. 5 - 300 lux ca. 5 - 300 lux ca. 5 - 300 lux	5 - 300 lux aprox. aprox. 5 - 300 lux приблизительно 5-300 люкс	LUMINOSIDAD VALOR DE LUMINOSIDADE УРОВЕНЬ ОСВЕЩЕННОСТИ
PÄÄLLE/POISKYTKENTÄVIIVE INN-/UTKOPLINGSFORSINKELSE RITARDO ACCENSIONE/SPEGNIMENTO	n. 60 s ca. 60 sek ca. 60 sec.	60 seg. aprox. aprox. 60 seg. около 60 сек.	RETARDO DE CONEXIÓN/DESCONEXIÓN TEMPORIZAÇÃO DE CONEXÃO/DESLIGAMENTO ЗАДЕРЖКА ВКЛЮЧЕНИЯ/ВЫКЛЮЧЕНИЯ
KYTKENTÄTEHO BRYTEREFFEKT POTENZA DI INTERRUZIONE	ei suojapienjännitettä ingen sikkerhetslavspenning bassa tensione di protezione assente	230 V ~ 10 A (cos φ = 1), 3 A (cos φ = 0,5), 12/24 V DC/5 A	sin tensión baja de protección sem tensão baixa de protecção безопасное сверхнизкое напряжение отсутствует	POTENCIA DE RUPTURA POTÊNCIA DE COMUTAÇÃO РАЗРЫВНАЯ МОЩНОСТЬ
KYTKENTÄLÄHTÖ/-KONTAKTI BRYTERUTGANG/-KONTAKT USCITA/CONTATTO DI COMMUTAZIONE	kuormitukseton, sulkija potensialfri, én lukker a potenziale zero, una chiusura	230 В ~ 10 A (cos φ = 1), 3 A (cos φ = 0,5), 12/24 В пост. тока/5 А	sin potencial, un contacto de cierre livre de potencial, um contacto de trabalho беспотенциальный, 1 замыкающий контакт	SALIDA/CONTACTO DE CONMUTACIÓN SAÍDA COMUTADA/CONTACTO DE COMUTAÇÃO ВЫХОД/КОНТАКТ ВКЛЮЧЕНИЯ/ВЫКЛЮЧЕНИЯ
KÄYTTÖLÄMPÖTILA-ALUE DRIFTSTEMPERATUROMRÅDE INTERVALLO TEMPERATURA DI ESERCIZIO	-25 °C...+55 °C			GAMA DE TEMPERATURA DE SERVICIO ÁREA DE TEMPERATURA OPERACIONAL РАБОЧАЯ ТЕМПЕРАТУРА
KOTELOINTILUOKITUS KAPSLINGSGRAD TIPO DI PROTEZIONE	IP 54			TIPO DE PROTECCIÓN GRAU DE PROTECÇÃO СТЕПЕНЬ ЗАЩИТЫ
SUOJALUOKITUS ISOLASJONSKLASSE CLASSE DI PROTEZIONE	II			CLASE DE PROTECCIÓN CLASSE DE PROTECÇÃO КЛАСС ЗАЩИТЫ
VÄRI FARGE COLORE	valkoinen, lähes kuin RAL 9010, ruskea, lähes kuin RAL 8017 hvit, lik RAL 9010, brun, lik RAL 8017 bianco, simile a RAL 9010, marrone, simile a RAL 8017	blanco, similar a RAL 9010, marrón, similar a RAL 8017 branco, semelhante a RAL 9010, castanho, semelhante a RAL 8017 белый, по цветовой гамме близок к RAL 9010/ коричневый, по цветовой гамме близок к RAL 8017	COLOR COR ЦВЕТ

ESYLUX• www.esylux.com

Oikeus teknisiin ja optisiin muutoksiin ilman ennakkoilmoitusta pidätetään. Ajankohtaisia tietoja tuotteesta löytyy aina ESYLUX-kotisivulta • Med forbehold om retten til tekniske og utseendemessige endringer uten forvarsel. Aktuell informasjon om produktet finner du alltid på ESYLUX hjemmesiden • Con riserva di modifiche tecniche ed estetiche senza preavviso. Per ulteriori informazioni su questo prodotto, consultare il sito Internet ESYLUX • Reservado el derecho a realizar cambios técnicos y visuales sin previo aviso. Encontrará más información actualizada sobre este producto en la página web de ESYLUX • Reservamo-nos o direito de efectuar alterações técnicas e ópticas sem pré-aviso. Para informações actualizadas sobre o produto consulte a página na Internet ESYLUX • Технические характеристики и оформление могут быть изменены без предварительного уведомления. Актуальные сведения об этом продукте вы можете узнать, посетив домашнюю страницу ESYLUX.

ESYLUX• GmbH • An der Strusbek 40 • 22926 Ahrensburg/Germany
Internet: www.esylux.com • e-mail: info@esylux.com • MA00056202 • ALK 12/14

CE

FI • HÄMÄRÄKYTKIN

Onnittelemme sinua tämän laadukkaan ESYLUX-tuotteen oston johdosta. Jotta moitteeton toiminta olisi taattua, lue tämä käyttöohje huolella ja säilytä se, jotta voit lukea sitä tulevaisuudessa tarvittaessa lisää.

1 • TURVAOHJEET

HUOMIO: Sähköjärjestelmille tehtävien töiden suorittaminen on jätettävä ainoastaan valtuutettujen ammattihenkilöiden tehtäväksi maassa voimassa olevia asennusmääräyksiä/-normeja noudattaen. Ennen tuotteen asentamista on verkkojännite kytkettävä pois päältä.

µ = Liitäntäaukon leveys < 1,2 mm

Laite on varmistettava tulopuolelta 10 A:n tehosuojakytkimellä (kuva 3).

Tuote on tarkoitettu ainoastaan asianmukaiseen käyttöön (käyttöohjeessa kuvatulla tavalla). Laitteeseen ei saa tehdä muutoksia eikä sitä saa muokata, koska muutoin kaikki oikeudet takuuseen raukeavat. Laite on tarkastettava vaurioiden varalta välittömästi pakkauksesta purkamisen jälkeen. Jos vaurioita havaitaan, laitetta ei missään tapauksessa saa ottaa käyttöön. Jos on oletettavissa, että laitteen vaaratonta käyttöä ei voida taata, laite on otettava välittömästi käytöstä ja varmistettava tahattoman käytön varalta.

OHJE: Tätä laitetta ei saa hävittää lajittelemattoman yhdyskuntajätteen seassa. Käytettyjen laitteiden omistajilla on lakisääteinen velvollisuus hävittää laite asianmukaisesti. Tietoja saat kaupunkisi tai kuntasi virastosta.

2 • KUVAUS

ESYLUX CDS-A/N on pinta-asennettava hämäräkytkin valaistuslaitteistojen automaattiseen kytkentään **(fig. 1)**. Valoanturi mittaa ympäristön kirkkauden. Jos tämä alittaa asetetun valoarvon, CDS-A/N kytkee valaisimen automaattisesti päälle ja jälleen pois päältä, kun ympäristön kirkkaus jälleen ylittää tämän valoarvon.

3 • ASENNUS / LIITÄNTÄ

Ennen tuotteen asentamista on verkkojännite kytkettävä pois päältä. CDS-A/N:n asennus tulisi suorittaa ainoastaan tasaisille, pystysuorille, pohjoiseen päin suunnatuille pinnoille (talojen seiniin). Laitetta ei tulisi mahdollisuuksien mukaan altistaa suoralle auringonsäteilylle. Varmista myös, että kytketty valaisin ei pääse vaikuttamaan CDS-A/N -kytkimeen **(fig. 1)**.
Kierrä kotelon kansi irti ja asenna alaosa vastaavalle pinnalle johdon sisäänvientiaukko alaspäin. Johdon saa viedä sisään vain kiinteästi asennettuna (vesitiivis johtoliitäntä). Johdon helpompaa sisäänvientiä ja liitäntää varten moduuli voidaan ottaa ulos **(fig. 5)**. Liitä hämäräkytkin liitäntäkaavion mukaisesti **(fig. 3)**. Liitäntöjen L (verkkojännite) ja L (kuormitukseton liitäntä) välillä on 1,5 mm²:n suuruinen silta. Jos halutaan käyttää pienjännitteelle tarkoitettua relekosketinta, tämä silta on poistettava. Kierrä lopuksi kotelon kansi jälleen paikoilleen. Kytkentäkohta on esiasetettu käytännössä kokeiluun arvoon.

4 • KÄYTTÖÖNOTTO JA ASETUS

Kytke verkkojännite päälle. Kiertokytkimellä voidaan nyt asettaa haluttu valoarvo **(fig. 4)**. Punainen LED toimii asetusapuna **(fig. 4)**.
Kun haluttu kytkentäajankohta (esim. hämärän tullen) on saavutettu, kierrä kiertokytkintä hitaasti "kuusymbolin" suuntaan, kunnes punainen LED palaa. Nyt asetettu valoarvo vastaa todellista ympäristön kirkkautta ja CDS-A/N on säädetty.

OHJE: Huomaa, että liitetty valaistus kytkeytyy päälle aikaviiveellä, vasta n. 60 s jälkeen LEDin syttymisen jälkeen. N. 60 sekunnin aikaviiveen avulla vältetään esim. auton ajovalojen lyhytaikaisen heijastumisen tai tumman pilven aiheuttamaa tahatonta kytkeytymistä.

5 • ESYLUX-VALMISTAJATAKUU

ESYLUX-tuotteet on tarkastettu voimassa olevien määräysten mukaisesti ja valmistettu erittäin huolella. Takuun myöntäjä, ESYLUX Deutschland GmbH, Postfach 1840, D-22908 Ahrensburg (Saksalle) tai vastaava maassasi toimiva ESYLUX-jakelija (täydellinen luettelo löytyy osoitteesta www.esylux.com) antaa ESYLUX-laitteiden valmistus-/materiaalivirheille takuun kolmen vuoden ajaksi valmistuspäiväyksestä lukien.
Tämä takuu on voimassa laitteen myyjää koskevista lakisääteisistä oikeuksistasi riippumatta.
Takuu ei koske luonnollista kulumista, ympäristövaikutusten tai kuljetusvaurioiden aiheuttamia muutoksia/häiriöitä tai vaurioita, jotka ovat syntyneet käyttöohjeen, huolto-ohjeen noudattamatta jättämisestä ja/tai muusta kuin asianmukaisesta asennuksesta. Takuu ei koske mukana tulevia paristoja, lamppuja ja akkuja.
Takuu voidaan myöntää vain, kun muuttamaton laite lähetetään yhdessä laskun/kassakuitin kanssa riittävillä postimerkeillä varustettuna ja riittävästi pakattuna takuun myöntäjälle välittömästi puutteen havaitsemisen jälkeen.
Kun takuuvaade on oikeutettu, takuun myöntäjä korjaa tai vaihtaa laitteen kohtuullisen ajan kuluessa oman valintansa mukaan. Takuu ei kata laajempia vaatimuksia, takuun myöntäjä ei erityisesti vastaa laitteen virheellisyydestä aiheutuneista vahingoista. Jos takuuvaade ei ole oikeutettu (esim. takuuaika on kulunut umpeen tai viat eivät kuulu takuun piiriin), takuun myöntäjä voi yrittää korjata laitteen puolestasi edullisesti laskua vastaan.

NO • SKUMRINGSRELÉ

Vi gratulerer deg med kjøpet av dette høykvalitative ESYLUX-produktet. For å forsikre deg om en problemfri drift bør du lese gjennom denne bruksanvisningen nøye og ta godt vare på den, slik at du kan ta den frem og lese den om igjen ved behov.

1 • SIKKERHETSANVISNINGER

ADVARSEL: Arbeid på elektriske systemer skal kun utføres av autorisert personell, og nasjonale forskrifter og normer for installasjoner skal følges. Nettspenningen skal kobles fra for produktet monteres.

µ = Kontaktavstand < 1,2 mm

Enheten skal sikres med en vernebryter på 10 A (fig. 3) på inngangssiden.

Produktet er kun konstruert for det tiltenkte bruksområdet (som beskrevet i bruksanvisningen). Endringer eller modifikasjoner skal ikke utføres, da dette fører til at garantien bortfaller. Detektoren skal ikke under noen omstendigheter tas i bruk hvis du oppdager en skade. Har du mistanke om at detektoren ikke kan brukes uten risiko, skal detektoren straks settes ut av drift og sikres mot utilsiktet bruk.

MERK! Dette apparatet skal ikke kastes med ikke kildesortert husholdningsavfall. Eiere av kasserte apparater er forpliktet etter loven til å kvitte seg med apparatet i henhold til forskriftene. Ta kontakt med kommunen for nærmere informasjon.

2 • BESKRIVELSE

ESYLUX CDS-A/N er et skumringsrelé for påveggsmontering for automatisk inn- og utkopling av belysningsanlegg **(fig. 1)**. En lyssensor registrerer lysstyrken i omgivelsene. Underskrider lysstyrken den innstilte lysverdien, slår CDS-A/N lysarmaturen automatisk på eller av når lysstyrken i omgivelsene igjen overskrider denne terskelverdien.

3 • INSTALLASJON / MONTERING / TILKOPLING

Nettspenningen skal koples fra før produktet monteres. CDS-A/N bør kun monteres på rette, loddrette flater (husvegger) på nordsiden. Enheten bør helst ikke utsettes for direkte sollys. Vær også oppmerksom på at CDS-A/N ikke kan påvirkes av den koplede belysningen **(fig. 1)**.
Skru av kabinettdekslet og monter underdelen på den aktuelle flaten med kabelinnføringen nedover. Kabelinnføringen skal legges fast (vanntett ledningsinntak). Modulen kan tas ut, slik at det blir enklere å sette inn og kople til ledningen **(fig. 5)**. Kople til skumringsreleet som vist på koplingsskjemaet **(fig. 3)**. Fra L (nettspenning) til L (potensialfri kontakt) ligger det en bro på 1,5 mm². Hvis relékontakten for lavspenning skal brukes, skal denne broen fjernes. Deretter skal kabinettdekslet skrus på igjen. Koplingspunktet er forhåndsinnstilt på en praksisverdi.

4 • OPPSTART OG INNSTILLING

Kople inn nettspenningen. Nå kan ønsket lysverdi stilles inn med potensiometeret **(fig. 4)**. Den røde LED-en fungerer som innstillingshjelp **(fig. 4)**. Når ønsket innkoplingspunkt er nådd (f.eks. skumring), dreies potensiometeret sakte i retning "månesymbolet" til den røde LED-en lyser. Nå samsvarer den innstilte lysverdien med den faktiske lysstyrken i omgivelsene, og CDS-A/N er justert.

MERK! Vær oppmerksom på at den tilkoplede belysningen slås på med tidsforsinkelse, først cirka 60 sekunder etter at LED-en begynner å lyse. Innkoplingsforsinkelsen på cirka 60 sekunder gjør at utilsiktet inn- og ut kopling, for eksempel på grunn av kortvarig stråling fra en billyskaster eller skyggelegging fra en mørk sky, forhindres.

5 • ESYLUX PRODUKTGARANTI

ESYLUX-produktene er testet etter gjeldende forskrifter og produsert med største nøyaktighet. Garantigiver, ESYLUX Deutschland GmbH, Postfach 1840, D-22908 Ahrensburg (for Tyskland) og ESYLUX-distributøren i ditt hjemland (du finner en fullstendig oversikt på www.esylux.com) gir deg treårs garanti på produksjons-/materialfeil på ESYLUX-produkter fra og med produksjonsdato. Denne garantien gjelder uavhengig av dine rettigheter etter loven overfor forhandleren av produktet. Garantien omfatter ikke normal slitasje, forandringer/feil på grunn av påvirkninger fra omgivelsene eller transportskader, og heller ikke skader som har oppstått som følge av at bruksanvisningen eller vedlikeholdsanvisningen ikke har blitt fulgt, og/eller ukorrekt installasjon. Medfølgende batterier, lyskilder og oppladbare batterier omfattes ikke av garantien.
Garantien gjelder kun i tilfeller der produktet sendes tilbake i opprinnelig tilstand, når mangelen er oppdaget. Regning/ kvittering legges ved, samt en kort, skriftlig feilbeskrivelse. Produktet sendes med tilstrekkelig porto og innpakket til garantigiver.
Innvilges krav overfor garantien, kommer garantigiver til å ubedre eller skifte ut produktet etter egen vurdering og innen rimelig tid. Garantien omfatter ikke mer omfattende krav, spesielt er garantigiver ikke ansvarlig for skader som skyldes produktets mangler. Dersom krav overfor garantien ikke innvilges (for eksempel når garantitiden er uløpt eller ved mangler som ikke dekkes av garantien), kan garantigiver forsøke å reparere produktet til en rimelig pris.

IT • INTERRUTTORE CREPUSCOLARE

Congratulazioni per l'acquisto di questo prodotto di elevata qualità ESYLUX. Per garantire un corretto funzionamento, si prega di leggere attentamente le presenti istruzioni per l'uso e di conservarle per una eventuale consultazione successiva.

1 • INDICAZIONI DI SICUREZZA

ATTENZIONE: le operazioni sugli impianti elettrici devono essere eseguite solo da personale autorizzato nel rispetto delle disposizioni e delle norme di installazione locali. Prima dell'installazione del prodotto interrompere l'alimentazione.

µ = Distanza tra contatti aperti < 1,2 mm

È necessario proteggere il dispositivo tramite un interruttore magnetotermico da 10 A in ingresso (fig. 3).

Il prodotto è destinato solo a un utilizzo adeguato (come descritto nelle istruzioni per l'uso). Non è consentito eseguire variazioni o modifiche, pena l'annullamento della garanzia. Dopo il disimballaggio verificare che il prodotto non sia danneggiato. In caso di danni, non utilizzare il dispositivo.
Se si presume che il funzionamento sicuro del dispositivo non possa essere garantito, non utilizzare l'apparecchio e impedirne l'azionamento involontario.

NOTA: il presente dispositivo non deve essere smaltito come rifiuto urbano indifferenziato. Chi possiede un vecchio dispositivo è vincolato per legge allo smaltimento conformemente alle normative in vigore. Per ulteriori informazioni rivolgersi all'amministrazione comunale.

2 • DESCRIZIONE

ESYLUX CDS-A/N è un interruttore crepuscolare da montare a parete per l'accensione automatica di impianti di illuminazione **(fig. 1)**. Un fotosensore rileva la luminosità dell'ambiente. Se essa supera il valore di luminosità impostato, l'interruttore CDS-A/N accende e spegne la luce automaticamente, se la luminosità dell'ambiente supera di nuovo tale valore di soglia.

3 • INSTALLAZIONE / MONTAGGIO / COLLEGAMENTI ELETTRICI

Prima di eseguire il montaggio del prodotto è necessario togliere alimentazione. Il montaggio del CDS-A/N deve essere effettuato solo su superfici piane (pareti domestiche), verticali, orientate verso nord. L'apparecchiatura non deve essere esposta, per quanto possibile, alla luce diretta del sole. Tenere presente che con l'illuminazione inserita l'azione dell'interruttore CDS-A/N viene esclusa **(fig. 1)**.
Svitare il coperchio della scatola e montare il supporto con l'ingresso del cavo verso il basso sulla superficie corrispondente. L'ingresso del cavo deve essere installato solo in posizione fissa (collegamento cavo a tenuta). Per inserire e collegare più facilmente il cavo è possibile estrarre il modulo **(fig. 5)**.
Collegare l'interruttore crepuscolare conformemente allo schema dei collegamenti **(fig. 3)**. Da L (tensione di rete) a L (contatto privo di potenziale) è presente un ponte di 1,5 mm². Se si deve utilizzare il contatto relé per la tensione inferiore, occorre rimuovere il ponticello. Infine, avvitare di nuovo il coperchio della scatola. Il punto di inserimento è preimpostato su un valore comune.

4 • MESSA IN FUNZIONE E REGOLAZIONE

Fornire alimentazione. Con il potenziometro è possibile impostare il valore di luminosità desiderato **(fig. 4)**. Il LED rosso viene utilizzato come ausilio di regolazione **(fig. 4)**. Quando si raggiunge il momento desiderato per l'accensione (ad es., crepuscolo), ruotare lentamente il potenziometro in direzione del "simbolo della luna" finché si accende il LED rosso. A questo punto, il valore di luminosità impostato corrisponde alla reale luminosità dell'ambiente e l'interruttore CDS-A/N è regolato.

SUGGERIMENTO: tenere presente che l'illuminazione si accende in modo temporizzato solo per 60 sec. circa, dopo l'accensione del LED. Con il ritardo all'accensione di circa 60 sec. si evita un'attivazione indesiderata che può essere provocata ad es., da un breve irraggiamento dei fari di un'automobile o da una nube scura.

5 • GARANZIA DEL PRODUTTORE ESYLUX

I prodotti ESYLUX sono omologati secondo le norme vigenti e realizzati con la massima cura. Il garante, ESYLUX Deutschland GmbH, casella postale 1840, D-22908 Ahrensburg (per Germania), oppure il distributore ESYLUX locale (per un elenco completo dei distributori, consultare il sito Web www.esylux.com), stipula un contratto di garanzia della durata di tre anni a partire dalla data di acquisto contro difetti di produzione o di materiale dei dispositivi ESYLUX. La presente garanzia sussiste indipendentemente dai diritti legali del cliente nei confronti del rivenditore del dispositivo. La garanzia non copre l'usura normale, variazioni o disturbi causati da interferenze ambientali o danni di trasporto, nonché danni dovuti alla mancata osservanza delle istruzioni d'uso e manutenzione e/o a un'installazione non appropriata. Le batterie, le lampadine e le batterie ricaricabili fornite sono escluse dalla garanzia.
La garanzia è valida solo nel caso in cui il dispositivo, non modificato, venga immediatamente spedito al produttore, correttamente affrancato e imballato, accompagnato dalla fattura o dallo scontrino fiscale e da una breve descrizione del difetto. In caso di richiesta giustificata di intervento in garanzia, il produttore dovrà provvedere alla riparazione o alla sostituzione del dispositivo nei tempi previsti. La copertura non prevede altri tipi di garanzia o estensione dei diritti; in particolare il produttore non potrà essere ritenuto responsabile di danni derivanti da imperfezioni del dispositivo. Qualora la richiesta di intervento in garanzia non fosse giustificata (ad esempio dopo decorrenza del periodo di validità della garanzia o per danni non coperti da quest'ultima), il produttore può provvedere alla riparazione del dispositivo a un prezzo conveniente con fatturazione a carico del cliente.

ES • INTERRUPTOR CREPUSCULAR

Le felicitamos por la compra de este producto de alta calidad ESYLUX. A fin de garantizar un funcionamiento correcto, le rogamos lea con atención estas instrucciones de manejo y guárdelas en un lugar seguro para consultarlas en un futuro si es necesario.

1 • INDICACIONES DE SEGURIDAD

ATENCIÓN: los trabajos en sistemas eléctricos solo pueden ser realizados por personal técnico autorizado de conformidad con las normas y los reglamentos de instalación específicos de cada país. Antes de montar el producto, desconecte la tensión de alimentación.

µ = Anchura del intervalo de apertura < 1,2 mm

El equipo se puede proteger en el lado de la entrada con un interruptor automático de 10 A (fig. 3).

El producto ha sido diseñado para su utilización correcta (tal y como se describe en las instrucciones de manejo). No está permitido realizar cambios o modificaciones dado que podría perderse todo derecho a garantía. Nada más desembalar el equipo, compruebe si está dañado. Si ha sufrido algún daño, no ponga el equipo en servicio en ningún caso. Si usted cree que no puede asegurarse un funcionamiento sin riesgos del equipo, desconéctelo inmediatamente y asegúrelo contra un manejo involuntario.

ADVERTENCIA: este equipo no debe desecharse en la basura convencional. Los propietarios de equipos usados están obligados por ley a desecharlos en contenedores especiales. Solicite información a su administración municipal o regional.

2 • DESCRIPCIÓN

El ESYLUX CDS-A/N es un interruptor crepuscular para el montaje sobre revoque destinado a la conmutación automática de instalaciones de alumbrado **(fig. 1)**. Un sensor fotoeléctrico captura la luminosidad ambiental. Si queda por debajo del valor de luminosidad ajustado, el CDS-A/N enciende automáticamente la lámpara y la vuelve a apagar si sobrepasa la luminosidad ambiental este valor de umbral prescrito.

3 • INSTALACIÓN / MONTAJE / CONEXIÓN

Previo montaje del producto se ha de desconectar la tensión de red. El montaje del CDS-A/N se deberá realizar únicamente en una superficie plana, perpendicular orientada hacia el norte (paredes de la casa). El aparato no deberá estar dentro de lo posible expuesto a la radiación directa del sol. Preste atención de que quede excluida la influencia sobre el CDS-A/N debido al encendido del alumbrado **(fig. 1)**.
Desenroscar la tapa y montar la parte inferior con la entrada de línea hacia abajo en la superficie correspondiente.
La entrada de línea debe ser de tendido fijo (conexión de línea impermeabilizada). Para introducir y conectar la línea se puede extraer el módulo **(fig. 5)**. Conectar el interruptor crepuscular conforme al Esquema de conexionado **(fig. 3)**. De L (tensión de red) a L (contacto libre de potencial) existe un puente de 1,5 mm². Si se usa el contacto de red para tensión pequeña se ha de retirar el puente. Enroscar a continuación la tapa de la carcasa. El punto de conmutación viene preajustado a un valor extraído de la práctica.

4 • PUESTA EN SERVICIO Y AJUSTE

Conectar la tensión de red. Por medio del potenciómetro se puede ajustar el valor de luz deseado **(fig. 4)**. El LED rojo sirve como auxiliar de ajuste **(fig. 4)**. Una vez alcanzado el instante de encendido deseado (p. ej. crepúsculo), girar el potenciómetro lentamente en dirección al "símbolo de la luna" hasta que se encienda el LED rojo. El valor luminoso ajustado corresponde ahora a la luminosidad ambiental real y el CDS-A/N queda ajustado.

OBSERVACIÓN: Tenga en cuenta que el alumbrado conectado se encenderá con una temporización retardada de unos 60 s aprox. después de que brille el LED. Por medio del retardo de conmutación de aprox. 60 s. se evita que se produzca una conmutación no deseada, p. ej. enfoque de corta duración a causa de los faros del coche o disparado por una nube oscura.

5 • GARANTÍA DE FABRICANTE ESYLUX

Los productos ESYLUX han sido verificados conforme a la normativa vigente y fabricados con el máximo esmero. La empresa garante ESYLUX Deutschland GmbH, Postfach 1840, D-22908 Ahrensburg (para Alemania), o el correspondiente distribuidor de ESYLUX en su país (encontrará un resumen completo en la página web www.esylux.com), concede una garantía por fallos de fabricación o de material para los equipos ESYLUX por una duración de tres años desde la fecha de fabricación. Esta garantía se otorga con independencia de los derechos legales del comprador ante el vendedor del equipo. La prestación de garantía no incluye desgaste natural, alteración/avería debido a influencias medioambientales, daños durante el transporte, ni tampoco daños resultantes de la inobservancia del manual de instrucciones o las indicaciones para mantenimiento y/o de una instalación no reglamentaria. Las pilas, luces y acumuladores suministrados están excluidos de la garantía. Solamente se concederá la garantía si el equipo es enviado al garante sin efectuarle modificación alguna, debidamente embalado y franqueado con la factura/recibo de caja así como una breve descripción escrita del fallo. Si el derecho a garantía está justificado, el garante decidirá voluntariamente en un plazo razonable si desea reparar el equipo o enviar uno nuevo. La garantía no incluye derechos de mayor alcance, en especial el garante no se hará responsable de los daños derivados de la defectuosidad del equipo. Si el derecho a garantía no estuviera justificado (p.ej. plazo de garantía agotado, defectos no cubiertos por la garantía), el garante intentará reparar el equipo con el menor coste posible para usted.

PT • INTERRUPTOR CREPUSCULAR

Parabéns pela aquisição deste produto de elevada qualidade da ESYLUX. Para assegurar um funcionamento correcto, leia atentamente as presentes instruções de utilização e conserve-as para uma futura consulta.

1 • INDICAÇÕES DE SEGURANÇA

ATENÇÃO: Os trabalhos em sistemas eléctricos apenas deverão ser realizados por técnicos autorizados e seguindo as normas e regulamentos de instalação aplicáveis. Antes da montagem do produto deve-se cortar a tensão de rede.

µ = Abertura de contacto < 1,2 mm

O aparelho deve ser equipado com um interruptor de protecção de linha de 10 A do lado da entrada (fig. 3).

O produto destina-se apenas a utilização adequada (descrita nas instruções de utilização). Não devem ser efectuadas alterações ou modificações, caso contrário perderá o direito a quaisquer garantias. A existência de danos deve ser verificada logo após a desembalagem do aparelho. Em caso da existência de danos, o aparelho não deve ser colocado em funcionamento. Caso haja indicação de que o aparelho não possa ser operado sem perigo, este deve ser imediatamente desactivado e protegido contra uma operação inadvertida.

OBSERVAÇÃO: Este aparelho não deve ser eliminado juntamente com resíduos urbanos indiferenciados. Os proprietários de resíduos de equipamentos são obrigados por lei a submetê-los a uma eliminação correcta. Poderá obter informações junto dos serviços municipalizados ou câmara municipal da sua área de residência.

2 • DESCRIÇÃO

O ESYLUX CDS-A/N é um interruptor crepuscular para a montagem de superfície para ligação automática de sistemas de iluminação **(fig. 1)**. A luminosidade do ambiente é registada por um sensor de luz. Se esta for inferior ao valor de luminosidade definido, o CDS-A/N liga e volta a desligar as lâmpadas automaticamente, quando a luminosidade do ambiente voltar a ultrapassar este valor limite.

3 • INSTALAÇÃO / MONTAGEM / LIGAÇÃO

Desligar a tensão de rede antes da montagem do produto. A montagem do CDS-A/N deve efectuar-se em superfícies planas, verticais e viradas para norte (paredes de casas).
O aparelho deve ser exposto o menos possível à luz solar directa. Prestar atenção ao facto de estar excluída uma influência do CDS-A/N através da iluminação ligada **(fig. 1)**.
Desaparafusar a tampa da caixa e montar a parte inferior com a disposição dos cabos para baixo na superfície correspondente. A disposição dos cabos só deve efectuar-se num local fixo (conexão de circuito derivado impermeável).
Para uma introdução e ligação mais fácil do cabo, o módulo pode ser retirado **(fig. 5)**. Ligar o interruptor crepuscular de acordo com o esquema de ligações **(fig. 3)**. De L (tensão de rede) a L (contacto sem voltagem) encontra-se uma ponte de 1,5 mm². Se o contacto do relé tiver de ser utilizado para baixa tensão, esta ponte tem de ser removida. Em seguida, voltar a aparafusar a tampa da caixa. O ponto de ligação está predefinido num valor prático.

4 • COLOCAÇÃO EM FUNCIONAMENTO E AJUSTE

Ligar a tensão de rede. O valor desejado para a luz pode ser ajustado no potenciómetro **(fig.4)**. O LED vermelho serve como auxiliar de ajuste **(fig. 4)**. Quando for atingido o período de ligação desejado (p. ex. crepúsculo), rodar lentamente o potenciómetro no sentido do "símbolo da lua" até acender o LED vermelho. Agora, o valor da luz ajustado corresponde à luminosidade real do ambiente e o CDS-A/N é ajustado.

NOTA: Prestar atenção ao facto de a iluminação ligada demorar cerca de 60 seg. a ligar, depois de o LED acender. O retardamento da ligação de aprox. 60 seg. evita ligações indesejadas, que podem ser accionadas através de p. ex a iluminação breve de um farol de um veículo ou da passagem de uma nuvem negra.

5 • GARANTIA DE FABRICANTE ESYLUX

Os produtos da ESYLUX são cuidadosamente fabricados e verificados de acordo com as prescrições em vigor. O garante, a ESYLUX Deutschland GmbH, Postfach 1840, D-22908 Ahrensburg (para a Alemanha) ou o respectivo distribuidor ESYLUX no seu país (pode ver uma sinopse completa em www.esylux.com) assume garantia relativamente a defeitos de fabrico ou de material dos aparelhos ESYLUX por um período de três anos a contar da data de fabrico. Esta garantia existe independentemente dos seus direitos legais perante o vendedor do aparelho. A garantia não abrange o desgaste natural, alterações/falhas devido às condições ambientais ou danos de transporte, bem como danos causados pela não observância das instruções de utilização ou de manutenção e/ou instalação desadequada. Baterias, lâmpadas e acumuladores incluídos no fornecimento não são abrangidos pela garantia. A garantia só pode ser concedida, se, após constatação do defeito, o aparelho não modificado for enviado de imediato ao garante, devidamente franqueado e embalado, juntamente com a factura/talão de compra bem como uma breve descrição do defeito. Se a reclamação for justificada, o garante procederá com a reparação ou substituição do aparelho dentro de um prazo adequado. A garantia não abrange outras reclamações, não sendo o garante particularmente responsável por danos resultantes de defeito do aparelho. Se a reclamação não for abrangida pela garantia (p.ex. expiração do prazo de garantia ou defeitos não cobertos pela garantia), o garante poderá tentar uma reparação do aparelho da forma mais económica, debitando neste caso os custos.

RU • СУМЕРЕЧНЫЙ ВЫКЛЮЧАТЕЛЬ

Поздравляем с приобретением высококачественного продукта ESYLUX. Для того чтобы обеспечить безупречную работу продукта, внимательно прочтите это руководство по эксплуатации и храните его, чтобы при необходимости перечитать его в дальнейшем.

1 • УКАЗАНИЯ ПО ТЕХНИКЕ БЕЗОПАСНОСТИ

ВНИМАНИЕ! Работы с электрическими системами должны осуществляться исключительно уполномоченным специалистом с учетом общепринятых местных предписаний и норм относительно установки. Перед монтажом продукта необходимо отключить сетевое напряжение.

µ = размер зазора между контактами < 1,2 мм

Со стороны входа устройство необходимо защитить с помощью автоматического выключателя на 10 А (рис. 3).

Изделие предназначено только для надлежащего использования (в соответствии с содержащимся в инструкции описанием). Внесение изменений, модификация запрещены, т. к. это приведет к отклонению любых гарантийных претензий. Сразу после распаковки продукта проверьте его на наличие повреждений. При обнаружении повреждений ни в коем случае нельзя использовать прибор. Если вы можете предположить, что безопасная эксплуатация изделия не может быть обеспечена, его необходимо немедленно изъять из употребления, а также предотвратить возможность случайного использования.

ПРИМЕЧАНИЕ. Данное устройство нельзя утилизировать вместе с не сортируемыми твердыми бытовыми отходами. Согласно закону владельцы отслуживших свой срок устройств обязаны утилизировать их надлежащим образом. Дополнительные сведения можно получить в местном городском или муниципальном управлении.

2 • ОПИСАНИЕ

ESYLUX CDS-A/N представляет собой сумеречный выключатель для монтажа на поверхность, предназначенный для включения и выключения осветительных приборов **(рис. 1)**. Сенсор освещенности определяет освещенность окружающей среды. Если измеренный уровень ниже установленного уровня освещенности, устройство CDS-A/N автоматически включает светильник, а затем снова выключает его, когда освещенность окружающей среды превысит заданное пороговое значение.

3 • УСТАНОВКА / МОНТАЖ / ПОДКЛЮЧЕНИЕ

Перед изделия продукта необходимо отключить сетевое напряжение. Монтаж прибора CDS-A/N необходимо осуществлять только на ровных вертикальных поверхностях (стенах дома), обращенных на

ESYLUX GmbH | An der Strusbek 40
22926 Ahrensburg / Germany
info@esylux.com | www.esylux.com
MA02292600

PL • PRZEŁĄCZNIK ZMIERZCHOWY

Gratulujemy zakupu wysokiej jakości produktu ESYLUX. Aby zapewnić prawidłowe działanie, należy uważnie przeczytać instrukcję obsługi i zachować ją w celu późniejszego wykorzystania.

1 • INSTRUKCJE BEZPIECZEŃSTWA

OSTRZEŻENIE! Prace przy układach elektrycznych mogą być wykonywane wyłącznie przez autoryzowany personel z uwzględnieniem obowiązujących przepisów instalacyjnych. Przed zainstalowaniem systemu należy wyłączyć zasilanie.

μ = **Odstęp styków < 1,2 mm**

Po stronie wejściowej urządzenie należy zabezpieczyć przed zwarciami przy użyciu wyłącznika obwodu 10 A (rys. 3).

Produkt należy użytkować wyłącznie zgodnie z przeznaczeniem (zgodnie z opisem w instrukcji obsługi). Nie należy wprowadzać żadnych zmian ani modyfikacji, ponieważ spowoduje to unieważnienie gwarancji. Natychmiast po rozpakowaniu urządzenia należy je sprawdzić pod kątem uszkodzeń. W przypadku jakichkolwiek uszkodzeń w żadnym wypadku nie należy instalować urządzenia.
Jeśli nie można zagwarantować bezpiecznej pracy urządzenia, należy je natychmiast wyłączyć i zabezpieczyć przed niezamierzonym użyciem.

UWAGA: Tego urządzenia nie należy wyrzucać do odpadów zmieszanych. Zużyte urządzenia należy prawidłowo utylizować. Aby uzyskać więcej informacji, należy skontaktować się z lokalnym urzędem miasta.

2 • OPIS

ESYLUX CDS-A/N to montowany natynkowo przełącznik zmierzchowy do automatycznego włączania i wyłączania systemów oświetleniowych **(rys. 1)**. Wbudowany sensor wykrywa poziom jasności w otoczeniu. Gdy wartość spadnie poniżej zaprogramowanego poziomu, urządzenie CDS-A/N automatycznie włączy oprawę, a następnie automatycznie ją wyłączy, gdy poziom jasności otoczenia z powrotem wzrośnie powyżej tej wartości progowej.

3 • INSTALACJA / MONTAŻ / PODŁĄCZENIE

Przed przystąpieniem do instalowania urządzenia należy wyłączyć zasilanie. Urządzenie CD-A/N należy montować wyłącznie na równych, pionowych powierzchniach zwróconych w kierunku północnym (np. na ścianach domu). W miarę możliwości urządzenie nie powinno być wystawiane na bezpośrednie działanie promieni słonecznych. Należy również upewnić się, że urządzenie CDS-A/N nie jest narażone na działanie lamp, którymi ma sterować **(rys. 1)**.
Odkręcić i zdjąć pokrywę obudowy. Po ustawieniu prowadnicy kabla na spodzie zamontować dolną część na odpowiedniej powierzchni. Nie można poprowadzić przewodu do momentu, w którym urządzenie zostanie pewnie zamocowane (w celu zapewnienia wodoodpornego połączenia). Moduł przełącznika można wyjąć, aby ułatwić wsuwanie i podłączanie kabla **(rys. 5)**. Podłączyć przełącznik zmierzchowy zgodnie ze schematem elektrycznym **(rys. 3)**. Jest to zworka o rozmiarze 1,5 mm (2 cale), która rozciąga się od oznaczenia L (zasilanie sieciowe) do oznaczenia L (styk beznapięciowy). Jeśli styk przekaźnika ma być używany na potrzeby dodatkowego niskiego napięcia, należy go wyjąć. Następnie ponownie przykręcić pokrywę obudowy. Punkt przełączania jest wstępnie ustawiony na praktyczny poziom.

4 • WPROWADZENIE I USTAWIENIE CZUJNIKA

Włączyć zasilanie sieciowe. Za pomocą potencjometru można teraz ustawić żądany poziom ekspozycji na światło **(rys. 4)**. Czerwona dioda LED pomaga w skonfigurowaniu tego ustawienia **(rys. 4)**. Gdy nadejdzie czas na włączenie lampy (np. zmierzch), powoli obracać potencjometr w kierunku „symbolu księżyca", aż zaświeci się czerwona dioda LED. Ustawiony poziom ekspozycji odpowiada rzeczywistemu poziomowi światła otoczenia, a urządzenie CDS-A/N jest gotowe do użycia.

UWAGA: Należy pamiętać, że po zaświeceniu się diody LED musi minąć około 60 sekund, zanim zaświeci się lampa podłączona do czujnika. To opóźnienie wynoszące około 60 sekund powoduje włączenie lub wyłączenie oświetlenia, gdy nie jest niezbędne, np. gdy sensor jest uruchamiany przez światła samochodu, które przez chwilę świecą w jego kierunku, lub przez ciemną chmurę.

5 • GWARANCJA PRODUCENTA ESYLUX

Dane techniczne i konstrukcja mogą ulec zmianie.

• DANE TECHNICZNE

ZASILANIE SIECIOWE	230 V ~ 50 Hz
WARTOŚĆ NATĘŻENIA ŚWIATŁA	ok. 5 - 300 lx
OPÓŹNIENIE WŁĄCZENIA/WYŁĄCZENIA	ok. 60 s
ZDOLNOŚĆ PRZEŁĄCZANIA	brak oddzielnego bardzo niskiego napięcia 230 V ~ 10 A (cos φ = 1) 3 A (cos φ = 0,5) 12/24 V DC/5 A
WYJŚCIE PRZEŁĄCZAJĄCE / STYK PRZEŁĄCZAJĄCY	bezpotencjałowy, 1 styk zwierny
ZAKRES TEMPERATUR ROBOCZYCH	-25 °C ... +55 °C
STOPIEŃ OCHRONY	IP 54
KLASA OCHRONY	II
KOLOR	biały, zbliżony do RAL 9010, brązowy, zbliżony do RAL 8017

Dane techniczne i konstrukcja mogą ulec zmianie. Więcej informacji na temat produktu podano na stronie głównej ESYLUX.