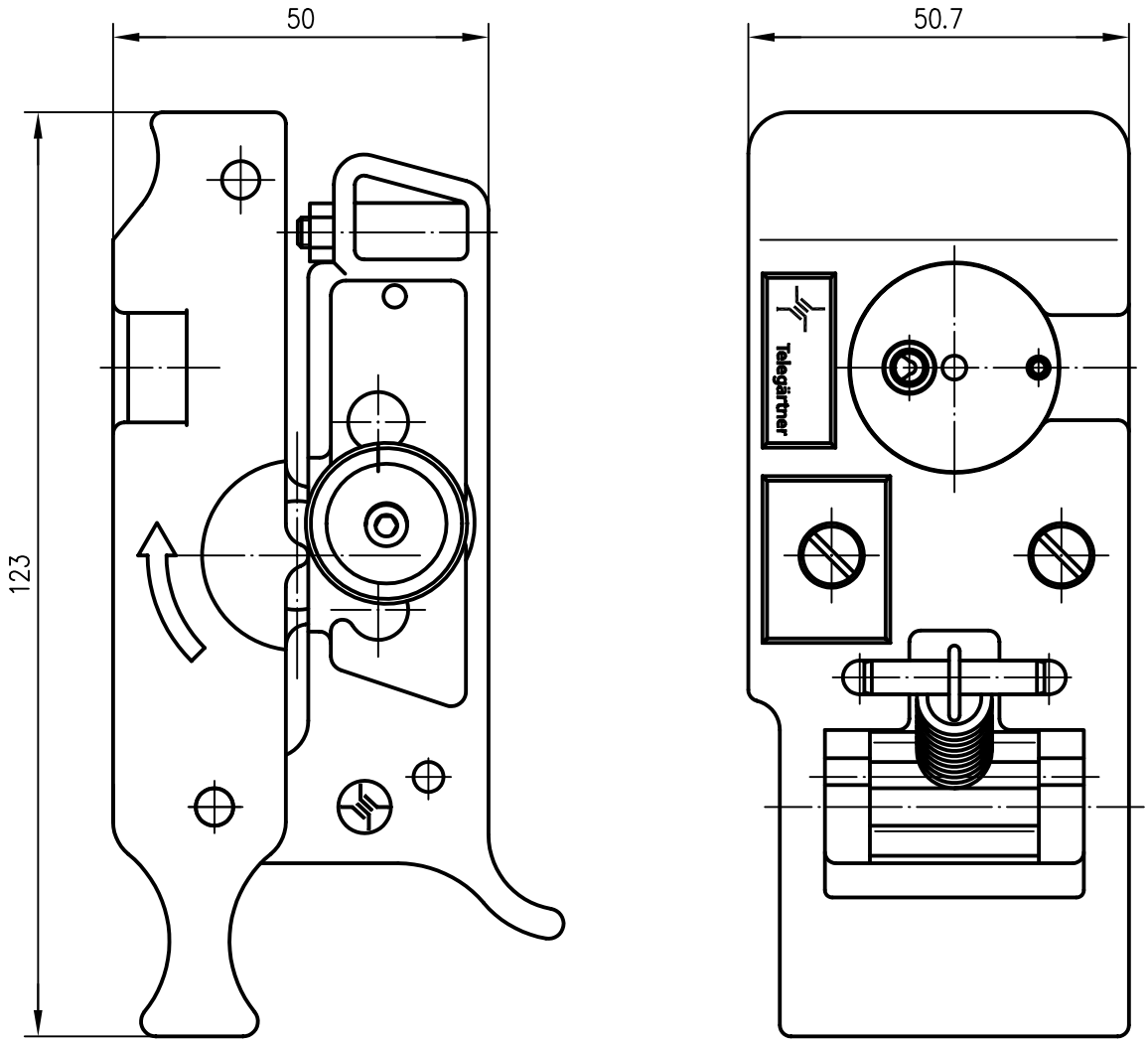

For connector type : SIMFIX Plus 1/2" flex (DIN) 7–16 and N–types

Cable type : G23 (1/2"flex): RFF 1/2"–50, 5092 1/2" Hiflex, FSJ4–50B, HFSC 12D, HPL 50–1/2SF, SCF 12–50 J, SCF 12–50 JFN, UCF 12–50 J, UCF 12–50 JFN

				2006	Datum/date	Name/name	Werkstoff/ material
				gez./drawn	13.02.	BJ	
				gepr./appr.	13.02.06	HM	Oberfläche/ finish
				Norm/stand.			
				Maßstab/scale 1:1	Benennung/title Manual Stripping Tool 1/2" highly flexible cable		Telegärtner
				untol. Maße/ dim. without tolerances according to	Unterl./doc.type K	Zeichnungsnr./drawing no. N00091A0013	Maße/dimensions: mm
Änd./rev. Index	Änderungsmitteilung/ revision code	Datum/ date	Name/ name		Ersatz für/ replaces		Original: DIN A4

Alle Rechte vorbehalten / all rights reserved © Telegärtner K. Gärtner GmbH D–71144 Steinenbronn Lerchenstraße 35 Germany Phone: +49 7157 125–0 Fax: +49 7157 125–120 www.telegaertner.com