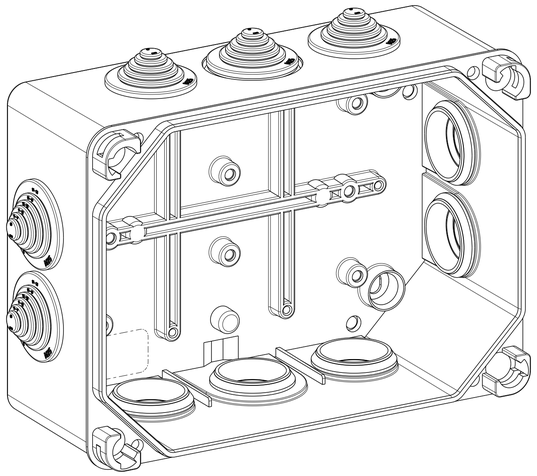

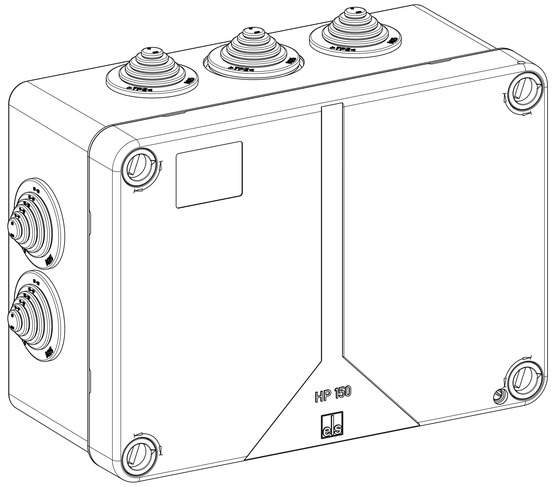

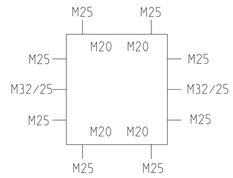

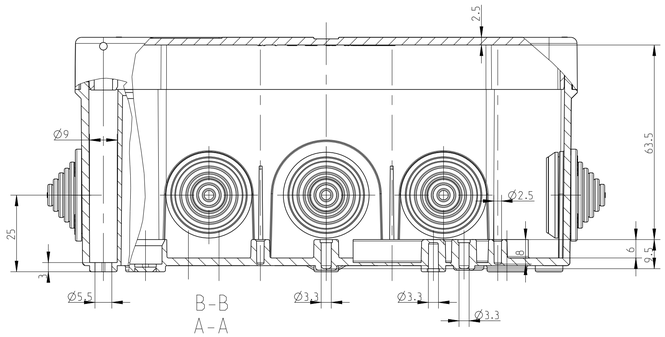

Innenansicht/ interior view

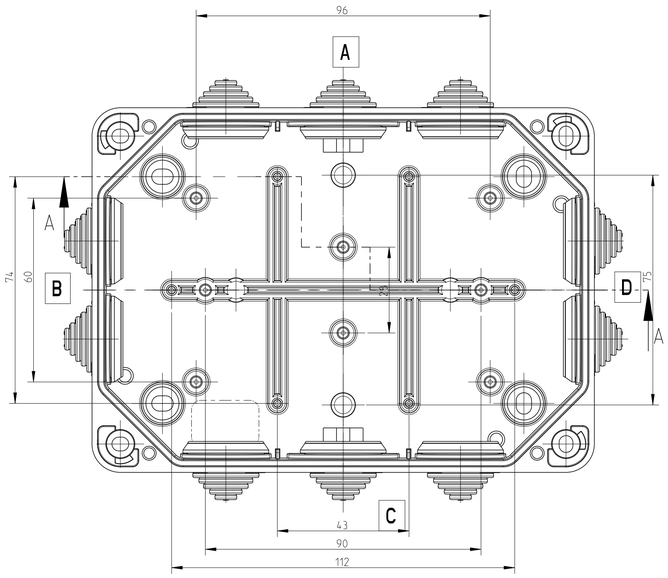

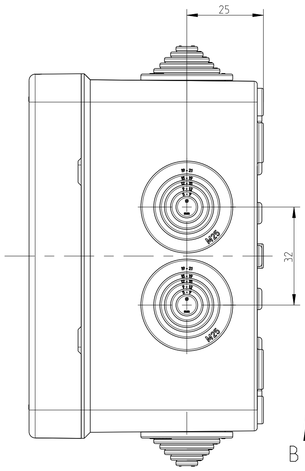

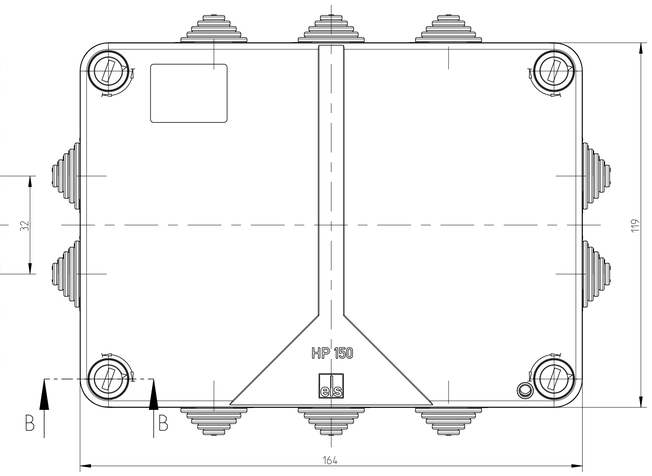

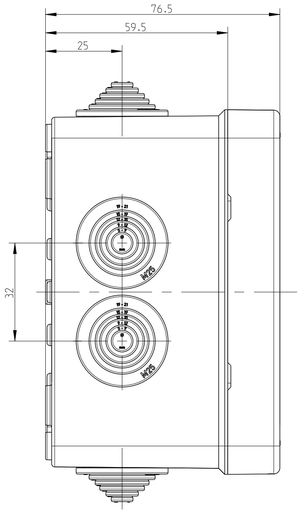

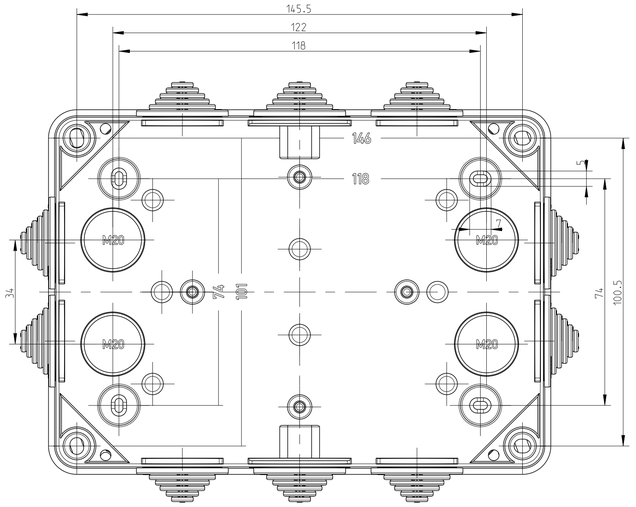

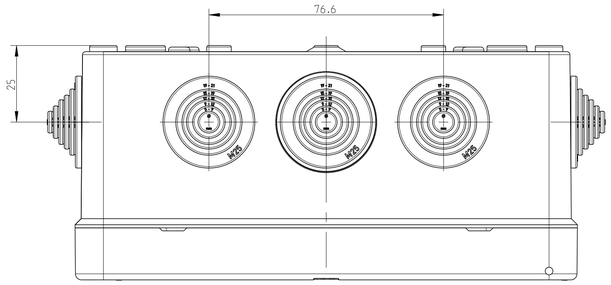

Fehlende Bemassungen können dem DXF entnommen werden
missing dimensions are provided in the DXF

Schutzvermerk ISO 16016 beachten. Refer to protection notice ISO 16016. Maßstab: 1:1

spelsberg

Massblatt/dimension sheet

HP 150

M-HP-150

A1

1	Freigabe	07.12.21

Dateiname Modell: BG_HP-150 Dateiname Zeichnung: BG_HP-150