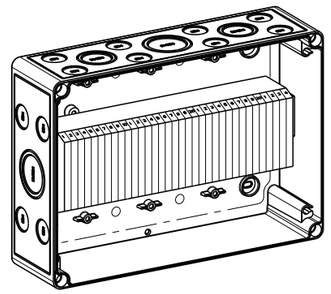

1:5

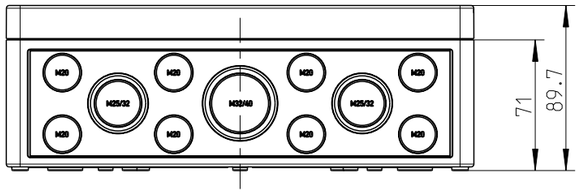

Ansicht ohne Deckel
view without cover

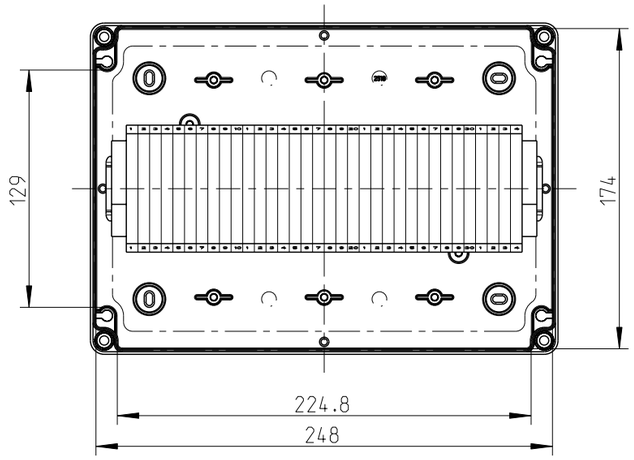

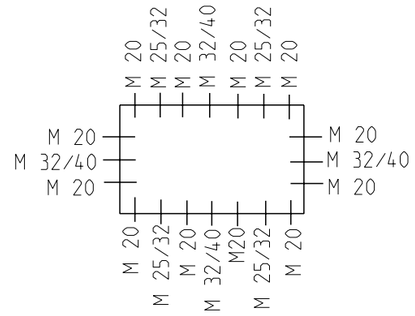

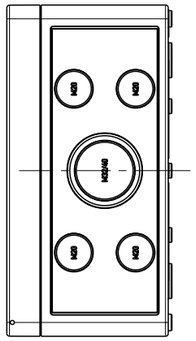

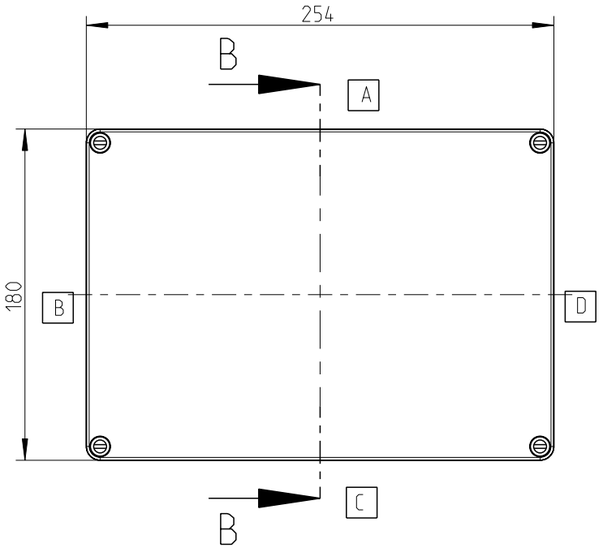

B-B

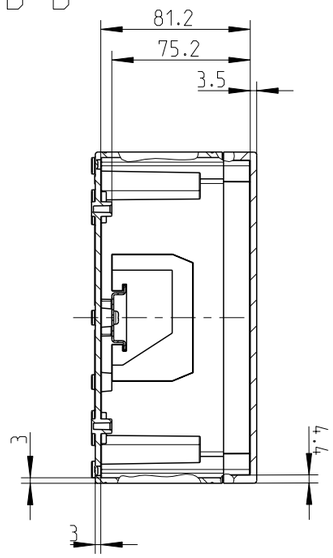

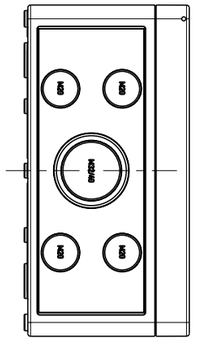

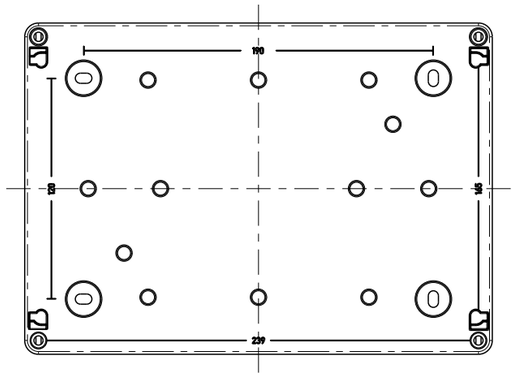

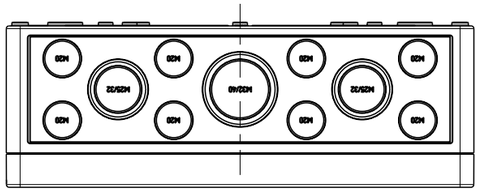

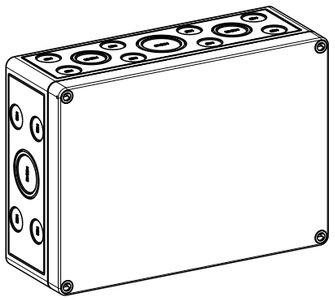

1:5

Fehlende Maße können dem Massblatt M-TK-2518 entnommen werden
missing size can be taken from the dimensional sheet M-TK-2518

Schutzvermerk ISO 16016 beachten. Refer to protection notice ISO 16016. Maßstab: 3:10

spelsberg

Massblatt
RK 4/34 SL-34x4 ²
M-RK 4/34 SL-34x4 ²

A3

0	Freigabe	07.04.16

(Dateiname Model:) M-610-034-01 (Dateiname Zeichnung:) M-610-034-01