Bedienungsanleitung für PV - Box FE S PV Box T1+T2 1100 5Y (Art.Nr: 758450)

FUCHSBERG ELECTRIC

1

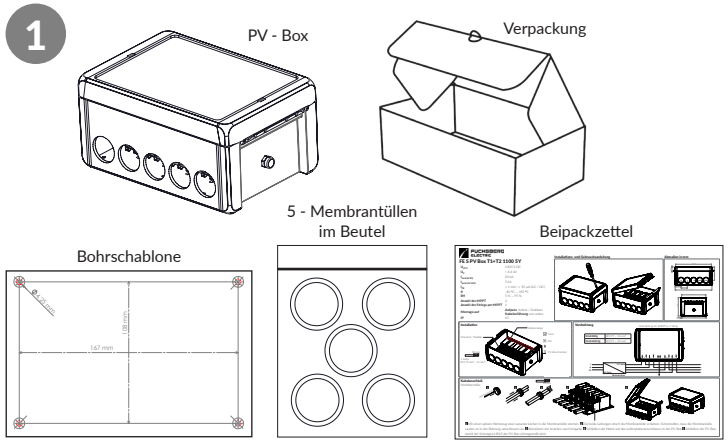

2 Öffnen Sie mit Hilfe eines Schlitzschraubendrehers die Deckelverriegelung der PV-Box, um die Box zu öffnen.

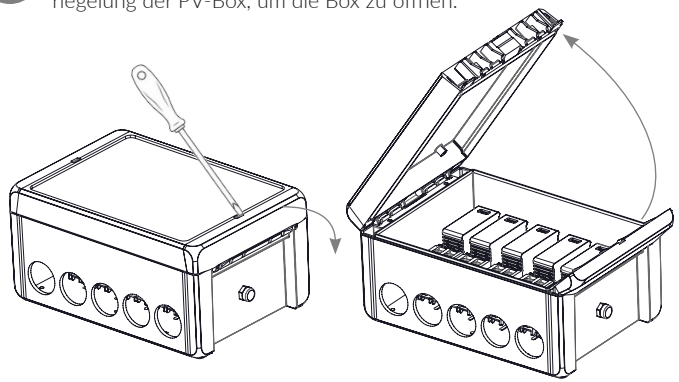

3 Durchstechen Sie vorsichtig mit einem Schraubendreher die Membrantülle für je eine Leitung.

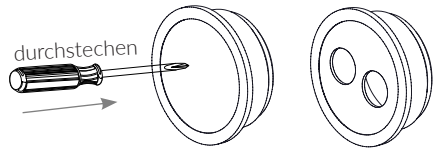

4 Führen Sie die Leitung vorsichtig in die vorbereiteten Löcher ein und entfernen Sie danach die Isolierung, wie in der Abbildung angegebenen Länge.

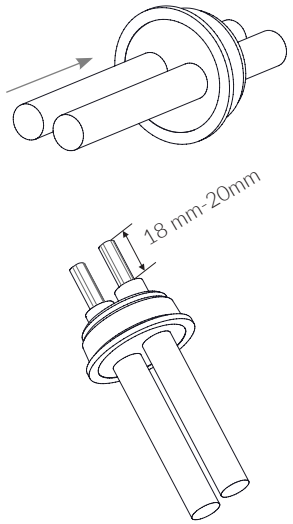

5 Führen Sie die Leitungen durch die Öffnung in die PV-Box und drücken Sie die Membrantülle anschließend fest in die Öffnung der Box.

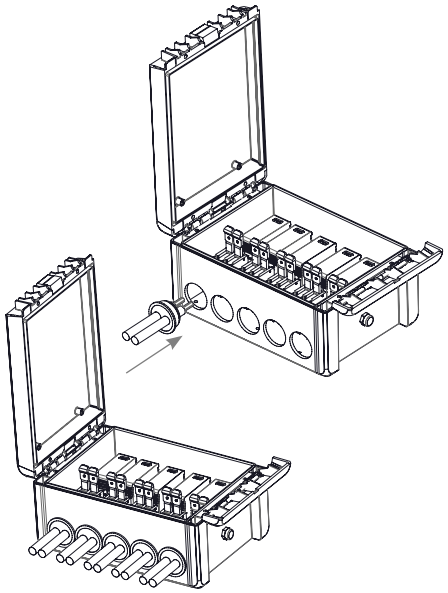

6 Fixieren Sie die abisolierte Leitung in der Klemme durch herunterdrücken des orangefarbenen Hebels.

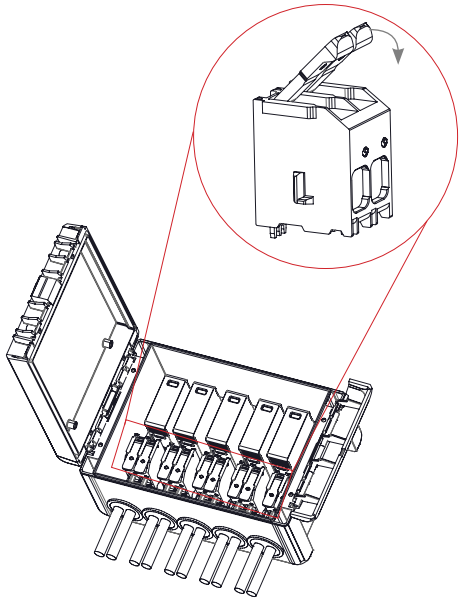
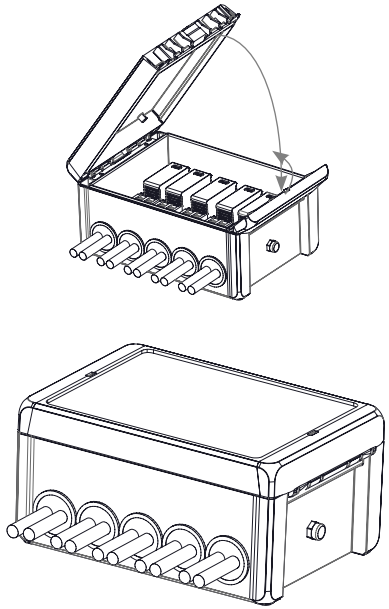
7 Verschließen Sie nun den Deckel der PV-Box bis dieser hörbar einrastet.