steinel

L 1 S

L 12 S
L 12

L 15 S
L 15

↔	L1 S L12 S L15 S L15	255x110x120 mm 272x155x108 mm 410x188x243 mm 404x188x243 mm
⚡ ☼	230 V – 240 V, 50 Hz max. 60 W / E27	
⚠ ☾☼	IP44	2 – 2.000 Lux
🌡	- 20°C / + 40°C	
↳	180° · max 10 m	L1 S L12 S L15 S
◷	8 sec. - 35 mn	

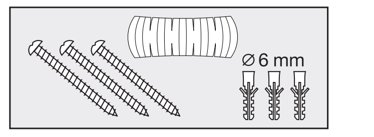

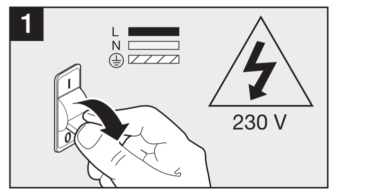

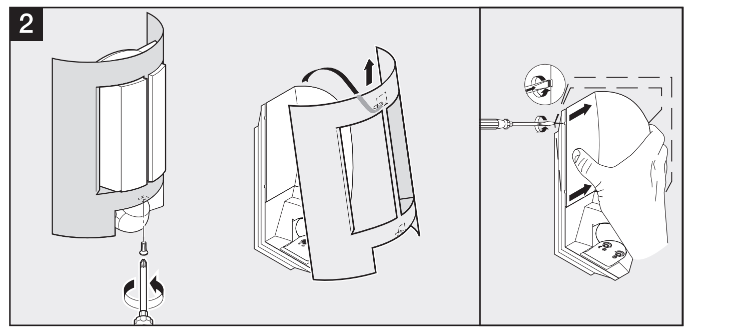

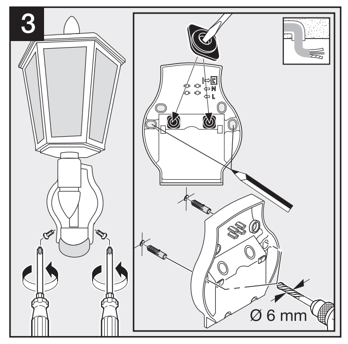

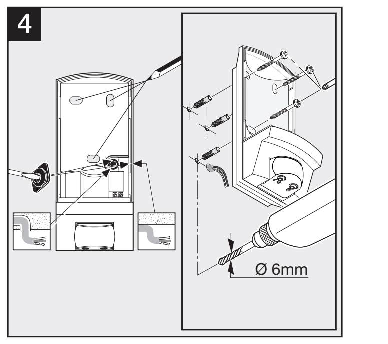

110075934 03/2024

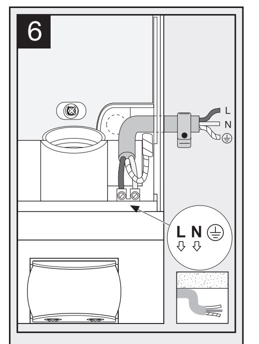

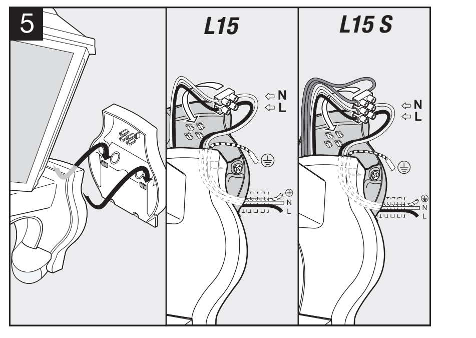

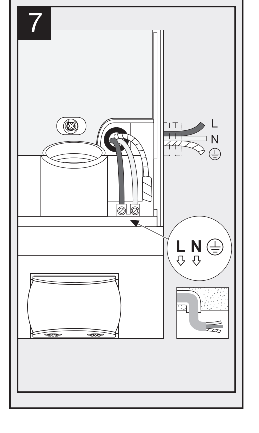

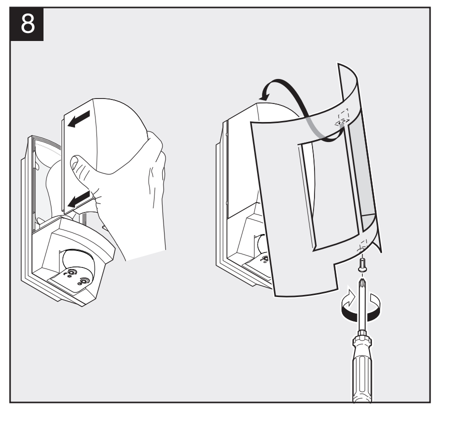

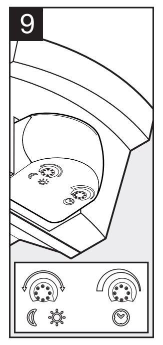

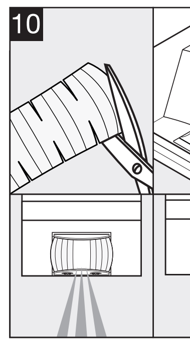

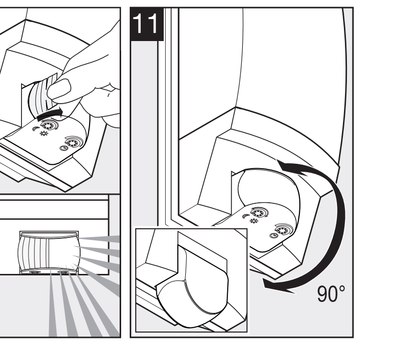

DE DEUTSCH

Das Prinzip (nur Sensor): Bewegung schaltet Licht, Alarm und vieles mehr. Für Ihren Komfort, zu Ihrer Sicherheit. Der eingebaute pyro-elektrische Infrarot-Detektor erfasst die unsichtbare Wärmestrahlung von sich bewegenden Körpern (Menschen, Tieren, etc.). Diese so erfasste Wärmestrahlung wird elektronisch umgesetzt und schaltet die Leuchte. Durch Hindernisse, wie z.B. Mauern oder Glasscheiben, wird keine Wärmestrahlung erkannt, es erfolgt also auch keine Schaltung.

Sicherheitshinweise
- Bei der Montage muss die anzuschließende elektrische Leitung spannungsfrei sein. Daher als Erstes Strom abschalten und Spannungsfreiheit mit einem Spannungsprüfer überprüfen.
- Bei der Installation des Gerätes handelt es sich um eine Arbeit an der Netzspannung. Sie muss daher durch einen Fachmann nach den landesüblichen Installationsvorschriften und Anschlussbedingungen durchgeführt werden. (DE- VDE 0100, AT-ÖVE-ÖNORM E8001-1, CH-SEV 1000)
- Nur Original-Ersatzteile verwenden
- Gerät nicht selbst zerlegen. Die Reparatur darf nur durch eine Fachwerkstatt durchgeführt werden.

Installationshinweise 1 – 8

L = Stromführender Leiter (meistens schwarz oder braun), N = Neutralleiter (meistens blau),
PE = eventueller Schutzleiter (grün / gelb)
6 Anschluss mit Aufputzleitung, 7 Anschluss mit Unterputzleitung

Achtung: In die Netzzuleitung kann selbstverständlich ein Netzschalter zum Ein- und Aus-Schalten montiert sein. Wichtig: ein Vertauschen der Anschlüsse kann zur Beschädigung des Gerätes führen. Beachten Sie bitte, dass die Leuchte mit einem 10A-Leitungsschutzschalter abgesichert werden muss.
5 Der Lampenarm muss zum Anschluss auf die Montagehaken gesteckt werden, damit die internen Leitungen nicht durch Zug beansprucht werden.

Funktion 9
Dämmerungseinstellung (L1S / L12S / L15S Werkseinstellung: Tageslichtbetrieb 2.000 Lux):
Stufenlos einstellbare Ansprechschwelle des Sensors von 2 – 2.000 Lux.
Einstellregler auf ☼ gestellt = Tageslichtbetrieb ca. 2.000 Lux.
Einstellregler auf ☾ gestellt = Dämmerungsbetrieb ca. 2 Lux.
Zur Einstellung des Erfassungsbereiches bei Tageslicht ist der Einstellregler auf ☼ (Tageslichtbetrieb) zu stellen.

Zeiteinstellung (L1S / L12S / L15S Werkseinstellung: 8 s): Stufenlos einstellbare Leuchtdauer von 8 s bis 35 min
Einstellregler auf – gestellt = kürzeste Zeit (8 s)
Einstellregler auf + gestellt = längste Zeit (35 min)
Bei Einstellung des Erfassungsbereiches wird empfohlen die kürzeste Zeit zu wählen.

Tipp! min. 5 min

Justierung des Erfassungsbereiches (L1S / L12S / L15S)
10 durch Abdeckaufkleber, um z.B. Gehwege oder Nachbargrundstücke auszugrenzen
11 Reichweite 2 – 10 m, durch Schwenken der Sensorlinse um 90°.

Betriebsstörungen (Störung / Ursache / Abhilfe)
Ohne Spannung / Sicherung defekt, nicht eingeschaltet / neue Sicherung, Netzschalter einschalten, Leitung mit Spannungsprüfer überprüfen. Schaltet nicht ein / Umgebung noch zu hell / warten bis Ansprechschwelle erreicht ist oder Wert neu einstellen / Leuchtmittel defekt / Leuchtmittel austauschen / Netzschalter AUS / einschalten / Erfassungsbereich nicht gezielt eingestellt / neu justieren. Schaltet nicht aus / Umgebung noch nicht hell genug / warten bis Ansprechschwelle erreicht ist oder Wert neu einstellen / dauerhafte Bewegung im Erfassungsbereich / Bereich ändern. Schaltet unerwünscht ein / Erfassung von z.B. Autos auf der Straße / Bereich umstellen, Sensor abschwenken. Reichweitenänderung / andere Umgebungstemperaturen / bei Kälte Sensorreichweite durch Abschwenken verkürzen, bei Wärme höher stellen.

Entsorgung: Elektrogeräte, Zubehör und Verpackungen sollen einer umweltgerechten Wiederverwertung zugeführt werden.

Werfen Sie Elektrogeräte nicht in den Hausmüll!

Nur für EU-Länder: Gemäß der geltenden Europäischen Richtlinie über Elektro- und Elektronik-Altgeräte und ihrer Umsetzung in nationales Recht müssen nicht mehr gebrauchsfähige Elektrogeräte getrennt gesammelt und einer umweltgerechten Wiederverwertung zugeführt werden.

Herstellergarantie der STEINEL GmbH, Dieselstraße 80-84, 33442 Herzebrock-Clarholz
Alle STEINEL-Produkte erfüllen höchste Qualitätsansprüche. Aus diesem Grund leisten wir als Hersteller Ihnen als Endkunden gerne eine Garantie gemäß den nachstehenden Bedingungen:
Die Garantie umfasst die Freiheit von Mängeln, die nachweislich auf einem Material- oder Herstellungsfehler beruhen und uns unverzüglich nach Feststellung und innerhalb der Garantiezeit gemeldet werden. Die Garantie gilt für sämtliche STEINEL-Produkte, die in Deutschland gekauft und verwendet werden, ausschließlich der STEINEL Professional-Produkte. Sie haben die Wahl, ob wir die Garantieleistung durch kostenlose Reparatur, kostenlosen Austausch (ggf. durch ein gleich- oder höherwertiges Nachfolgemodell) oder Erstellung einer Gutschrift leisten.
Die Garantiezeit für Ihr erworbenes STEINEL-Produkt beträgt **3 Jahre** (bei Produkten der XLED home-Serie **5 Jahre**) jeweils ab Kaufdatum des Produkts.
Wir tragen die Transportkosten, jedoch nicht die Transportrisiken der Rücksendung.
Gesetzliche Mängelrechte, Unentgeltlichkeit
Die hier beschriebenen Leistungen gelten zusätzlich zu den gesetzlichen Gewährleistungsansprüchen – einschließlich besonderer Schutzbestimmungen für Verbraucher – und beschränken oder ersetzen diese nicht. Die Inanspruchnahme Ihrer gesetzlichen Rechte bei Mängeln ist unentgeltlich.
Ausnahmen von der Garantie
Ausdrücklich ausgenommen von dieser Garantie sind alle auswechselbaren Leuchtmittel.
Darüber hinaus ist die Garantie ausgeschlossen:
- bei einem gebrauchsbedingten oder sonstigen natürlichen Verschleiß von Produktteilen oder Mängeln am STEINEL-Produkt, die auf gebrauchsbedingtem oder sonstigem natürlichen Verschleiß zurückzuführen sind,
- bei nicht bestimmungs- oder unsachgemäßem Gebrauch des Produkts oder Missachtung der Bedienungshinweise,
- wenn An- und Umbauten bzw. sonstige Modifikationen an dem Produkt eigenmächtig vorgenommen wurden oder Mängel auf die Verwendung von Zubehör-, Ergänzungs- oder Ersatzteilen zurückzuführen sind, die keine STEINEL-Originalteile sind,
- wenn Wartung und Pflege der Produkte nicht entsprechend der Bedienungsanleitung erfolgt sind,
- wenn Anbau- und Installation nicht gemäß den Installationsvorschriften von STEINEL ausgeführt wurden,
- bei Transportschäden oder -verlusten.

Geltung deutschen Rechts
Es gilt deutsches Recht unter Ausschluss des Übereinkommens der Vereinten Nationen über Verträge über den internationalen Warenkauf (CISG).
Geltendmachung
Wenn Sie die Garantie in Anspruch nehmen wollen, senden Sie es bitte vollständig mit dem Original-Kaufbeleg, der die Angabe des Kaufdatums und der Produktbezeichnung enthalten muss, an Ihren Händler oder direkt an uns, die STEINEL GmbH - Reklamationsabteilung-, Dieselstraße 80-84, 33442 Herzebrock-Clarholz (AT: STEINEL Austria GmbH – Hirschstettnerstraße 19/G/1/1, AT-1220 Wien, CH: PUAG AG, Oberebenestrasse 51, CH-5620 Bremgarten). Wir empfehlen Ihnen daher, Ihren Kaufbeleg bis zum Ablauf der Garantiezeit sorgfältig aufzubewahren.

3 JAHRE HERSTELLER GARANTIE

GB ENGLISH

Principle (Sensor only): Movement triggers lights, alarms and many other devices - for your convenience and safety. The integrated pyroelectric infrared detector senses the invisible heat radiated from moving objects (people, animals, etc.). The heat detected in this way is converted electronically into a signal that activates the light connected. Heat radiation is not detected through obstacles, such as walls or glass, and will therefore not activate the light.

Safety warnings
- During installation, the electrical wiring being connected must be dead. Therefore, switch off the power first and use a voltage tester to check that the power supply is disconnected.
- Installing this light involves work on the mains voltage supply. This work must therefore be carried out by a specialist in accordance with the applicable national wiring regulations and electrical operating conditions. (DE- VDE 0100, AT-ÖVE-ÖNORM E8001-1, CH-SEV 1000)
- Only use genuine replacement parts
- Do not dismantle the light yourself. It must only be repaired by a specialist workshop.

Installation 1 - 8
L = live conductor (usually black or brown), N = neutral conductor (usually blue)
PE = any protective earth conductor (green / yellow)
6 Connection, exposed wiring, 7 Connection, concealed wiring

Attention: A mains switch for switching the light ON and OFF can of course be installed in the mains lead. Important: Reversing the connections may result in damage to the unit. Please note that the light must be protected by a 10 A circuit breaker.
5 The light arm must be engaged in the bracket to protect the internal wires from strain.

Function 9
Twilight setting (L1S / L12S / L15S factory setting: daylight operation at 2,000 lux):
The sensor's response threshold can be infinitely varied from 2 – 2,000 lux.
Control dial set to ☼ = daylight operation at approx. 2,000 lux.
Control dial set to ☾ = night-time operation at approx. 2 lux.
To adjust the detection zone in daylight, the control dial must be set to ☼ (daylight operation).

Time setting (L1S / L12S / L15S factory setting: 8 sec.):
Light ON time can be adjusted continuously from 8 sec. to 35 min.
Control dial set to – = shortest time (8 sec.).
Control dial set to + = longest time (35 min.)
When setting the detection zone, it is recommended to select the shortest time.

Tipp! min. 5 min

Adjusting the detection zone (L1S / L12S / L15S)
10 using adhesive shrouds, for example, to mask out paths or neighbouring premises
11 reach can be adjusted as required to between 2 and 10 m by tilting the lens 90°.

Troubleshooting (Fault / Cause / Remedy)
No power / Fuse faulty, not switched ON / new fuse, turn power switch ON, check lead with voltage tester. Will not switch ON / Surroundings still too bright / wait until response threshold is reached or adjust setting / Bulb faulty / change bulb / Power switch OFF È switch on / Detection zone not properly targeted / readjust. Will not switch OFF / Surroundings not yet bright enough / wait until response threshold is reached or adjust setting / Permanent movement in the detection zone / adjust detection zone. Switches ON when unwanted / Detecting cars on the road, for example / Change detection zone, tilt sensor down. Reach changing / Differing ambient temperatures / at low temperatures, shorten reach by tilting sensor down; at high temperatures, tilt sensor up.

Disposal: Electrical and electronic equipment, accessories and packaging must be recycled in an environmentally compatible manner.

Do not dispose of electrical and electronic equipment as domestic waste.

EU countries only: Under the current European Directive on Waste Electrical and Electronic Equipment and its implementation in national law, electrical and electronic equipment no longer suitable for use must be collected separately and recycled in an environmentally compatible manner.

Manufacturer's warranty of STEINEL GmbH, Dieselstrasse 80-84, DE-33442 Herzebrock-Clarholz, Germany
All STEINEL products meet the highest quality standards. For this reason, we, the manufacturer, are pleased to provide you, the consumer, with a warranty under the following terms and conditions: The warranty covers the absence of deficiencies which are proven to be the result of a material defect or fault in manufacturing and which are reported to us immediately after detection and within the warranty period. The warranty shall apply to all STEINEL products sold and used in Germany - excluding STEINEL Professional products.
You can opt for warranty cover in the form of repair or replacement which will be provided free of charge (if applicable, in the form of a successor model of the same or higher quality) or in the form of a credit note.

The warranty period for the STEINEL product you have purchased is **3 years** (**5 years** for products from the XLED home range) in each case from the date on which the product was purchased.
We shall bear the shipping costs but not the transport risks involved in return shipment.
Statutory rights accruing from defects, gratuitousness
The warranty cover described here shall be applicable in addition to the statutory rights of warranty – including special consumer protection provisions – and shall not restrict or replace them. Exercising your statutory rights in the event of defects is gratuitous.
Exemptions from the warranty
All replaceable lamps are expressly excluded from this warranty. In addition to this, the warranty shall not cover:
- any wear resulting from use or any other natural wear of product parts or any deficiencies in the STEINEL product that are attributable to wear caused by use or other natural wear,
- any improper or non-intended use of the product or any failure to observe the operating instructions,
- any unauthorised additions, alterations or other modifications to the product or any deficiencies attributable to the use of accessory, supplementary or replacement parts which are not genuine STEINEL parts,
- any maintenance or care of products that is not carried out in accordance with the operating instructions,
- any attachment or installation that is not in accordance with STEINEL's installation instructions,
- any damage or loss occurring in transit.

Application of German law
The warranty shall be governed by German law excluding the United Nations Convention concerning the International Sale of Goods (CISG).
Making claims
If you wish to make a warranty claim, please send your product complete and carriage paid with the original receipt of purchase, which must show the date of purchase and product designation, either to your retailer or directly to us at STEINEL (UK) Ltd. – 25 Manasty Road, Axis Park, Orton Southgate, GB- Peterborough Cambs PE2 6UP United Kingdom. For this reason, we recommend that you keep your receipt of purchase in a safe place until the warranty period expires.

3 YEAR MANUFACTURER'S WARRANTY

FR FRANÇAIS

Le principe (Uniquement le détecteur): Pour votre confort et votre sécurité, le mouvement allume la lumière, commande une alarme, etc. Le détecteur infrarouge pyroélectrique intégré détecte le rayonnement de chaleur invisible émis par les corps en mouvement (personnes, animaux, etc.). Ce rayonnement de chaleur capté est ensuite traité par un système électronique qui met en marche la lampe. Les obstacles comme les murs ou les vitres s'opposent à la détection du rayonnement de chaleur et empêchent toute commutation.

Consignes de sécurité
- Pendant le montage, les conducteurs à raccorder doivent être hors tension. Il faut donc d'abord couper le courant et s'assurer de l'absence de courant à l'aide d'un testeur de tension.
- L'installation de l'appareil implique une intervention sur le réseau électrique. Elle doit donc être effectuée par un spécialiste conformément aux directives locales et aux conditions de raccordement. (FR- NF C-15100, DE- VDE 0100, AT-ÖVE-ÖNORM E8001-1, CH-SEV 1000)
- Utiliser uniquement des pièces de rechange d'origine
- Ne pas essayer de démonter soi-même l'appareil. Les réparations doivent être effectuées uniquement par un atelier spécialisé.

Tipp! min. 5 min

Installation 1 - 8
L = phase (généralement noir ou marron), N = neutre (généralement bleu),
PE = conducteur de terre éventuel (vert / jaune)
6 Raccordement pour conduite en saillie, 7 Raccordement pour conduite encastrée

Attention: Il est bien sûr possible de monter sur la conduite secteur un interrupteur permettant la mise en ou hors circuit de l'appareil. Important : Une inversion des branchements peut entraîner la détérioration de l'appareil.
Veillez à ce que la lampe soit sécurisée avec un disjoncteur de protection de ligne 10 A.
5 Pour raccorder la lampe, il faut serrer le bras de lampe dans les brides de fixation pour que les conduites internes ne soient pas contraintes par traction.

Fonctionnement 9
Réglage de crépuscularité (L1S / L12S / L15S réglage effectué en usine: fonctionnement diurne 2.000 lux):
Seuil de réaction du détecteur réglable en continu de 2 à 2.000 lux.
Bouton de réglage positionné sur ☼ = fonctionnement diurne env. 2.000 lux.
Bouton de réglage positionné sur ☾ = fonctionnement nocturne env. 2 lux.
Pour régler la zone de détection en lumière du jour, il faut placer le bouton de réglage sur ☼ (fonctionnement diurne).

Temporisation (L1S / L12S / L15S réglage effectué en usine : 8 s) :
Durée d'éclairage réglable en continu de 8 s à 35 min.
Bouton de réglage sur – = durée minimum (8 s)

Bouton de réglage sur + = durée maximum (35 min)
Pour le réglage de la zone de détection, il est recommandé de sélectionner la durée la plus courte.

Ajustage de la zone de détection (L1S / L12S / L15S)
10 au moyen de caches autocollants, afin d'exclure de cette zone les trottoirs ou les terrains avoisinants
11 portée du détecteur réglable entre 2 et 10 m par orientation de la lentille en 90º.

Dysfonctionnements (Problème / Cause / Remède)
Aucune tension / Fusible défectueux, appareil hors circuit / changer le fusible défectueux, mettre l'interrupteur en circuit, vérifier le câble à l'aide d'un testeur de tension. Ne s'allume pas / La luminosité ambiante est encore trop élevée / attendre que le seuil de réaction soit atteint ou régler une nouvelle valeur / L'ampoule est défectueuse / changer l'ampoule / Interrupteur secteur sur ARRET / le mettre en curcuit / Le réglage de la zone de détection manque de précision / refaire le réglage. Ne s'éteint pas / La luminosité ambiante n'est pas encore suffisante / attendre que le seuil de réaction soit atteint ou régler une nouvelle valeur / Mouvement permanent dans la zone de détection / modifier la zone / En fonctionnement continu / commutateur séquentiel sur automatique. S'allume et s'éteint en permanence / Lampe dans la zone de détection / modifier la zone, augmenter la distance. S'allume de façon intempestive / Détection de voitures par ex. passant dans la rue / modifier la zone, orienter le capteur plus vers le bas. Changement de la portée / Variations de la température ambiante / par temps froid, réduire la portée en orientant le détecteur plus vers le bas, par temps chaud, le remonter.

Élimination: Les appareils électriques, les accessoires et les emballages doivent être soumis à un recyclage respectueux de l'environnement.

Ne jetez pas les appareils électriques avec les ordures ménagères !

Garantie du fabricant de la société STEINEL GmbH, Dieselstrasse 80-84, DE-33442 Herzebrock-Clarholz, Allemagne

Tous les produits STEINEL satisfont aux exigences de qualité les plus strictes. C'est pourquoi, en tant que fabricant, nous vous accordons, en tant que client final, une garantie conforme aux conditions suivantes :
La garantie couvre l'absence de défauts dont il est prouvé qu'ils résultent d'un défaut de matériel ou de fabrication et qui nous sont signalés immédiatement après leur constatation et pendant la période de garantie. La garantie s'applique à tous les produits STEINEL achetés et utilisés en France, à l'exclusion des produits de la ligne STEINEL Professional.
Vous avez le choix entre une réparation gratuite, un remplacement gratuit (le cas échéant par un modèle de remplacement de même valeur ou de valeur supérieure) ou l'établissement d'un avoir.
La période de garantie pour le produit STEINEL acheté est **3 ans** (**5 ans** pour les produits de la série XLED home) dans chaque cas, à compter de la date d'achat du produit.
Nous prenons en charge les frais de transport, mais pas les risques de transport du retour de la marchandise.
Droits légaux en cas de défauts et gratuité
Les prestations décrites ici s'appliquent en plus des droits de garantie légaux – y compris les dispositions de protection particulières pour les consommateurs – et ne les limitent pas ou ne les remplacent pas. Le recours à vos droits légaux en cas de défaut est gratuit.
Exceptions à la garantie
Toutes les sources remplaçables sont expressément exclues de cette garantie. Sont, en outre, exclus de la garantie :
- les pièces qui sont soumises à une utilisation normale ou à une usure naturelle ainsi que les défauts de produit STEINEL qui résultent d'un usage normal ou de toute autre usure naturelle, le produit qui n'a pas été utilisé comme prévu ou qui a été utilisé de manière incorrecte ou si les consignes d'utilisation n'ont pas été respectées,
- les ajouts et transformations ou autres modifications du produit réalisés arbitrairement ou les défauts occasionnés par l'utilisation d'accessoires, de pièces rajoutées ou détachées qui ne sont pas des pièces STEINEL d'origine,
- la maintenance et l'entretien des produits qui n'ont pas eu lieu conformément au mode d'emploi,
- le montage et l'installation qui n'ont pas été réalisés conformément aux directives d'installation de STEINEL,
- les dommages ou les pertes survenus durant le transport.

Application du droit allemand
Le droit applicable est le droit allemand à l'exclusion de l'accord des Nations Unies sur les contrats touchant à la vente internationale de marchandises (CISG).
Réclamation
Si vous souhaitez bénéficier de la présente garantie, veuillez envoyer votre produit complet accompagné de la preuve d'achat originale qui doit comprendre la date de l'achat et la désignation du produit à votre revendeur ou directement à STEINEL France SAS - service des réclamations -, 29 rue des Marlières, FR-59710 AVELIN (CH: PUAG AG, Oberebenestrasse 51, CH-5620 Bremgarten).
C'est pourquoi nous vous conseillons de conserver soigneusement votre preuve d'achat jusqu'à l'expiration de la période de garantie.

3 ANS DE GARANTIE FABRICANT

NL NEDERLANDS

Het principe (Alleen sensor): Beweging schakelt licht, alarm en veel meer aan. Voor uw gemak en uw veiligheid. De ingebouwde pyro-elektrische infrarood detector registreert de onzichtbare warmtestraling van bewegende mensen, dieren enz. Deze zo geregistreerde warmtestraling wordt elektronisch omgezet en schakelt de lamp aan. Door hindernissen, zoals bijv. muren of ruiten, wordt geen warmtestraling herkend, dus vindt ook geen schakeling plaats.

Veiligheidsvoorschriften
- Bij de montage moet de elektrische leiding die u wilt aansluiten zonder spanning zijn. Daarom eerst de stroom uitschakelen en op spanningsloosheid testen met een spanningstester.
- Bij de installatie van de lamp werkt u met netspanning. Dit moet daarom door een vakman en volgens de gebruikelijke installatievoorschriften en aansluitingsvoorwaarden worden uitgevoerd (NL-NEN 1010, B-(AREI) NBN 15-101, DE- VDE 0100, AT-ÖVE-ÖNORM E8001-1, CH-SEV 1000).
- Gebruik uitsluitend originele reserveonderdelen
- Demonteer het apparaat niet zelf. Reparaties mogen alleen door een vakman worden uitgevoerd.

Installatie 1 - 8
L = stroomdraad (meestal zwart of bruin), N = nuldraad (meestal blauw), PE = aarde (groen / geel)
6 Aansluiting leiding op de muur, 7 Aansluiting leiding in de muur

Opgelet: In de stroomtoevoerkabel kan natuurlijk een netschakelaar voor IN- en UIT-schakelen worden ge-monteerd. Belangrijk: Verwisseling van de aansluitingen kan leiden tot beschadiging van de apparatuur. Houd er rekening mee, dat de lamp met een veiligheidsschakelaar voor een 10 A-leiding moet worden beveiligd.
5 De lamparm moet voor de aansluiting in de borgelementen worden geklemd, zodat de kabels binnenin niet belast worden door trekkende krachten.

Functie 9
Instelling van de schemerschakelaar (L1S / L12S / L15S instelling af fabriek: daglichtstand 2.000 lux):
Traploos instelbare drempelwaarde van de sensor van 2 – 2.000 lux.
Instelknopje op ☼ gezet = daglichtstand ca. 2.000 lux. / Instelknopje op ☾ gezet = schemerstand ca. 2 lux.
Voor de instelling van het registratiebereik bij daglicht moet het instelknopje op ☼ (daglichtstand) worden gezet.

Tijdsinstelling (L1S / L12S / L15S instelling af fabriek: 8 sec.):
traploos instelbare brandduur van 8 sec. tot 35 min.
Instelknopje op – = kortste tijd (8 sec.)
Instelregelaar op + = langste tijd (35 min.)
Tijdens de instelling van het registratiebereik wordt geadviseerd om de kortste tijd te kiezen.

Tipp! min. 5 min

Afstelling registratiebereik (L1S / L12S / L15S)
10 d.m.v. afdekplaatjes, om bijv. trottoirs of aangrenzende percelen buiten de registratie te laten
11 reikwijdte 2 – 10 m, door draaien van de sensorlens met 90°.

Bedrijfsstoringen (Storing / Oorzaak / Oplossing)
Zonder netspanning / zekering defect, niet ingeschakeld nieuwe zekering, netschakelaar inschakelen, leiding met spanningstester controleren. Schakelt niet in / omgeving nog te licht wachten tot de drempelwaarde is bereikt of waarde opnieuw instellen / lamp defect lamp vervangen / netschakelaar UIT inschakelen / registratiebereik niet doelgericht ingesteld opnieuw instellen. Schakelt niet uit / omgeving nog niet licht genoeg / wachten tot de drempelwaarde is bereikt of waarde opnieuw instellen / permanente beweging in het registratiebereik bereik veranderen. Schakelt ongewenst in / registratie van bijv. auto's op straat bereik anders instellen, sensor verdraaien. Reikwijdteverandering / andere omgevingstemperaturen bij kou sensorreikwijdte door verdraaien verkorten, bij warmte hoger instellen.

Verwijderen: Elektrische apparaten, toebehoren en verpakkingen dienen milieuvriendelijk gerecycled te worden.

Doe elektrische apparaten niet bij het huisvuil!

Fabrieksgarantie van de firma STEINEL GmbH, Dieselstraße 80-84, DE-33442 Herzebrock-Clarholz, Duitsland
Alle producten van STEINEL voldoen aan de hoogste kwaliteitseisen. Daarom geven wij als fabrikant u als consument graag garantie volgens de onderstaande voorwaarden:
De garantie dekt de vrijheid van gebreken die aantoonbaar te wijten zijn aan materiaal- of fabricagefouten en die onmiddellijk na ontdekking en binnen de garantieperiode aan ons worden gemeld. De garantie geldt voor alle STEINEL-producten die in Nederland worden gekocht en gebruikt, met uitzondering van STEINEL Professional-producten.
U heeft de keuze of wij garantie verlenen door het product gratis te repareren, gratis te vervangen (eventueel door een opvolgend model van dezelfde of hogere kwaliteit) of een creditnota uit te schrijven.
De garantieperiode voor het door u gekochte STEINEL-product bedraagt **3 jaar** (bij producten uit de XLED home-serie **5 jaar**) vanaf de datum van aankoop van het product.
Wij nemen de transportkosten voor onze rekening, maar niet de transportrisico's van de retourzending.
Wettelijke rechten bij gebreken, kosteloosheid
De hier beschreven diensten gelden als aanvulling op de wettelijke garantierechten – met inbegrip van speciale beschermende bepalingen voor consumenten – en beperken of vervangen deze niet. De uitoefening van uw wettelijke rechten in geval van gebreken is kosteloos.
Uitzonderingen op de garantie
Uitdrukkelijk uitgesloten van deze garantie zijn alle vervangbare lichtbronnen. Verder is garantie uitgesloten:
- bij een door het gebruik veroorzaakte of andere natuurlijke slijtage van productonderdelen of gebreken aan het STEINEL-product, die het gevolg zijn van gebruiksslijtage of andere natuurlijke slijtage,
- bij een niet regelconform of onjuist gebruik van het product, of indien de bedieningsinstructies niet werden nageleefd,
- wanneer aanpassingen en andere veranderingen eigenmachtig werden uitgevoerd bij het product of de gebreken veroorzaakt worden door het gebruik van accessoires, aanvullende onderdelen of reserveonderdelen die geen originele STEINEL-delen zijn,
- indien het onderhoud en de verzorging van de producten niet conform de bedieningshandleiding werden uitgevoerd,
- wanneer de montage en installatie niet volgens de installatievoorschriften van STEINEL werden uitgevoerd,
- bij transportschade of -verliezen.

Geldigheid van het Duitse recht
Op deze voorwaarden is Duits recht van toepassing, het Weens Koopverdrag (CISG) wordt uitgesloten.
Garantie claimen
Indien u aanspraak wilt maken op de garantie, stuur het product dan samen met het originele aankoopbewijs met vermelding van de aankoopdatum en de productaanduiding naar uw speciaalzaak of rechtstreeks naar ons: Van Spijk B.V., De Scheper 402, NL-5688 HP Oirschot.
Wij adviseren u daarom uw aankoopbewijs zorgvuldig te bewaren tot de garantieperiode is verlopen.

3 JAAR FABRIEKS GARANTIE

IT ITALIANO

Il principio (Solo sensore): Il movimento fa attivare la luce, l'allarme e molte altre cose. Per il Vostro comfort e la Vostra sicurezza. Il rilevatore a raggi infrarossi piroelettrico incorporato rileva la radiazione termica invisibile emessa da corpi in movimento (uomini, animali, ecc.). L'irraggiamento termico in tal modo rilevato viene trasformato elettronicamente, il che provoca l'accensione della lampada. Eventuali ostacoli, come muri o lastre di vetro, impediscono il riconoscimento della radiazione di calore e pertanto l'utilizzatore non entra in funzione.

Avvertenze sulla sicurezza
- Durante il montaggio la linea elettrica da allacciare deve essere fuori tensione. Prima del lavoro, occorre pertanto togliere la tensione ed accertarne l'assenza mediante un voltmetro.
- L'installazione dell'apparecchio richiede lavori all'allacciamento alla rete. Per questo motivo l'installazione deve essere eseguita da un esperto con rispetto delle prescrizioni per l'installazione e delle condizioni di allacciamento vigente nel relativo paese. (DE- VDE 0100, AT-ÖVE-ÖNORM E8001-1, CH-SEV 1000)
- Utilizzate esclusivamente pezzi originali.
- Non smontate da soli l'apparecchio. La riparazione deve venire eseguita esclusivamente da un'officina specializzata.

Indicazioni per l'installazione 1 - 8
L = filo di fase (in genere nero o marrone), N = filo di neutro (nella maggior parte dei casi blu),
PE = eventuale conduttore di terra (verde / giallo)
6 Allacciamento cavo sopra intonaco, 7 Allacciamento cavo sotto intonaco

Attenzione: Naturalmente si può, nel cavo di alimentazione, installare un interruttore per accendere e spegnere la lampada. Importante: Uno scambio nell'allacciamento dei fili può danneggiare l'apparecchio. Ricordate che la lampada deve venire assicurata con un interruttore di potenza automatico da 10 A.
5 Il braccio della lampada, per essere collegato, deve venire inserito nelle linguette di bloccaggio in modo tale che i conduttori interni non vengano sollecitati da trazione.

Funzionamento 9
Regolazione di luce crepuscolare (L1S / L12S / L15S impostazione da parte del costruttore: funzionamento con luce diurna 2.000 Lux):
Soglia d'intervento del sensore a regolazione continua da 2 a 2.000 Lux.
Regolatore impostato su ☼ = funzionamento con luce diurna ca. 2.000 Lux.
Regolatore impostato su ☾ = funzionamento con luce crepuscolare ca. 2 Lux.
Per la regolazione del campo di rilevamento in caso di luce diurna il regolatore deve venire impostato su ☼ (funzionamento con luce diurna).

Tipp! min. 5 min

Regolazione del periodo di accensione (L1S / L12S / L15S impostazione da parte del costruttore: 8 sec.):
Durata del periodo di illuminazione a regolazione continua tra 8 sec. a max. 35 min.
Regolatore impostato su – = durata minima (8 sec.)
Regolatore impostato su + = durata massima (35 min.)
Nell'impostazione del campo di rilevamento si consiglia di selezionare la durata più breve.

Regolazione del campo di rilevamento (L1S / L12S / L15S)
10 mediante calotte adesive di copertura ai fini di escludere per es. marciapiedi o terreni adiacenti
11 raggio d'azione 2 – 10 m, regolabile ribaltando la lente del sensore di 90°.

Guasti di funzionamento (Guasto / Causa Rimedio)
Senza tensione / Fusibile difettoso, non acceso nuovo fusibile, accendere l'interruttore di rete, controllare la linea di alimentazione con un voltmetro. Non si accende / Ambiente circostante ancora troppo chiaro Attendere fino a quando viene raggiunta la soglia di intervento o impostare un nuovo valore di soglia / Lampadina guasta Sostituire la lampadina / Interruttore di rete spento Accendere / Campo di rilevamento non impostato in modo mirato Nuova regolazione.
Non si spegne / Ambiente circostante non ancora sufficientemente chiaro Aspettare fino a quando viene raggiunta la soglia d'intervento oppure impostare un nuovo valore di soglia / Movimento continuo all'interno del campo di rilevamento Modificare il campo. Si accende a sproposito / Rilevamento per es. della presenza di automobili sulla strada Modificare il campo, ribaltare il sensore verso il basso. Modifica del raggio d'azione / Altre temperature ambiente.
In caso di basse temperature ridurre il raggio d'azione del sensore ribaltando quest'ultimo in basso, in caso di alte temperature alzare.

Smaltimento: Apparecchi elettrici, accessori e materiali d'imballaggio devono essere consegnati agli appositi centri di raccolta e smaltimento.

Non gettare gli apparecchi elettrici nei rifiuti domestici!

Garanzia del produttore STEINEL GmbH, Dieselstraße 80-84, DE-33442 Herzebrock-Clarholz, Germania

Tutti i prodotti STEINEL soddisfano i massimi requisiti di qualità. Per questo motivo siamo lieti in qualità di produttore di concederLe come cliente finale una garanzia ai sensi delle condizioni qui di seguito indicate: La garanzia comprende l'assenza di vizi che è dimostrabile essere riconducibili a un difetto di materiale o un errore di produzione e che ci vengono segnalati immediatamente dopo essere stati riscontrati ed entro il periodo di garanzia.

La garanzia vale per tutti i prodotti STEINEL che vengono acquistati e utilizzati in Italia, a esclusione dei prodotti STEINEL Professional.
Lei può scegliere di ricorrere alla garanzia chiedendo la riparazione gratuita, la sostituzione gratuita (all'occorrenza con un modello successivo equivalente o di migliore qualità) o l'emissione di una nota di credito.
Il periodo di garanzia per il prodotto STEINEL da Lei acquistato è di 3 anni (nel caso di prodotti della serie home 5 anni) a partire dalla data di acquisto del prodotto.
Noi assumiamo i costi di trasporto ma non i rischi legati al trasporto della merce che ci viene restituita.
Diritti per vizi previsti dalla legge, gratuità
Le prestazioni qui descritte valgono in aggiunta ai diritti alla garanzia previsti dalla legge – incluse le disposizioni speciali per la tutela dei consumatori – e non li limitano né li sostituiscono. La rivendicazione dei Suoi diritti previsti dalla legge in caso di vizi è gratuita.
Esclusioni dalla garanzia
Sono espressamente escluse dalla presente garanzia tutte le lampadine sostituibili. La garanzia è inoltre esclusa nei seguenti casi:
- in caso di logorio di parti del prodotto dovuto all'uso o ad altra ragione naturale o in caso di vizi del prodotto STEINEL che sono da ricondurre a logorio dovuto all'uso o ad altra ragione naturale,
- in caso di uso non adeguato allo scopo od al prodotto o in caso di mancato rispetto delle istruzioni per l'uso,
- in caso venissero effettuate autonomamente modifiche o atre trasformazioni sul prodotto o in caso di vizi che sono da ricondurre all'impiego di accessori, complementi o pezzi di ricambio non originali STEINEL,
- in caso di lavori di manutenzione e cura dei prodotti effettuati in modo non conforme alle istruzioni per l'uso,
- in caso di annessione o installazione non conforme alle prescrizioni per l'installazione fornite da STEINEL,
- in caso di danni o perdite avvenuti durante il trasporto.

Applicazione del diritto tedesco
Si applica il diritto tedesco ad esclusione della convenzione delle Nazioni Unite sui contratti di compravendita internazionale di merci (CISG).
Rivendicazione
Se ha intenzione di ricorrere alla garanzia, La si prega di trasmettere il Suo prodotto completo e unito allo scontrino d'acquisto o alla fattura indicante la data dell'acquisto e la denominazione del prodotto al Suo rivenditore o direttamente a noi: STEINEL Italia Srl, Via del lavoro 18, 21012 Cassano Magnago, Italia (CH: PUAG AG, Oberebenestrasse 51, CH-5620 Bremgarten). Le consigliamo pertanto di conservare scrupolosamente lo scontrino d'acquisto o la fattura fino alla scadenza del periodo di garanzia.

3 ANNI DI GARANZIA DEL PRODUTTORE

ES ESPAÑOL

El concepto (Solo sensor): El movimiento enciende la luz y activa la alarma, entre otras funciones, para su comodidad y seguridad. El sensor infrarrojo piroeléctrico integrado registra la radiación térmica invisible de objetos en movimiento (personas, animales etc.). Esta radiación térmica registrada se transforma electrónicamente, activando automáticamente la lámpara. Obstáculos como paredes o cristales impiden la detección de una radiación térmica, con lo cual no se produce ningún tipo de activación.

Indicaciones de seguridad
- Para el montaje, el cable eléctrico a enchufar deberá estar sin tensión. Por tanto, desconecte primero la corriente y compruebe que no hay tensión utilizando un comprobador de tensión.
- La instalación del aparato supone un trabajo en la red eléctrica. Debe realizarse por tanto por un técnico electricista, de acuerdo con las normativas de instalación específicas de cada país. (DE- VDE 0100, AT-ÖVE-ÖNORM E8001-1, CH-SEV 1000)
- ¡Utilice sólo piezas de repuesto originales!
- No desmonte usted mismo el aparato. La reparación sólo la puede realizar un taller especializado.

Indicaciones de instalación 1 - 8
L = fase (generalmente negro o marrón), N = neutro (generalmente azul), PE = posible toma de tierra (verde / amarillo)

6 Conexión línea sobre superficie, 7 Conexión línea empotrada
Atención: Naturalmente, el cable de alimentación de red puede llevar montado un interruptor para conectar y desconectar la tensión. Importante: La conexión con los conductores invertidos puede originar daños en el aparato. Tenga en cuenta que hay que proteger la lámpara con un interruptor automático de 10 A.
5 Al conectar el brazo de la lámpara hay que sujetarlo en las bridas de fijación, con el fin de no forzar los cables internos por tracción.

Función 9
Regulación crepuscular (L1S / L12S / L15S regulación de fábrica: Funcionamiento a la luz del día 2.000 Lux):
Umbral de respuesta con regulación continua del sensor de 2 – 2.000 Lux.
Tornillo de regulación puesto en ☼ = funcionamiento a la luz del día aprox. 2.000 Lux.
Tornillo de regulación puesto en ☾ = funcionamiento crepuscular aprox. 2 Lux.
Para la regulación del campo de detección con luz diurna, el tornillo de regulación debe ponerse en ☼ (funcionamiento a la luz del día).
Temporización (L1S / L12S / L15S regulación de fábrica: 8 seg.)
con regulación continua temporización de 8 seg. hasta 35 min.
Tornillo de regulación ajustado a – = tiempo más corto (8 seg.)
Tornillo de regulación ajustado a + = tiempo más largo (35 min.)
Para la regulación del campo de detección se recomienda seleccionar el tiempo más corto.

Tipp! min. 5 min

Ajuste del campo de detección (L1S / L12S / L15S)
10 Mediante cobertores adhesivos para excluir, p. ej., caminos o terrenos colindantes
11 Alcance 2 a 10 m, girando la lente del sensor 90°.

Fallos de funcionamiento (Fallo / Causa / Solución)
Sin tensión / fusible defectuoso, sin conectar fusible nuevo, conectar interruptor de alimentación, comprobar la línea con un comprobador de tensión. No conmuta / entorno demasiado claro espere hasta alcanzar el umbral de respuesta o ajustar el valor de nuevo / bombilla defectuosa sustituya la bombilla / interruptor de alimentación DESCONECTADO conectar / campo de detección no ajusto correctamente ajustar de nuevo. No se apaga / entorno aún no tiene suficiente claridad espere hasta alcanzar el umbral de respuesta o ajustar el valor de nuevo / movimiento continuo en el campo de detección cambiar de zona. Se enciende de forma involuntaria / detección p. ej. de los vehículos en la calle cambiar de zona, orientar el sensor hacia abajo. Modificación del alcance / temperaturas ambiente diferente reducir en caso de frío el alcance del sensor, orientándolo hacia abajo, en caso de calor levantarlo.

Eliminación: Aparatos eléctricos y embalajes han de someterse a un reciclamiento respetuoso con el medio ambiente.

¡No eche los aparatos eléctricos a la basura doméstica!

Este producto STEINEL ha sido elaborado con el máximo esmero, habiendo pasado los controles de funcionamiento y seguridad previstos por las disposiciones vigentes, así como un control adicional de muestreo al azar. Steinel garantiza el perfecto estado y funcionamiento. El período de garantía es de **36 meses** comenzando el día de la venta al consumidor. Reparamos defectos de material o de fabricación, la garantía se aplicará a base de la reparación o el cambio de piezas defectuosas, según nuestro criterio. La prestación de garantía queda anulada para daños producidos en piezas de desgaste y daños y defectos originados por uso o mantenimiento inadecuados. Quedan excluidos de la garantía los daños consecuenciales causados en objetos ajenos. La garantía solo será efectiva enviando el aparato no deshecho, con una breve descripción del fallo, tíquet de caja o factura (con fecha de compra y sello del comercio), bien empaquetado, al correspondiente centro de servicio.
Servicio de reparación: una vez transcurrido el período de garantía o en caso de defectos sin derecho de garantía, consulte su centro de servicio más próximo para averiguar una posible reparación.

3 AÑOS DE GARANTÍA DE FABRICANTE

PT PORTUGUÊS

O princípio (Só detetor): O movimento acciona a luz, o alarme e muitas outras coisas. Para seu conforto e para a sua segurança. O detector pireléctrico por raios infravermelhos integrado detecta a radiação térmica invisível proveniente de corpos em movimento (pessoas, animais, etc.). Esta radiação térmica detectada é transformada por via electrónica e liga a lâmpada. Os obstáculos, como p. ex. muros ou vidros, não permitem a detecção de radiações térmicas, impossibilitando a comutação.

Instruções de segurança
- Durante a montagem, o cabo eléctrico a conectar deve estar isento de tensão. Para tal, desligar primeiro a corrente e verificar se não há tensão, usando um busca-pólos.
- A instalação do aparelho consiste essencialmente em lidar com tensão de rede. Por esse motivo, terá de ser realizada por um técnico profissional segundo as respectivas prescrições de instalação e condições de conexão habituais nos diversos países. (DE- VDE 0100, AT-ÖVE-ÖNORM E8001-1, CH-SEV 1000)
- Use exclusivamente peças de origem
- Nunca tente desmontar o aparelho. A reparação só deve ser feita por uma oficina especializada.

Instruções referentes à instalação 1 - 8
L = fase (geralmente preto ou castanho), N = neutro (geralmente azul), PE = condutor terra eventualmente existente (verde / amarelo)
6 Conexão cabo à superfície, 7 Conexão para cabo embutido

Atenção: Naturalmente que no cabo de rede pode estar montado um interruptor de rede do tipo "ligar - desligar". Importante: Se trocar as ligações, pode danificar o aparelho. Tenha em atenção que a lâmpada tem de ser protegida com um disjuntor de protecção de condutores de 10 A.
5 Para realizar a ligação, o braço da lâmpada deve ser encaixado nas linguetas de fixação para que os cabos internos não fiquem sujeitos a forças de tracção.

Função 9
Regulação crepuscular (L1S / L12S / L15S regulação de fábrica: regime diurno 2.000 lux):
O limiar de resposta do sensor pode ser regulado progressivamente de 2 a 2.000 lux.
Regulador em ☼ = regime diurno (aprox. 2.000 lux). Regulador em ☾ = regime crepuscular (aprox. 2 lux)
Para regular a área de detecção à luz do dia, o regulador tem de estar em ☼ (regime diurno).
Ajuste do tempo (L1S / L12S / L15S regulação de fábrica: 8 seg.):
Duração da luz da lâmpada progressivamente regulável de 8 seg. a 35 min.
Regulador em – = tempo mais curto (8 seg.)
Regulador em + = tempo mais longo (35 min.).
Ao determinar a área de detecção, é recomendável escolher o tempo mais curto.

Tipp! min. 5 min

Ajuste da área de detecção (L1S / L12S / L15S)
10 através de autocolantes, a fim de excluir áreas como p. ex. passeios ou propriedades vizinhas
11 alcance de 2 a 10 m, por orientação da lente em 90°.

Falhas de funcionamento (Falha / Causa È Solução)
Não tem tensão / Fusível fundido, não está ligado / Fusível novo, ligar interruptor de rede, verificar o cabo com medidor de tensão. O candeeiro não acende / O ambiente ainda está demasiado claro / Esperar até ser alcançado o limiar de resposta ou definir valor novo / Lâmpada fundida / Substituir a lâmpada / O interruptor de rede está DESLIGADO È Ligar / A área de detecção não está ajustada com precisão / Reajustar. Não apaga / O ambiente ainda não está suficientemente claro / Esperar até ser alcançado o limiar de resposta ou definir valor novo / Movimentação permanente dentro da área de detecção / Alterar a área. Liga inadvertidamente / São detectados, p.ex., carros que passam na estrada / Modificar a área, afastar o sensor. Alteração do alcance / Outras temperaturas ambiente / Estando frio, reduzir o alcance do sensor afastando-o, estando calor, colocá-lo mais alto.

Reciclagem: Equipamentos elétricos, acessórios e embalagens devem ser entregues num posto de reciclagem ecológica.

Nunca deite equipamentos elétricos para o lixo doméstico!

Este produto Steinel foi fabricado com todo o zelo e o seu funcionamento e segurança verificados, de acordo com as normas em vigor, e sujeito a um controlo por amostragem aleatória. A STEINEL garante o bom estado e o bom funcionamento do aparelho. O prazo de garantia é de **36 meses** a contar da data de compra. Damos garantia a falhas relacionadas com defeitos de material ou de fabrico. A garantia inclui a reparação ou a substituição das peças com defeito, de acordo com o nosso critério, estando excluídas as peças sujeitas a desgaste, os danos e as falhas originados por uma utilização ou manutenção incorreta. Excluem-se igualmente os danos provocados noutros objetos estranhos ao aparelho. Os serviços previstos na garantia só serão prestados caso o aparelho seja apresentado bem embalado no respetivo serviço de assistência técnica, devidamente montado e acompanhado da fatura (data da compra e carimbo do revendedor) e de uma pequena descrição do problema.
Serviço de reparação: depois de expirado o prazo de garantia ou em caso de falha não abrangida pela garantia, contacte o serviço de assistência técnica mais perto de si para saber quais são as possibilidades de reparação.

3 ANOS GARANTIA DO FABRICANTE

SE SVENSKA

Princip (Endast sensor): Rörelser kopplar ljus, alarm och mycket annat. För din komfort och säkerhet. Den integrerade infraröda sensorn är utrustad med en pyrosensor som känner av den osynliga värmestrålningen från kroppar i rörelse (människor, djur, etc.). Den registrerade värmestrålningen omvandlas på elektronisk väg och tänder en ansluten lampa. Murar, fönster, etc. hindrar värmestrålningen från att nå fram till sensorn och anslutna lampor tänds inte.

Säkerhetsanvisningar
- Inkoppling måste utföras i spänningsfritt tillstånd. Bryt strömmen och kontrollera med spänningsprovare att alla parter är spänningslösa
- Eftersom sensorn installeras till nätspänningen måste arbetet utföras på ett fackmannamässigt sätt och enligt gällande installationsföreskrifter.
- Använd endast originalreservdelar.
- Reparera inte produkten själv. Reparationer får endast utföras av auktoriserad verkstad.

Installation 1 - 8
L = Fas (oftast svart eller brun), N = Nolledare (oftast blå), PE = Eventuell skyddsledare (grön / gul)
6 Anslutning med utanpåliggande kabel, 7 Anslutning med infälld kabel

Observera: Sensorn kan naturligtvis förkopplas med en strömställare för till- och frånkoppling. Viktigt: En förväxling av kablarna kan förstöra produkten.
5 Vid montage av armen måste denna placeras i fästet, därigenom skyddas ledningarna från att dras sönder.

Funktion 9
Skymningsnivå (L1S / L12S / L15S leveransinställning: dagsljusdrift 2.000 lux):
Sensorns aktiveringströskel kan ställas in steglöst från 2–2.000 lux.
Ställskruven på ☼ = dagsljusdrift ca 2.000 lux. / Ställskruven på ☾ = skymningsdrift ca 2 lux.
Vid inställning av bevakningsområdet i dagsljus måste ställskruven vara på ☼ (dagsljusdrift).

Inställning av efterlystiden (L1S / L12S / L15S leveransinställning: 8 sek.):
Efterlystiden kan ställas in steglöst från 8 sek. till 35 min.
Ställskruven på – = kortaste tiden (8 sek.)
Ställskruven på + = längsta tiden (35 min.)
Vid inställning av bevakningsområdet rekommenderar vi att man väljer den kortaste tiden.

Justering av bevakningsområdet (L1S / L12S / L15S)

10 Täckskal, för att t.ex. avgränsar gångar eller angränsande tomter.
11 Räckvidd 2–10 m, genom att vrida sensorlinsen 90°.

Tipp! min. 5 min

Driftstörningar (störning / orsak È åtgärd)
Utan spänning / Defekt säkring, ej inkopplad / Byt säkring, slå till spänningen, testa med spänningsprovare Ljuset tänds inte / Omgivande ljus är för starkt / Vänta med tills inställd ljusnivå har underskridits eller ändra värdet / Ljuskälla defekt / Byt ljuskälla / Strömställaren frånslagen / Slå till strömställaren / Bevakningsområdet felinställt / Justera området. Ljuset släcks inte / Omgivande ljus är för svagt / Vänta med tills inställd ljusnivå har underskridits eller ändra värdet / Ständiga rörelser i bevaknings-området / Justera bevakningsområdet. Sensorn tänds oönskat / Rörelser från t.ex. bilar på gatan / Ändra bevakningsområdet, vrid sensorn neråt. / Sensorns räckvidd förändras / annan omgivnings-temperatur / Vid kyla - vrid sensorn neråt för att förkorta räckvidden, vid värme - ställ den högre.

Avfallshantering: Elapparater, tillbehör och förpackning måste lämnas in till miljövänlig återvinning.

Kasta inte elapparater i hushållssoporna!

Tillverkargaranti STEINEL GmbH, Dieselstraße 80-84, DE-33442 Herzebrock-Clarholz, Tyskland
Alla produkter från STEINEL uppfyller högsta kvalitetsanspråk. Av den anledningen tillhandahåller vi som tillverkare dig som slutkund gärna en garanti enligt nedanstående villkor:
Garantin omfattar frihet från brister, som bevisligen beror på ett material- eller tillverkningsfel och omgående meddelas oss efter att det konstaterats och inom garantitiden.
Garantin gäller för samtliga STEINEL-produkter som köps och används i Tyskland, uteslutande STEINEL Professional-produkterna.
Du kan välja, om vi ska fullgöra garantin genom en gratis reparation, gratis utbyte (evtl. genom en lik- eller mervärdig, nyare modell) eller genom ett tillgodohavande.
Garantitiden för den STEINEL-produkt som du köpt är **3 år** (för produkter från XLED home-serien **5 år**) alltid från produktens inköpsdatum.
Vi åtar oss transportkostnaderna för retursändningen men inte transportriskerna.
Garantirättigheter, kostnadsfrihet
De tjänster som beskrivs här gäller utöver de lagliga garantianspråken - inklusive särskilda skyddsbestämmelser för konsumenterna - och begränsar eller ersätter inte dessa.
Att utöva sina lagliga rättigheter vid brister är kostnadsfritt.

Undantaget från garantin
Uttryckligen undantagna från denna garanti är alla utbytbara ljuskällor. Därutöver bortfaller garantin:
- vid normal förslitning p.g.a. användning eller annan naturlig förslitning på produktdelar eller brister på STEINEL-produkten, som beror på normal förslitning p.g.a. användning eller annan naturlig förslitning,
- vid användning av produkten för ändamål den inte är avsedd för eller vid osakkunnig användning eller om bruksanvisningen ignoreras,
- om till- och ombyggnader resp. andra modifikationer på produkten genomförts egenmäktigt eller om brister kan hänföras till att tillbehörs-, kompletterings- eller reservdelar inte är STEINEL originaldelar,
- om underhåll och skötsel av produkten inte motsvarat bruksanvisningen,
- om montering och installation inte utförts enligt installationsbestämmelserna från STEINEL,
- vid transportskador eller -förluster.

Tysk lags giltighet
Tysk lagstiftning gäller och undantaget är överenskommelsen med Förenta Nationerna om avtal för den internationella varuhandeln (CISG).
Göra gällande
Om du vill ta din garanti i anspråk, så skickar du den fullständig tillsammans med originalkvittot, där köpedatum och produktbeteckning måste framgå, till din återförsäljare eller direkt till oss, Karl H Ström AB, Verktygsvägen 4, SE-55302 Jönköping. Därför rekommenderar vi att du sparar kvittot väl tills garantitiden har gått ut.

3 ÅRS TILLVERKAR GARANTI

DK DANSK

Princippet (Kun sensor): Bevægelser tænder for lys, alarm og meget mere. For mere komfort og sikkerhed. Den indbyggede pyro-elektriske infrarøde sensor registrerer den usynlige varmeudstråling fra genstande (mennesker, dyr, etc.), der bevæger sig. Den registrerede varmeudstråling omsættes elektronisk og tænder lampen. Ved forhindringer, som f.eks. mure eller glasruder, registreres der ingen varmeudstråling, hvorfor lampen ikke tændes.

Sikkerhedsanvisninger
- Ved montering skal den elledning, der skal tilsluttes, være spændingsfri. Sluk derfor for strømmen, og kontroller med en spændingstester, at ledningen er spændingsfri.
- Ved installation af apparatet er der tale om arbejde med netspænding. Det bør derfor udføres fagligt korrekt iht. de gældende regler. (DE- VDE 0100, AT-ÖVE-ÖNORM E8001-1, CH-SEV 1000).
- Anvend kun originale reservedele.
- Skil ikke selv apparatet ad. Reparationen må kun gennemføres på et autoriseret værksted.

Installationshenvisninger 1 - 8
L = strømførende ledning (ofte sort eller brun), N = neutralleder (normalt blå),
PE = eventuel beskyttelsesleder (grøn / gul)

6 Tilslutning synlig ledning, 7 Tilslutning skjult ledning

Advarsel: I netledningen kan der naturligvis monteres en tænd- og slukkontakt. Vigtigt: Ombytning af tilslutningerne kan medføre beskadigelse af apparatet. Vær opmærksom på, at lampen skal sikres med et 10 A-beskyttelsesrelæ.
5 Lampearmen skal ved tilslutning klemmes ind i holdelaskerne, så de interne ledninger ikke belastes, når der trækkes i dem.

Funktion 9
Skumringsindstilling (L1S / L12S / L15S fabriksindstilling: Dagsmodus 2.000 lux):
Sensorens reaktionsværdi kan indstilles trinløst på 2 – 2.000 lux.
Justeringsskruen indstillet på ☼ = dagsmodus ca. 2.000 lux.
Justeringsskruen indstillet på ☾ = skumringsmodus ca. 2 lux.
For at indstille overvågningsområdet i dagslys skal justeringsskruen indstilles på ☼ (dagsmodus).

Tidsindstilling (L1S / L12S / L15S fabriksindstilling: 8 sek.):
Brændetiden kan indstilles trinløst fra 8 sek. til 35 min.
Justeringsskruen indstillet på – = korteste tid (8 sek.)
Justeringsskruen indstillet på + = længste tid (35 min.)
Ved indstilling af overvågningsområdet anbefaler vi at vælge den korteste tid.

Tipp! min. 5 min

Justering af overvågningsområde (L1S / L12S / L15S)
10 ved hjælp af påklæbede afdækningsstykker for at afgrænse f.eks. gangstier eller nabogrunde
11 rækkevidde 2 – 10 m, ved at dreje sensorens linse op til 90°.

Driftsforstyrrelser (Fejl / Årsag / Afhjælpning)
Uden spænding / Sikring defekt, ikke tilkoblet / Ny sikring, tænd for tænd-/slukkontakten, kontroller ledningen med en spændingstester. Tænder ikke / Det er stadig for lyst / Vent indtil reaktionsværdien er nået eller indstil værdien på ny / Pæren er defekt / Udskift pæren / Tænd- og slukkontakten er slukket / Tænd/ Overvågningsområdet er ikke indstillet målrettet / Juster igen. Slukker ikke / Det er endnu ikke lyst nok / Vent indtil reaktionsværdien er nået eller indstil værdien igen / Konstant bevægelse i overvågningsområdet / Ændr området. Tænder uønsket / Registrering af f.eks. biler på vejen / Juster området, drej sensoren. Rækkeviddeændring / Andre omgivelsestemperaturer / Ved kulde reduceres sensorens rækkevidde ved at dreje den ned, ved varme hæves sensoren.

Bortskaffelse: Elapparater, tilbehør og emballage skal bortskaffes til miljøvenlig genvinding.

Smid ikke elapparater ud sammen med husholdningsaffaldet!

Dette Steinel-produktet er fremstilt med største nøyaktighet. Det er testet mht. funksjon og sikkerhet i henhold til gjeldende forskrifter og deretter underkastet en stikkprøvekontroll. Steinel gir full garanti for feilfri kvalitet og funksjon. Garantitiden utgjør **36 måneder**, regnet fra dagen apparatet ble solgt til forbrukeren. Vi utbedrer mangler som kan føres tilbake til fabrikasjonsfeil eller feil ved materialene. Garantien ytes ved reparasjon eller ved at deler med feil byttes ut.

Garantien bortfaller ved skader på slitasjedeler, eller ved skader eller mangler som er oppstått som følge av ukyndig bruk eller vedlikehold. Følgeskader ved bruk (skader på andre gjenstander) dekkes ikke av garantien. Garantien ytes bare hvis hele apparatet pakkes godt inn og sendes til importøren. Legg ved en kort beskrivelse av feilen samt kvittering eller regning (kjøpsdato og forhandlers stempel).
Reparasjonsservice: Etter garantitidens utløp, eller ved mangler som ikke dekkes av garantien, kan du spørre forhandleren om muligheter for reparasjon.

3 ÅRS PRODUCENT GARANTI

FI SUOMI

Toimintaperiaate (Vain tunnistin): Liike kytkee valon, tai jonkun muun toiminnon. Lisää käyttömukavuutta ja turvallisuutta. Laitteeseen asennettu pyrosähköinen infrapunatunnistin havaitsee liikkuvista ihmisistä, eläimistä jne. lähtevän näkymättömän lämpösäteilyn Lämpösäteily muunnetaan elektronisesti, jolloin valaisin kytkeytyy. Erilaiset esteet (esim. seinä, lasiruudut) estävät lämpösäteilyn tunnistuksen, eikä valo kytkeydy.

Turvaohjeet
- Asennettavassa sähköjohdossa ei saa asennuksen yhteydessä olla jännitettä. Katkaise ensin virta ja tarkista jännitteettömyys jännitteenkoettimella.
- Laite liitetään verkkojännitteeseen. Asennus on annettava alan ammattilaisen suoritettavaksi. Voimassa olevia asennus- ja liitäntäohjeita on noudatettava
- Käytä vain alkuperäisiä varaosia.
- Älä pura laitetta osiin itse. Ainoastaan ammattikorjaamo saa korjata laitteen.

Asennusohjeet 1 - 8
L = virtaa johtava johdin (useimmiten musta tai ruskea), N = nollajohdin (useimmiten sininen)
PE = mahdollinen maajohdin (vihreä/keltainen)
6 Seinäpinnan päälle tehtävä liitäntä, 7 Seinäpinnan alle tehtävä liitäntä

Huom: Verkkojohtoon voidaan luonnollisestikin asentaa virtakytkin virran kytkemiseksi ja katkaisemiseksi. Tärkeää: väärät liitännät voivat vaurioittaa laitetta. Huomaa, että valaisin on varmistettava 10 A johdonsuojakytkimellä.
5 Valaisimen varsi on kiinnitettävä liitännän yhteydessä pidikkeeseen, jotta veto ei kuormita sisäjohtoja.

Toiminta 9
Hämäräkytkimen säätö (L1S / L12S / L15S tehtaalla suoritettu asetus: päiväkäyttö, 2.000 luksia)
Tunnistimen portaattomasti asetettava kytkeytymiskynnys 2 – 2.000 luksia.

Tipp! τΟυλ. 5 λεπ.

Säädin asetettukohdalle ☼ = n. 2.000 luksin päivänvalokäyttö.
Säädin asetettukohdalle ☾ = n. 2 luksin hämäräkäyttö.
Kun toiminta-alue asetetaan päivänvalossa, säädin on asetettava ☼ (päiväkäyttö) kohtaan.

Kytkentäajan asetus (L1S / L12S / L15S tehtaalla suoritettu asetus: 8 s):
Portaattomasti asetettava kytkentäaika 8 s – 35 min.
Säädin asetettu kohtaan – = lyhyin mahdollinen aika (8 s)
Säädin asetettu kohtaan + = pisin mahdollinen aika (35 min.)
Suosittelemme valitsemaan lyhyimmän ajan toiminta-alueen asettamisen ajaksi.

Toiminta-alueen rajaaminen (L1S / L12S / L15S)
10 peitetarroilla esim. jalkakäytävien tai naapuritonttien poisrajaamiseksi

11 toimintaetäisyys 2 – 10 m kääntämällä tunnistimen linssiä 90°.

Toimintahäiriöt (häiriö / syy / häiriön poisto)
Jännite puuttuu / viallinen sulake, ei kytketty päälle / uusi sulake, kytke verkkokatkaisin päälle, tarkista johto jännitteenkoettimella. Ei kytkeydy / ympäristössä vielä liian valoisaa / odota, kunnes kytkeytymiskynnys on saavutettu tai aseta arvo uudelleen / valonlähde viallinen / vaihda valonlähde / valo sammutettu katkaisimella / kytke päälle / toiminta-aluetta ei suunnattu oikein / säädä uudelleen. Ei kytkeydy pois päältä / ympäristössä ei vielä ole riittävän valoisaa / odota, kunnes kytkeytymiskynnys on saavutettu tai aseta arvo uudelleen / jatkuva liikehdintä toiminta-alueella / muuta aluetta. Kytkeytyy ei-toivotusti / tiellä liikkuu esimerkiksi autoja / muuta aluetta, käännä tunnistinta alas. Toimintaetäisyyden muuttuminen / toinen ympäristön lämpötila / lyhennä tunnistimen toiminta-aluetta kylmällä kääntämällä tunnistinta alaspäin, käännä ylöspäin lämpimällä.

Hävittäminen: Sähkölaitteet, tarvikkeet ja pakkaukset tulee toimittaa ympäristöystävälliseen kierrätykseen.

Älä heitä sähkölaitteita talousjätteiden sekaan!

Vain EU-maissa: Sähkö- ja elektroniikkalaiteromua koskevien tärkeiden eurooppalaisten direktiivien ja niiden kansallisen lainsäädännön täytäntöönpanon mukaan sähkölaitteet, joita ei voida enää käyttää, on kerättävä ja kierrätettävä ympäristöystävällisellä tavalla.

Tämä STEINEL-tuote on valmistettu huolellisesti, ja sen toiminta ja turvallisuus on testattu voimassa olevien määräysten mukaisesti. Tuotantoa valvotaan pistokokein. STEINEL myöntää takuun tuotteen moitteettomalle toiminnalle ja rakenteelle. Takuuaika on **36 kuukautta** ostopäivästä alkaen. Tänä aikana STEINEL vastaa kaikista materiaali- ja valmistusvioista valintansa mukaan joko korjaamalla tai vaihtamalla vialliset osat. Takuun piiriin eivät kuulu kuluvat osat eivätkä vahingot, jotka ovat aiheutuneet väärästä huollosta tai käsittelystä tai laitteen putoamisesta. Takuu ei koske laitteen muille esineille mahdollisesti aiheuttamia vahinkoja. Viallinen laite toimitetaan yhdessä lyhyen virhekuvauksen ja ostokuitin kanssa (ostopäivämäärä ja myyjäliikkeen leima) hyvin pakattuna lähimpään huoltopisteeseen. Takuu raukeaa, jos tuotetta on avattu enemmän kuin tuotteen asentaminen vaatii.
Korjauspalvelu: Takuuajan jälkeen tai takuun piiriin kuulumattoman vian ollessa kyseessä ota y hteyttä huoltopalveluumme ja pyydä tietoja korjausmahdollisuuksista.

3 VUODEN VALMISTAJAN TAKUU

NO NORSK

Virkemåte (Kun sensor): Bevegelse kan sørge for at både lys, alarm og mye annet tennes. Dette øker din komfort og sikkerhet. Den innebygde pyro-elektriske infrarød-detektoren registrerer den usynlige varmestrålingen fra mennesker, dyr o.l. Denne registrerte varmestrålingen omsettes elektronisk og tenner lampen. Det registreres ingen varmestråling gjennom hindre som f.eks. murer eller glassflater, dvs. at lampen ikke slår seg på.

Sikkerhetsmerknader
- Under montering må strømledningen som skal koples til ikke være strømførende. Kontroller om spenningen er borte med en spenningstester.
- Under installasjon av lampen kommer man i berøring med strømnettet. Lampen skal derfor installeres av en fagperson i henhold til nasjonale installasjonsforskrifter og tilkoplingskrav. (DE- VDE 0100, AT-ÖVE-ÖNORM E8001-1, CH-SEV 1000)
- Bruk kun originale reservedeler.
- Ikke ta apparatet fra hverandre på egen hånd. Reparasjonen skal kun foretas på fagverksted.

Installasjon 1 - 8
L = Fase (som regel svart eller brun), N = Fase (som regel blå), PE = eventuell jordingskabel (grønn / gul)
6 Tilkopling åpen ledningsføring, 7 Tilkopling skjult ledningsføring

OBS: Det kan selvsagt monteres en bryter på nettledningen til å slå AV og PÅ. OBS: Forveksles koplingene, kan dette føre til skader på apparatet. Vær oppmerksom på at lampen må sikres med en 10 A nettbryter.

5 Ved tilkopling må lampearmen klemmes inn i holdeinnretningene, slik at ledningene inni ikke blir belastet.

Funksjon 9
Skumringsinnstilling (L1S / L12S / L15S Forinnstilling: dagslysdrift 2.000 lux):
Sensoren har et trinnløst justerbart reaksjonsnivå fra 2 – 2.000 lux.
Stillskruen på ☼ = dagslysdrift ca. 2.000 lux. / Stillskruen på ☾ = skumringsdrift ca. 2 lux.
Til innstilling av dekningsområdet i dagslys skal stillskruen stilles på ☼ (dagslysdrift).

Tidsinnstilling (L1S / L12S / L15S Forinnstilling: 8 s):
Trinnløs justerbar belysningstid fra 8 s til 35 min
Stillskruen stilles på – = korteste tid (8 s)
Stillskruen stilles på + = lengste tid (35 min)
Ved innstilling av dekningsområdet anbefales det å velge kortest mulig tid.

Tipp! min. 5 dak.

Justering av dekningsområdet

10 ved hjelp av dekkplater for å utelukke enkelte områder som for eksempel gangveier eller nabotomter

11 rekkevidde 2 – 10 m ved å svinge sensorlinsen 90°.

Driftsforstyrrelser (Feil / Årsak / Tiltak)
Uten spenning / sikring defekt, ikke slått på / ny sikring, slå på nettbryteren, kontroller ledningen med spenningstester. Tennes ikke / det er ennå for lyst /vent til reaksjonsnivået er nådd eller still inn ny verdi / lyselementet er defekt / skift ut lyselement / nettbryteren er AV / slå den på / dekningsområdet er ikke nøyaktig innstilt / juster på nytt. Slukkes ikke / omgivelsene er ikke lyse nok ennå / vent til reaksjonsnivået er nådd eller still inn ny verdi / permanent bevegelse i dekningsområdet / forandre området. Slår seg på når den ikke skal / registrerer f.eks. biler på veien / forandre området, sving sensoren. Rekkeviddeforandring / andre omgivelsestemperaturer / ved kulde forkortes sensorrekke-vidden ved å svinge sensoren, ved varme stilles den høyere.

Avfallsbehandling: Elektriske apparater, tilbehør og emballasje må resirkuleres på en miljøvennlig måte.

Ikke kast elektriske apparater i husholdningsavfallet.

Kun for EU-land: I henhold til de viktige europeiske direktivene om avfall fra elektrisk og elektronisk utstyr og implementeringen av disse i nasjonal lovgivning, må elektriske apparater som ikke lenger kan brukes, samles inn og gjenvinnes på en miljøvennlig måte.
Dette Steinel-produktet er fremstilt med største nøyaktighet. Det er testet mht. funksjon og sikkerhet i henhold til gjeldende forskrifter og deretter underkastet en stikkprøvekontroll. Steinel gir full garanti for feilfri kvalitet og funksjon. Garantitiden utgjør **36 måneder**, regnet fra dagen apparatet ble solgt til forbrukeren. Vi utbedrer mangler som kan føres tilbake til fabrikasjonsfeil eller feil ved materialene. Garantien ytes ved reparasjon eller ved at deler med feil byttes ut. Garantien bortfaller ved skader på slitasjedeler, eller ved skader eller mangler som er oppstått som følge av ukyndig bruk eller vedlikehold. Følgeskader ved bruk (skader på andre gjenstander) dekkes ikke av garantien. Garantien ytes bare hvis hele apparatet pakkes godt inn og sendes til importøren. Legg ved en kort beskrivelse av feilen samt kvittering eller regning (kjøpsdato og forhandlers stempel).
Reparasjonsservice: Etter garantitidens utløp, eller ved mangler som ikke dekkes av garantien, kan du spørre forhandleren om muligheter for reparasjon.

3 ÅRS PRODUSENT GARANTI

GR ΕΛΛΗΝΙΚΑ

Η κατάσταση λειτουργίας (μόνο αισθητήρας) : Η κίνηση ενεργοποιεί το φως, το σύστημα συναγερμού και πολλά άλλα. Για την άνεση και την ασφάλειά σας. Ο ενσωματωμένος αισθητήρας υπέρυθρης και υπεριώδους ακτινοβολίας ανιχνεύει τον αόρατο θερμικό ήλιο από κινούμενα σώματα (άνθρωποι, ζώα κ.λπ.). Η θερμότητα που παράγεται μετατρέπεται ηλεκτρικά και ενεργοποιεί τη λάμπα. Δεν ανιχνεύεται θερμότητα μέσα από εμπόδια όπως παράθυρα ή υαλοπίνακες και επομένως δεν ενεργοποιείται η λάμπα.

Σημάδια απώλειας
- Κατά την εγκατάσταση, τα ηλεκτρικά καλώδια πρέπει να είναι απαλλαγμένα από ηλεκτρική τάση πριν από τη σύνδεση. Για το σκοπό αυτό, η ηλεκτρική παροχή πρέπει πρώτα να αποσυνδεθεί και να ελεγχθεί με ένα όργανο ελέγχου τάσης, ώστε να διασφαλιστεί ότι η ηλεκτρική παροχή είναι πράγματι αποσυνδεδεμένη.

- Κατά την εγκατάσταση της συσκευής πρέπει να γίνουν εργασίες στο σύστημα ηλεκτρικής τροφοδοσίας. Πρέπει επομένως να εκτελούνται από εξειδικευμένο προσωπικό και σύμφωνα με τις ειδικές οδηγίες εγκατάστασης και τους κανονισμούς σύνδεσης. (DE-VDE 0100, AT-ÖVE-ÖNORM E8001-1, CH-SEV 1000)
- Χρησιμοποιείτε μόνο γνήσια ανταλλακτικά.
- Δεν πρέπει να αποσυναρμολογείτε μόνοι σας τη συσκευή. Οι επισκευές επιτρέπεται να πραγματοποιούνται μόνο από εξειδικευμένο τεχνικό.

Υπfiδειlη εγκατάστασης 1 - 8
L = Αγωγός γείωσης (συνήθως μαύρος ή καφέ), N = ουδέτερος αγωγός (συνήθως μπλε)
PE = Αγωγός προστασίας (πράσινο / κίτρινο)
6 Σύνδεση νέου αγωγού, 7 Σύνδεση ενσωματωμένου αγωγού

Απάντηση: Στο καλώδιο τροφοδοσίας μπορεί επίσης να τοποθετηθεί ένας διακόπτης για την ενεργοποίηση (ENT) και την απενεργοποίηση (ECB). Συστατικό: Η διακοπή των συνδέσεων μπορεί να οδηγήσει σε βλάβη της συσκευής. Λάβετε υπόψη ότι ο λαμπτήρας πρέπει να συνδεθεί σε διακόπτη κυκλώματος 10 A.
5 Η βάση του λαμπτήρα πρέπει να στερεώνεται στα στηρίγματα με τέτοιο τρόπο ώστε οι εσωτερικοί αγωγοί να μην επηρεάζονται από δυνάμεις εφελκυσμού.

Λειτουργικό 9
Ρύθμιση της αντλίας (L 1 S / L 12 S / L 15 S) Ρύθμιση του τρόπου λειτουργίας: Λειτουργία κατά τη διάρκεια της ημέρας (2.000 lux):
Σταδιακή ρύθμιση της ευαισθησίας του αισθητήρα από 2 έως 2.000 lux.
Ελεγκτής στη θέση του ☼ = Ώρες λειτουργίας ανά ημέρα περίπου 2 000 lux.
Ρυθμιστής στη θέση ☾ = Εργασία των μαθητών περίπου 2 Lux.
Για να ρυθμίσετε την περίοδο κάλυψης στο φως της ημέρας, ο ρυθμιστής ρυθμίζεται σε ☼ (λειτουργία σε ωριαία βάση).

Tipp! min. 5 min

Ρύθμιση του χρόνου λειτουργίας (L 1 S / L 12 S / L 15 S Ρύθμιση του χρόνου λειτουργίας: 8 δευτερόλεπτα):
Σταδιακή ρύθμιση του χρόνου θέρμανσης από 8 δευτερόλεπτα έως 35 λεπτά.
Ρύθμιση του ρυθμιστικού στο -Ô = μικρότερη διάρκεια (8 δευτερόλεπτα) /

Ρύθμιση του ρυθμιστικού στο +Ô = μεγαλύτερη διάρκεια (35 λεπτά)

Συνιστάται η επιλογή της μικρότερης διαμέτρου κατά τη ρύθμιση της περιοχής ανίχνευσης.

Ευθυγράμμιση της περιφέρειας του καλύμματος (L 1 S / L 12 S / L 15 S)

10 Με πλάκες κάλυψης, π.χ. για την προστασία δέντρων ή γειτονικών περιοχών

11 Εύρος 2 - 10 m, όπου η κεφαλή του αισθητήρα μπορεί να περιστραφεί κατά 90°.

ΔΒλάβη (βλάβη/αιτία και βοήθεια) Καμία τάση/βλάβη ελαττωματική, δεν έχει ενεργοποιηθεί και νέα βλάβη, ενεργοποιήστε το διακόπτη δικτύου, ελέγξτε το κύκλωμα με δοκιμαστή τάσης. Καμία ενέργεια / περιφερειακό φως πολύ φωτεινό Περιμένετε μέχρι να επιτευχθεί η ευαισθησία ή ορίστε νέα τιμή / φως σημαίνει Αντικαταστήστε ελαττωματικούς λαμπτήρες / διακόπτη δικτύου Ενεργοποίηση ΕΚΤ / περιοχή ανίχνευσης δεν έχει οριστεί σωστά Νέα ρύθμιση. Δεν απενεργοποιείται / η περιοχή ανίχνευσης δεν είναι αρκετά φωτεινή Περιμένετε μέχρι να επιτευχθεί σφάλμα ευαισθησίας ή ορίστε νέα τιμή / συνεχής κίνηση στην περιοχή ανίχνευσης Αλλάξτε την περιοχή ανίχνευσης. Ανεπιθύμητη ενεργοποίηση / ανίχνευση ανεπιθύμητων αντικειμένων στο πεδίο θέασης Προσαρμόστε την περίμετρο, ρυθμίστε τον αισθητήρα. Αλλαγή της αμέλειας / άλλες θερμοκρασίες περιβάλλοντος Σε κρύο καιρό, μειώστε την αμέλεια του αισθητήρα χρησιμοποιώντας αισθητήρα με τη βοήθεια συσκευής μνήμης, ρυθμίστε υψηλότερη τιμή σε κρύο καιρό.

Απόσυρση: Ηλεκτρικές συσκευές, εξαρτήματα και συσκευασίες θα πρέπει να αποσύρονται με τρόπο φιλικό προς το περιβάλλον και να ανακυκλώνονται.

Δεν επιτρέπεται να πετάτε ηλεκτρικές συσκευές στα οικιακά απορρίμματα!

Μόνο για τις χώρες της ΕΕ: Σύμφωνα με τις σημαντικές ευρωπαϊκές οδηγίες για τα απόβλητα ηλεκτρικού και ηλεκτρονικού εξοπλισμού και την εφαρμογή τους στην εθνική νομοθεσία, οι ηλεκτρικές συσκευές που δεν μπορούν πλέον να χρησιμοποιηθούν πρέπει να συλλέγονται ειδικά και να απορρίπτονται με φιλικό προς το περιβάλλον τρόπο μέσω της ανακύκλωσης.

Αυτό το προϊόν STEINEL κατασκευάστηκε με μέγιστη προσοχή, ελέγχθηκε σχετικά με τη λειτουργία του και την τεχνική του ασφάλεια σύμφωνα με τους ισχύοντες κανονισμούς και κατόπιν υποβλήθηκε σε δειγματοληπτικό έλεγχο. Η εταιρία STEINEL αναλαμβάνει την εγγύηση για απρόσκοπτη κατάσταση και λειτουργία. Ο χρόνος εγγύησης ανέρχεται σε 36 μήνες και αρχίζει με την ημέρα πώλησης στον καταναλωτή. Επιδιορθώνουμε ελαττώματα, τα οποία οφείλονται σε σφάλματα υλικού ή εργοστασίου, η εγγυητική απαίτηση εκπληρώνεται με επισκευή ή αντικατάσταση ελαττωματικών εξαρτημάτων σύμφωνα με δική μας επιλογή.
Η εγγυητική απαίτηση εκπίπτει για βλάβες σε φθειρόμενα εξαρτήματα όπως επίσης για βλάβες και ελαττώματα που οφείλονται σε ακατάλληλο χειρισμό ή ακατάλληλη συντήρηση. Περαιτέρω επακόλουθες βλάβες σε ξένα αντικείμενα αποκλείονται. Η εγγύηση παρέχεται μόνο εφόσον η συσκευή αποσταλεί σε μη αποσυναρμολογημένη μορφή με σύντομη περιγραφή βλάβης, απόδειξη ταμείου ή τιμολόγιο (ημερομηνία αγοράς και σφραγίδα εμπόρου), καλά συσκευασμένη στην αρμόδια υπηρεσία σέρβις.
Σέρβις επισκευής: Για επισκευές μετά την πάροδο του χρόνου εγγύησης ή επισκευές ελαττωμάτων χωρίς εγγυητική απαίτηση απευθυνθείτε στο πλησιέστερο σέρβις για να πληροφορηθείτε τη δυνατότητα επισκευής.

3 ΕΤΗ ΚΑΤΑΣΚΕΥΑΣΤΗ ΕΓΓΥΗΣΗ

TR TÜRKÇE

Çalışma prensibi (sadece sensör): Lambanın yakınında algılanan hareket ışığı, alarmı ve diğer birçok sistemi etkinleştirir. Güvenliğiniz ve konforunuz için. Bağlı olan pyro-elektrikli kızılötesi dedektör, hareket eden cisimlerden (insanlar, hayvanlar, vb.) yayılan ısıyı algılar. Algılanan bu ısı emisyonu cihazda elektronik olarak işlenir ve lambayı açar. Duvar veya cam gibi engeller mevcutsa, ısı radyasyonu algılanmaz ve bu nedenle lambayı veya diğer sistemleri çalıştırmak mümkün değildir.

Güvenlik Bilgileri
- Montaj çalışmaları sırasında bağlanacak güç kablosundan akım geçmeyebilir. Bu nedenle, önce güç kaynağını kapatın ve ardından kabloda voltaj olmadığını kontrol etmek için bir voltaj izleme cihazı kullanın.
- Işık üzerindeki montaj çalışmaları elektrik şebekesi üzerinde gerçekleştirilir. Bu nedenle bu çalışma, geçerli kurulum yönetmeliklerine ve bağlantı koşullarına (DE- VDE 0100, AT-ÖVE-ÖNORM E8001-1, CH-SEV 1000) uygun olarak kalifiye personel tarafından gerçekleştirilmelidir.
- Sadece orijinal yedek parçalar kullanın.
- Cihazı kendiniz sökmeyin. Onarımlar yalnızca yetkili servis personeli tarafından gerçekleştirilebilir.

Kurulum uyarıları 1 - 8
L = Akım taşıyan kablo (genellikle siyah veya kahverengi renkte), N = Nötr iletken (genellikle mavi),

PE = olası koruyucu iletken (yeşil / sarı)
6 Havai hat bağlantısı, 7 Su besleme kablosunun bağlanması

Dikkat! Şebeke kablosuna açma ve kapama için bir anahtar takılabilir. Önemli! Elektrik kablosunun dolaşması cihaza zarar verebilir. Lambanın 10 A devre kesici ile korunduğundan emin olun.
5 Lamba kolu, lambanın içindeki kabloların gerilime maruz kalmaması için tutucu kanada sıkıca bağlanmalıdır.

Tipp! min. 5 min

Fonksiyon 9
Alacakaranlık ayarı (L1S / L12S / L15S) Fabrika varsayılan ayarı: Gün ışığı modu 2.000 lüks):
Sensörün 2 – 2.000 Lux Kademesiz ayarlanabilir açma limiti.
Ayar regülatörü ☼ değerine ayarlanmışlarsa = Gün ışığında çalışma yaklaşık 2.000 lüks.
Ayar regülatörü ☾ değerine ayarlanmışlarsa = Alacakaranlık modu yaklaşık 2 lüks Gün ışığı modunda algılama aralığını ayarlamak için ayar kontrolü ☼ (gün ışığı çalışması). konuma ayarlanır.

Zaman ayarı (L 1 S / L 12 S / L 15 S Fabrika varsayılan ayarı: 8 saniye):
8 saniye ile 35 dakika arasında sürekli ayarlanabilir yanma süresi
Ayar kontrolü - konumuna ayarlanmışsa = en kısa süre (8 sn.)
Ayar kontrolü + = en uzun süre (35 dak.) olarak ayarlanmışsa
Aralığın ayarlanması için en kısa sürenin ayarlanması tavsiye edilir.

Algılama aralığının ayarlanması (L1S / L12S / L15S)

10 Örneğin, yaya yollarını veya komşu mülkleri kapsama alanından çıkarmak için bir engelleme notu kullanılabilir.

11 Lens 90° döndürülerek menzil 2 ila - 10 m arasında ayarlanabilir

Güç kaynağı yok / sigorta arızalı, lamba anahtarı basılı değil Yeni sigorta takın, açın, voltaj regülatörü ile kabloyu kontrol edin. Cihaz açılmıyor / Çevre daha parlak Açma sınırına ulaşana kadar bekleyin veya değeri sıfırlayın / Ampul arızalı Ampulü değiştirin / Anahtarı kapatın / Şebeke anahtarını açın / Algılama aralığı doğru ayarlanmamış / Değeri sıfırlayın. Kapanmıyor / Çevre henüz yeterince aydınlık değil / Açma sınırına ulaşılana kadar bekleyin veya değeri sıfırlayın / Algılama alanında sürekli hareket var / Algılama alanını değiştirin. Cihaz istem dışı açılıyor / Geçen araçların algılanması Algılama alanını değiştirin, sensörü döndürün. Menzil değişiklikleri / diğer ortam sıcaklıkları Soğuk havalarda, menzili azaltmak için sensörü döndürün; yüksek sıcaklıklarda, daha yükseğe ayarlayın.

Tasfiye: Elektrikli cihazlar, aksesuar ve ambalajlar, çevre dostu bir dönüşüme gönderilmelidir.

Elektrikli cihazları evsel atıkların içine atmayın!

Sadece AB ülkeleri için: Atık elektrikli ve elektronik ekipmanlara ilişkin önemli Avrupa direktiflerine ve bunların ulusal yasalarda uygulanmasına göre, artık kullanılamayan elektrikli cihazlar özel olarak toplanmalı ve geri dönüşüm yoluyla çevre dostu bir şekilde imha edilmelidir.

Bu STEINEL ürünü, büyük bir itinayla üretilmiş, fonksiyon ve güvenlik kontrolleri geçerli talimatlar uyarınca yapılmış ve ardından bir numune kontrolüne tabi tutulmuştur. STEINEL, kusursuz nitelik ve fonksiyon garantisi vermektedir. Garanti süresi **36 ay olup**, kullanıcıya satış tarihi itibariyle başlar. Malzeme ve fabrikasyon hatalardan kaynaklanan kusurlar tarafımızca giderilmektedir; garanti hizmeti, tercihimize bağlı olarak kusurlu parçaların onarımı veya değişimi şeklinde gerçekleşir. Garanti hizmeti, aşınma parçalarındaki hasarları, usulüne aykırı uygulama veya bakım sonucunda meydana gelen hasar ve kusurları kapsamaz. Yabancı cisimlere yansıyan dolaylı zararlar, garanti kapsamı dışındadır. Garanti yükümlülüğü ancak, cihazın açılmamış halde kısa hata açıklaması, kasa fişi veya faturasıyla (satış tarihi ve satıcı kaşesi) birlikte, tam ambalajlanmış şekilde ilgili servis istasyonuna gönderilmesi durumunda geçerlidir.

Onarım servisi: Garanti süresinin dolması veya garanti kapsamına girmeyen kusurlar halinde, onarım olanağı konusunda lütfen en yakın servis istasyonuna danışınız.

3 YIL ÜRETİCİ GARANTİSİ

HU MAGYAR

Működési elv (Csak mozgásérzékelő): A mozgás bekapcsolja a világítást, a riasztót és sok minden mást. Az Ön kényelme és biztonsága érdekében. A beépített pyro-elektromos infravörös érzékelő felfogja a mozgó testek (emberek, állatok stb.) láthatatlan hősugárzását. A berendezés a felfogott hősugárzást elektronikus jellé alakítja, és ennek segítségével kapcsolja a lámpát. Akadályokon (pl. falon vagy ablaküvegen) keresztül a hősugárzás nem érzékelhető, ezért a fényszóró sem kapcsolódik be.

Biztonsági tudnivalók
- Szereléskor a csatlakoztatni kívánt vezetéknek feszültségmentesnek kell lennie. Ezért a szerelés megkezdése előtt kapcsolja le az áramot, és feszültség-ellenőrző segítségével ellenőrizze a feszültségmentességet!
- A berendezés felszerelésekor hálózati feszültséggel dolgozik. Ezeket a munkákat ezért szakember által, az adott ország szerelési és csatlakoztatási előírásainak megfelelően kell végrehajtani. (DE- VDE 0100, AT-ÖVE-ÖNORM E8001-1, CH-SEV 1000)
- Csak eredeti alkatrészeket használjon!
- Ne szerelje szét a berendezést! Javítását csak szakszerviz végezheti.

Tipp! min. 5 min

Felszerelési tudnivalók 1 - 8
L = fázisvezeték (többnyire fekete vagy barna), N = nulla vezeték (többnyire kék),
PE = esetleges védőföldelés (zöld / sárga)
6 Vakolat feletti vezetékezés csatlakoztatása, 7 Vakolat alatti vezetékezés csatlakoztatása

Figyelem: A hálózati vezetékben magától értetődően elhelyezhető egy hálózati kapcsoló a berendezés be- és kikapcsolásához. Fontos: A csatlakozók felcserélése a berendezés károsodásához vezethet. Kérjük, vegye figyelembe, hogy a lámpát egy 10 A-es vezetékvédő megszakítóval biztosítani kell!
5 A lámpakarnak a csatlakozáshoz a tartókapcsok közé kell beszorítva lennie, hogy a belső vezetékek ne legyenek húzó igénybevételnek kitéve.

Funkciók 9
Alkonykapcsoló-beállítás (L1S / L12S / L15S gyári beállítás: nappali üzem, 2.000 Lux):

Az érzékelő érzékelési küszöbe fokozatmentesen állítható 2 – 2.000 Lux között.
A szabályzót a ☼ -ra állítva = nappali üzem, kb. 2.000 luxnál.
A szabályzót a ☾ -ra állítva = alkony-üzemmód, kb. 2 luxnál.
Az érzékelési tartomány beállításánál nappali fénynél a szabályzó gombot állítsa a ☼ -ra (nappali üzemmód).

Időbeállítás (L1S / L12S / L15S gyári beállítás: 8 mp.):
A világítási idő fokozatmentesen állítható 8 mp-től 35 percig.
A szabályzót a – -ra állítva = a legrövidebb idő (8 másodperc)
A szabályzót a + -ra állítva = a leghosszabb idő (35 perc)
Az érzékelési tartomány beállításakor ajánlott a legrövidebb időt beállítani.

Az érzékelési tartomány beállítása (L1S / L12S / L15S)
10 felragasztható takarómatricákkal, annak érdekében, hogy egyes területeket, pl. gyalogutakat vagy szomszédos telkeket kizárhassunk
11 hatótávolság 2 – 10 m, az érzékelő lencse 90°-os elfordításával.

Üzemzavarok (Üzemzavar / Ok / Megoldás)
Nincs feszültség / Kiégett a biztosíték, nincs bekapcsolva / Új biztosíték, kapcsolja be a hálózati kapcsolót, ellenőrizze a vezetéket feszültségellenőrzővel. Nem kapcsol be / A környezet még túl világos / Várjon, amíg a fényerő eléri az érzékenységi küszöböt, vagy állítsa be újra az értéket / A világítótest kiégett / Cserélje ki a világítótestet / A hálózati kapcsoló KI van kapcsolva / Kapcsolja be / Az érzékelési tartomány nincs célzottan beállítva / Állítsa be újra. Nem kapcsol ki / A környezet még nem elég világos / Várjon, amíg eléri az érzékenységi küszöböt, vagy állítsa be újra az értéket / Folyamatos mozgás az érzékelési tartományban / Módosítsa az érzékelési tartományt. Szükségtelenül bekapcsol / Érzékeli pl. az úton elhaladó autókat / Módosítsa az érzékelési tartományt, az érzékelőt hajtsa le. Hatótávolság-változás / Eltérő környezeti hőmérsékletek / Hideg esetén az érzékelő hatótávolságát annak lehajtásával csökkentse, melegben állítsa magasabbra.

Ártalmatlanítás: Gondoskodjon az elektromos készülékek, a tartozékok és a csomagolás környezetbarát újra hasznosításáról.

Ne dobjon elektromos készülékeket a háztartási szemétbe!

Csak az EU országai számára: Az elektromos és elektronikus berendezések hulladékairól szóló fontos európai irányelvek és azok nemzeti jogba való átültetése szerint a már nem használható elektromos készülékeket külön kell gyűjteni és újrahasznosítással környezetbarát módon kell ártalmatlanítani.

Ovaj Steinel proizvod izrađen je s najvećom pažnjom, njegovo funkcioniranje i sigurnost ispitani su prema važećim propisima i na kraju je proizvod podvrgnut kontroli uzorka. Steinel preuzima jamstvo za besprijekornu kakvoću i funkcionalnost. Jamstveni rok iznosi **36 mjeseci** i započinje s danom prodaje potrošaču. Uklanjamo nedostatke koji su posljedica grešaka na materijalu ili tvorničke greške, usluga jamstva izvršava se popravkom ili zamjenom dijela s greškom po našem izboru. Jamstvo ne dajemo u slučaju oštećenja na potrošnim dijelovima, kao ni šteta i nedostataka koji nastanu zbog nestručnog rukovanja ili održavanja. Posljedične štete na drugim predmetima su isključene. Jamstvo se priznaje samo ako nerastavljeni, dobro zapakiran uređaj pošaljete zajedno s kratkim opisom greške i računom (datum kupnje i pečat trgovine) nadležnoj servisnoj službi.
Služba za popravke: Nakon isteka jamstvenog roka ili kad se utvrdi nedostatak bez jamstva, raspitajte se u najbližoj servisnoj službi o mogućnosti popravka.

3 ÉV GYÁRTÓI GARANCIA

CZ ČESKY

Princip činnosti (Jen senzor): Pohyb zapíná světlo, výstražný systém a řadu dalších zařízení. Pro vaše pohodlí, pro vaši bezpečnost. Vestavěný pyroelektrický infračervený detektor zaznamená neviditelné tepelné záření vydávané pohybujícími se těly (osob, zvířat atp.). Takto zaznamenané tepelné záření je pak elektronicky převáděno na signál, který zapíná svítidlo. Tepelné záření neprochází překážkami, jakými jsou například zdi nebo skleněné tabule, a v těchto případech tedy k zapnutí nedochází.

Bezpečnostní pokyny
- Připojované elektrické vedení nesmí být během montáže pod napětím. Proto je nejprve třeba vypnout proud a poté pomocí zkoušečky napětí zkontrolovat, zda je vedení bez napětí.
- Při instalaci přístroje se jedná o práci na síťovém napětí. Musí proto být provedena odborně podle obvyklých předpisů pro instalaci elektrických zařízení a podmínek jejich připojení dle ČSN. (DE- VDE 0100, AT-ÖVE-ÖNORM E8001-1, CH-SEV 1000)
- Používejte jen originální náhradní díly.
- Přístroj sami nedemontujte. Opravu může provést jen odborný servis.

Tipp! min. 5 min

Pokyny k instalaci 1 - 8
L = fázový vodič (většinou černý nebo hnědý), N = neutrální vodič (většinou modrý)
PE = případný ochranný vodič (zelenožlutý)
6 Připojovací kabel na omítku, 7 Připojovací kabel pod omítku

Pozor: V přívodním síťovém vedení může být samozřejmě zařazen běžný síťový vypínač. Důležité: Záměna přívodů může mít za následek poškození přístroje. Mějte prosím na paměti, že světlo musí být zajištěno jističem vedení o hodnotě 10 A.
5 Rameno lampy musí být kvůli připojení upevněno do úchytných lamel, aby nebyly interní vodiče namáhány tahem.

Funkce 9
Soumrakové nastavení (L1S / L12S / L15S nastavení z výroby: provoz za denního světla 2.000 lx):
Práh citlivosti senzoru je možno nastavovat plynule v rozmezí od 2 do 2.000 lx.
Otočný regulátor nastavený na ☼ = provoz za denního světla, asi 2.000 lx.
Otočný regulátor nastavený na ☾ = soumrakový provoz, asi 2 lx.
K nastavení oblasti záchytu za denního světla je třeba nastavit otočný regulátor na ☼ (provoz za denního světla).

Časové nastavení (L1S / L12S / L15S nastavení z výroby: 8 s):
Doba, po kterou má lampa svítit, je plynule nastavitelná v rozmezí 8 s až 35 min.
Otočný regulátor nastavený na – = nejkratší čas (8 s)
Otočný regulátor nastavený na + = nejdelší čas (35 min.)
Při nastavování oblasti záchytu se doporučuje zvolit nejkratší dobu.

Nastavení oblasti záchytu (L1S / L12S / L15S)

10 krycím lepicím štítkem, aby bylo možno vymezit např. chodníky nebo sousední pozemky.
11 dosah 2 – 10 m, otočením senzorové čočky o 90°.

Provozní poruchy (porucha / příčina / náprava)
Bez napětí / defektní pojistka, síťový vypínač není zapnutý / nová pojistka, zapněte síťový vypínač, zkoušeč-kou napětí zkontrolujte výkon. Nezapíná / velká intenzita světla v okolí / počkejte, až bude dosaženo prahu citlivosti nebo nastavte novou hodnotu / žárovka defektní / vyměňte žárovku / síťový vypínač / zapněte / oblast záchytu není cíleně nastavena / znovu nastavte. Nevypíná / malá intenzita světla v okolí / počkejte, až bude dosaženo prahu citlivosti nebo nastavte novou hodnotu / trvalý pohyb v oblasti záchytu / změňte oblast. Zapíná v nevhodnou dobu / zaznamenává např. pohyb aut na ulici / seřiďte oblast, senzor odkloňte. Změna dosahu / jiné podmínky prostředí / při chladném počasí snižte dosah senzoru odkloněním, při teplém počasí zvětšete dosah senzoru. 11 domet 2 – 10 m, zakretanjem senzorske leće za 90°.

Smetnje u pogonu (Smetnja / Uzrok È Pomoć)
bez napona / neispravan osigurač, nije uključen È stavite novi osigurač, uključite mrežnu sklopku, provjerite vod ispitivačem napona. Svjetlo se ne uključuje / okolina je još presvijetla È pričekajte dok se ne postigne prag aktiviranja ili iznova podesite vrijednost / neispravno rasvjetno tijelo È zamijenite rasvjetno tijelo / mrežna sklopka se ISKLJUČUJE È uključite je/ područje detekcije nije ciljano podešeno È iznova justirajte. Svjetlo se ne isključuje / okolina još nije dovoljno svijetla È pričekajte dok se ne postigne prag aktiviranja ili iznova podesite vrijednost / stalno kretanje u području detekcije È promijenite područje. Svjetlo se neželjeno uključuje / detektiranje npr. automobila na ulici È premjestite područje, zakrenite senzor. Promjena dometa / ostale temperature okoline È kod hladnoće smanjiti domet senzora zakretanjem, a kod topline ga povećati.

Zbrinjavanje: Električne uređaje, pribor i ambalažu treba zbrinuti na ekološki način odvozom na reciklažu.

Ne bacajte električne uređaje u kućni otpad!

Samo za zemlje EU: Prema važećim europskim direktivama za stare električne i elektroničke uređaje i njihovoj implementaciji u nacionalno pravo, električni uređaji koji se više ne mogu koristiti moraju se posebno sakupiti i zbrinuti na ekološki način odvozom na reciklažu.

Tento výrobek firmy Steinel je vyráběn s maximální pozorností věnovanou jeho funkčnosti a bezpečnosti, které byly vyzkoušeny podle platných předpisů, přičemž se výrobek rovněž podrobil namátkové výstupní kontrole. Firma Steinel přebírá záruku za bezvadné provedení a funkčnost. Záruka se poskytuje v délce 36 měsíců a začíná dnem prodeje výrobku spotřebiteli. Odstraněny vám budou výrobní vady a závady zapříčiněné vadným materiálem, přičemž záruka spočívá v opravě nebo výměně chybného dílu dle našeho výběru.
Záruka se nevztahuje na škody na dílech podléhajících opotřebení, na škody a vady zapříčiněné nesprávným zacházením nebo údržbou. Uplatňování dalších nároků následných škod na cizích věcech je vyloučeno.
Záruka bude uznána jen tehdy, bude-li nedemontovaný přístroj dobře zabalen, přiložen krátký popis závady, pokladní stvrzenka nebo faktura (datum prodeje a razítko prodejny), poslán na adresu příslušného servisu.
Servisní opravny: Po uplynutí záruční doby nebo v případě závad bez nároku na záruku se ve vašem nejbližším servisu zeptejte na možnost opravy.

3 LETÁ ZÁRUKA VÝROBCE

EE EESTI

Põhimõte (Ainult sensor): Liikumine lülitab sisse valguse, alarmi või muu funktsiooni. See on Teie mugavuse ja turvalisuse heaks. Sisse ehitatud püro-elektriline infrapuna-detektor registreerib liikuvate kehade (inimesed, loomad jne) nähtamatu soojuskiirguse. Sellisel viisil registreeritud soojuskiirgus muundatakse elektrooniliselt ning prožektor lülitub sisse. Tõkked nagu nt müür või klaasplaadid ei lase soojuskiirgust läbi ning takistavad lülitumist.

Ohutusjuhised
- Paigaldamise ajal peab ühendatav elektrijuht olema pingevaba. Sellepärast tuleb kõigepealt elektrivool välja lülitada ja kontrollida pingetestri abil, et juht oleks pingevaba.
- Selle seadme paigaldamisel on tegemist tööga vooluvõrgus, mida peab teostama spetsialist vastavalt riigis kehtivatele paigalduseeskirjadele ja ühendamistingimustele. (DE- VDE 0100, AT-ÖVE-ÖNORM E8001-1, CH-SEV 1000)
- Kasutage ainult originaalvaruosi.
- Ärge võtke seadet omal käel lahti. Seadet tohib remontida ainult selleks spetsialiseerunud töökoda.

Tipp! min. 5 min

Paigaldusjuhised 1 - 8
L = faas (enamasti must või pruun), N = neutraaljuht (enamasti sinine), PE = võimalik kaitsejuht (roheline/kollane)
6 Juhtmeavaus pindpaigalduseks, 7 Juhtmeavaus süvispaigalduseks

Tähelepanu! Võrgujuhtmesse on loomulikult võimalik monteerida võrgulüliti SISSE- ja VÄLJA-lülitamiseks. Tähtis! Ühenduste äravahetamine võib kahjustada seadet. Palun pöörake tähelepanu sellele, et valgusti peab olema kindlustatud 10A-kaitselülitiga.
5 Lambijalg panna ühendamisel kinnitusklambri vahele, et sisemised juhtmed ei jääks pinguse alla.

Töö 9
Hämarusnivoo reguleerimine (L1S / L12S / L15S tehaseseadistus: töö päevavalguses 2.000 lux):
Astmeteta reguleeritav anduri reaktsiooni lävi: 2 kuni 2.000 lux.
Reguleerimisnupp ☼ peal = töö päevavalguses umb. 2.000 lux.
Reguleerimisnupp ☾ peal = töö hämaruses umb. 2 lux.
Päevavalguses jälgitava ala reguleerimiseks tuleb reguleerimisnupp keerata ☼ (töö päevavalguses) peale.

Aja reguleerimine (L1S / L12S / L15S tehaseseadistus: 8 sek):
Astmeteta reguleeritav valgustuskestus 8 sek kuni 35 min
Reguleerimisnupp – peal = lühim aeg (8 sek)
Reguleerimisnupp + peal = pikim aeg (35 min)
Jälgitava ala reguleerimiseks on soovitatav valida lühim aeg.

Jälgitava ala kohaldamine (L1S / L12S / L15S)

10 kleebistega, nt kõnniteede või naabrite kruntide väljajätmiseks.

11 ulatuspiirkond 2 – 10 m, anduri läätse vastavalt 90°-kraadi ulatuses pöörates.

Häired seadme töös (rike / põhjus abi) Pinge puudub / kaitse on defektne, ei ole sisse lülitatud / uus kaitse, lülitage võrgulüliti sisse, kontrollige juhti pingetestriga. Seade ei lülitu sisse / ümbritsev valgus on veel liiga hele / oodake kuni läheb pimedamaks (reaktsiooni läve saavutamiseni) või reguleerige väärtus uuesti / valgusallikas on defektne / vahetage valgusallikas / võrgulüliti on VÄLJA lülitatud lülitage sisse / jälgitav ala pole sihipäraselt kohaldatud / kohaldage ala uuesti. Ei lülitu välja / ümbritsev valgus ei ole piisavalt hele oodake kuni läheb valgemaks (reaktsiooni läve saavutamiseni) või reguleerige väärtus uuesti / pidev liikumine jälgitaval alal muutke ala. Seade lülitub soovimatult sisse / seade registreerib

nt autosid tänaval / muutke ala, pöörake andurit allapoole. Ulatuspiirkond muutub / muutlik ümbritsev temperatuur külma temperatuuri korral pöörake andurit ulatuspiirkonna vähendamiseks allapoole, soojaga pöörake andurit ülespoole.

Utiliseerimine: Elektriseadmed, lisatarvikud ja pakendid tuleb suunata keskkonnateadlikku taaskasutusse.

Ärge visake elektriseadmeid olmejäätmete hulka!

Ainult ELi riikidele: Vastavalt vanu elektri- ja elektroonikaseadmeid puudutavale kehtivale Euroopa määrusele ja selle rakendamisele rahvusvahelises õiguses tuleb kasutuskõlbmatud elektriseadmed koguda eraldi ning suunata keskkonnateadlikku taaskasutusse.

Steineli toode on valmistatud suurima hoolikusega, on talitluslikult ja ohutusalaselt kehtivate eeskirjade alusel kontrollitud ning seejärel läbinud pistelise kontrolli.
Steinel annab garantii toote laitmatu kvaliteedi ja töökorras oleku kohta. Garantiiaeg on **36 kuud** ja see algab tarbijale toote ostmise päevast.
Meie remondime materjalist või tootmisvigadest tulenevad puudused, garantiijuhtumi korral seade kas remonditakse või puudulik osa asendatakse uuega, valiku üle otsustame meie.

3 AASTAT TOOTJA GARANTIID

LT LIETUVIŠKAI

Principas (Tik sensorius): Užfiksavus judesį įjungiama šviesa, signalizacija ir pan. Jūsų patogumui, Jūsų saugumui. Įmontuotas piroelektrinis detektorius fiksuoja nematomą judančių kūnų (žmonių, gyvūnų ir t.t.) skleidžiamą šilumą. Ši užfiksuota skleidžiama šiluma paverčiama elektroniniais signalais, kurie įjungia šviestuvą. Kliūtys, pvz., sienos ar langai, trukdo užfiksuoti skleidžiamą šilumą, tokiu atveju šviesa neįsijungia.

Saugos reikalavimai
- Montuojant prietaisą prijungiamajame elektros kabelyje neturi būti įtampos. Todėl visų pirma atjunkite elektros srovę ir įtampos indikatoriumi patikrinkite, ar nėra įtampos.
- Prietaisas jungiamas prie elektros tinklo. Todėl jį turi prijungti specialistas, vadovaudamasis šalyje galiojančiomis instaliacijos normomis ir jungimo taisyklėmis. (DE- VDE 0100, AT-ÖVE-ÖNORM E8001-1, CH-SEV 1000).
- Naudokite tik originalias atsargines dalis.
- Prietaiso neardykite savarankiškai. Remonto darbus atlikti galima tik specializuotose taisyklose.

Nurodymai įrengimui 1 - 8
L = fazė (dažniausiai juodos arba rudos spalvos), N = nulinis laidas (dažniausiai mėlynas)
PE = įžeminimo laidas (jei yra) (žalias ar geltonas)
6 Virštinkinis tinklo įvadas, 7 Potinkinis tinklo įvadas

Dėmesio! Be abejo, į tinklo įvadą galima įmontuoti tinklo jungiklį, kuris atliks įjungimo ir išjungimo funkcijas. Svarbu! Neteisingai sujungę laidus, galite sugadinti prietaisą. Prie šviestuvo turi būti jungiamas 10 A automatinis išjungiklis.
5 Pajungiamas sieninis žibintas turi būti įstatomas į laikiklį, kad jo laidai nebūtų įtakojami oro srovės.

Funkcija 9
Prieblandos lygio nustatymas (L1S / L12S / L15S gamyklos nustatymas: dienos šviesos režimas 2000 liuksų):
Nustatomas sensoriaus suveikimo temstant slenkstis 2 – 2.000 liuksų.
Nustatymo reguliatorius ties ☼ = dienos šviesos režimas (apie 2.000 liuksų).
Nustatymo reguliatorius ties ☾ = prieblandos režimas (apie 2 liuksai).
Norėdami nustatyti jautrumo zoną dienos šviesoje, nustatymo reguliatorių nustatykite ties ☼ (dienos šviesos režimas).

Tipp! min. 5 min

Švietimo trukmės nustatymas (L1S / L12S / L15S gamyklos nustatymas: 8 sek.):
tolygiai nustatoma švietimo trukmė nuo 8 sek. iki 35 min.
Nustatymo reguliatorius nustatomas ties – = trumpiausias laikas (8 sek.)
Nustatymo reguliatorius nustatomas ties + = ilgiausias laikas (35 min.)
Nustatant žibinto jautrumo zoną rekomenduojama pasirinkti trumpiausią švietimo laiką.

Jautrumo zonos nustatymas (L1S / L12S / L15S)
10 Naudokite dengiamuosius lipdukus, kad į jautrumo zoną nepatektų, pvz., takai arba kaimynų teritorija.

11 Jautrumo zonos ilgis 2 – 10 m, pakreipus sensoriaus linzę 90° kampu.

Veikimo sutrikimas (Sutrikimas / Priežastis / Pagalba)
Nėra elektros srovės / perdegęs saugiklis; išjungtas jungiklis / reikia naujo saugiklio; įjunkite tinklo jungiklį; įtampos indikatoriumi patikrinkite laidą. Neįsijungia / per šviesu / palaukite, kol bus pasiektas suveikimo slenkstis arba nustatykite naują vertę / perdegė lemputė / pakeiskite lemputę / jungiklis išjungtas / įjunkite / jautrumo zona nustatyta netikslingai / sureguliuokite iš naujo. Neišsijungia / nepakankamai šviesu / palaukite, kol bus pasiektas suveikimo slenkstis arba nustatykite naują vertę / nuolatinis judesys jautrumo zonoje / pakeiskite jautrumo zoną. Įsijungia nepageidaujamu metu / užfiksuojami pvz., gatve važiuojantys automobiliai / pakeiskite jautrumo zoną, nusukite sensorių. Pakito žibinto veikimo nuotolis / pakito aplinkos temperatūra / esant šaltam orui sutrumpinkite sensoriaus veikimo nuotolį jį pasukdami žemyn, esant šiltam orui pakelkite jį aukščiau.

Šalinimas: Elektros prietaisai, priedai ir pakuotės turi būti perdirbami aplinkai nekenksmingu būdu.

Neišmeskite elektros prietaisų kartu su buitinėmis atliekomis!

Tik ES šalims: Remiantis galiojančia Europos Sąjungos Direktyva dėl elektros ir elektronikos įrangos atliekų ir jos perkėlimo į nacionalinę teisę, nebetinkami naudoti elektros prietaisai turi būti renkami atskirai ir perdirbami aplinkai nekenksmingu būdu.

Šis „Steinel“ produktas pagamintas itin kruopščiai, pagal galiojančias normas patikrintos jo funkcijos ir saugumas bei papildomai atlikta pasirinktų prietaisų patikra. „Steinel“ suteikia prietaisui garantiją. Garantinis laikotarpis – **36 mėnesiai**. Jis skaičiuojamas nuo prietaiso pardavimo vartotojui dienos. Mes pašalinsime defektus, susijusius su medžiagų arba gamybos broku; garantiniu laikotarpiu, mūsų nuožiūra, prietaisas nemokamai remontuojamas arba keičiamos sugedusios dalys. Garantija netaikoma susidėvinčioms dalims, taip pat jei prietaisas sugenda dėl netinkamo naudojimo arba netinkamos priežiūros. Kitiems daiktams padaryta žala neatlyginama. Garantija taikoma tik tuo atveju, jei neišardytas prietaisas kartu su trumpu gedimo aprašymu, kasos čekiu arba sąskaita (pirkimo data ir pardavėjo antspaudu), tinkamai supakuotas atsiunčiamas į atitinkamą techninės priežiūros tarnybos vietą.
Remontas: pasibaigus garantinio aptarnavimo laikotarpiui arba esant gedimams, kuriems garantinė priežiūra negalioja, dėl remonto galimybių teiraukitės artimiausiame aptarnavimo centre.

3 METŲ GAMINTOJO GARANTIJA

LV LATVISKI

Darbības princips (Tikai sensors): Kustība ieslēdz apgaismojumu, trauksmi un vēl daudz ko. Jūsu komfortam un drošībai. Iebūvētais piroelektriskais imfrasarkanais detektors uztver kustošos ķermeņu (cilvēku, dzīvnieku u.c. tml.) neredzamo termostarojumu. Šis šādi uztvertais termostarojums tiek elektroniski pārveidots un ieslēdz pievienoto gaismekli. Tā kā kavēkļi, piem., mūra sienas vai stikla rūtis termisko starojumu uztvert neļauj, gaismeklis netiek ieslēgts.

Norādes drošībai
- Ierīci montējot, strāvas pievadkabelis nedrīkst atrasties zem sprieguma. Tādēļ vispirms strāva ir jāizslēdz un ar sprieguma testeri jāpārbauda, ka strāva vadā tiešām nav.
- Veicot ierīces montēšanu ir jārīkojas ar elektriskās strāvas tīkla spriegumu. Tādēļ šo darbu ir jāveic speciālistam - elektriķim saskaņā ar vietējo instalācijas nosacījumu un tehnisko noteikumu prasībām. (DE- VDE 0100, AT-ÖVE-ÖNORM E8001-1, CH-SEV 1000)
- Jāizmanto vienīgi oriģinālās rezerves detaļas.
- Ierīci nedrīkst izjaukt. To drīkst remontēt vienīgi speciālā remontdarbnīcā.

Norādes instalēšanai 1 - 8
L = Strāvas pievadvads (parasti melns vai brūns). / N = Neitrālais vads (parasti zils).
PE = Iespējamais aizsargvads (zaļš / dzeltens)
6 Pievienojums ar vadu virs apmetuma. / 7 Pievienojums ar vadu zem apmetuma.

Uzmanību: Protams, strāvas ie- un izslēgšanai strāvas pievadvadā var ierīkot tīkla slēdzi. Svarīgi: pievienojumu sajaukšana var ierīci sabojāt. Lūdzam ievērot, ka gaismekļa nodrošināšanai ir jāizmanto 10 A automātiskais izslēdzējs.
5 Pievienojot lampas rokturi, tas ir jānostiprina aiz uzliktņa, lai izmantošanas rezultātā netiktu aizskarti iekšējie savienojumi.

Darbība 9

Krēslas sliekšņa ieregulēšana (L1S / L12S / L15S rūpnīcā ieregulēta darbība dienasgaismā 2.000 lux):
Sensora reakcijas slieksni bez starpakāpēm var ieregulēt robežās no 2 – 2.000 lux.
Ja regulātors atrodas uz ☼ = darbība dienasgaismā, apm., 2.000 lux.
Ja regulātors atrodas uz ☾ = darbība krēslā, apm., 2 lux.
Lai uztveres zonu ieregulētu dienasgaismā regulātors ir jānovieto uz ☼ (darbībai dienasgaismā).

Laika ieregulēšana (L1S / L12S / L15S rūpnīcā ieregulētas 8 sek.):
apgaismojuma ilgumu bez starppakāpēm var ieregulēt robežās no 8 sek. līdz 35 min.
Ja regulātors atrodas uz "–" = īsākais laiks (8 sek.).
Ja regulātors atrodas uz "+" = garākais laiks (35 min.).
Lai ieregulētu uztveres zonu, ieteicams izvēlēties īsāko laiku.

Uztveres zonas pieregulēšana (justēšana) (L1S / L12S / L15S)
10 Ar noseguzlīmi, piem., lai norobežotu ietvi vai kaimiņu gruntsgabalu.

11 Sniedzamību robežās no 2 – 10 m, pavēršot sensora lēcu par 90°.

Darbības kļūmes (Kļūme / Cēlonis / Kas darāms)
Nav sprieguma / bojāti drošinātaji; spriegums nav ieslēgts / drošinātāji ir jānomaina; jāieslēdz tīkla slēdzis; strāvas pievadvads ir jāpārbauda ar sprieguma testeri. Gaismeklis neieslēdzas / apkārtējā vide vēl ir pārāk gaiša / jānogaida līdz ir sasniegts ieregulētais reakcijas slieksnis, vai arī jāieregulē jauns lielums / bojāts gaismas avots / bojātais gaismas avots ir jānomaina. Tīkla slēdzis izslēgts / slēdzis ir jāieslēdz. Uztveres zona nav ieregulēta pareizi / zona ir jāpārregulē. Gaismeklis neizslēdzas / apkārtējā vide vēl nav pietiekami gaiša / jānogaida līdz ir sasniegts ieregulētais reakcijas slieksnis, vai arī jāieregulē jauns lielums. Uztveres zonā notiek ilgstoša kustība / uztveres zona ir jāpārregulē. Gaismeklis ieslēdzas nevajadzīgi / tiek uztvertas piem., automašīnas uz ielas / zona ir jāpārregulē, sensors ir jāpavērš. Izmainīta sniedzamība / citas apkārtējās vides temperatūras
/ aukstumā sensora sniedzamība ir jāsamazina, karstumā – jāpalielina, sensoru pavēršot. senzoru.

Utilizācija: Elektroierīces, piederumi un iepakojumi jānodod dabai draudzīgai atkārtotai pārstrādei.

Nemetiet elektroierīces parastajos atkritumos!

Tikai ES valstīm: Atbilstoši Eiropas vadlīnijām par vecām elektroierīcēm un elektroniskām ierīcēm, un to lietojumam nacionālās tiesībās, nefunkcējošas elektroierīces jāsavāc atsevišķi un tās jānodod dabai draudzīgai atkārtotai pārstrādei.

Šis Steinel produkts ir izgatavots ar vislielāko rūpību, tā darbība un drošība ir pārbaudīta saskaņā ar spēkā esošajiem priekšrakstiem, un noslēgumā tas pakļauts izlases veida pārbaudei. Steinel garantē nevainojamas produkta īpašības un darbību. Garantijas laiks ir **36 mēneši** un tā stājas spēkā ar ierīces pārdošanas dienu lietotājam. Mēs novēršam trūkumus, kas radušies materiālu vai rūpnīcas kļūdu dēļ, garantijas serviss ietver sevī bojāto daļu remontu vai apmaiņu pēc mūsu izvēles. Garantijas serviss neattiecas uz nodilumam pakļauto daļu bojājumiem, kā arī uz bojājumiem un trūkumiem, kas radušies nelietpratīgas lietošanas vai apkopes, kā arī kritiena rezultātā. Garantijas saistības neattiecas uz citiem objektiem, kas varētu tikt bojāti ierīces darbības rezultātā.
Garantija ir spēkā tikai tad, ja neizjaukta ierīce kopā ar īsu problēmas aprakstu, kases čeku vai rēķinu (ar pirkšanas datumu un tirgotāja zīmogu), labi iepakota, tiek nosūtīta attiecīgajai servisa nodaļai.
Remonta serviss: Pēc garantijas laika beigām vai tādu bojājumu gadījumā, uz kuriem neattiecas garantijas tiesības, vērsieties tuvākajā klientu apkalpošanas centrā, lai novērstu bojājumus.

3 GADU RAŽOTĀJA GARANTIJA

RU РУССКИЙ

Принцип действия (Только сенсор): Движение вызывает включение света, сигнал и т.п. для Вашего удобства и безопасности. Встроенный пироэлектрический инфракрасный сенсор регистрирует невидимое тепловое излучение движущихся объектов (людей, животных и т.д.). Регистрируемое теплоизлучение преобразуется электронным способом в сигнал, который вызывает включение светильника. В том случае, если на пути имеются препятствия, например, стены или оконные стекла, регистрации теплоизлучения не происходит, а следовательно не происходит и включения.

Указания по технике безопасности
- При проведении монтажа подключаемый электропровод должен быть обесточен. Поэтому, в первую очередь, следует отключить подачу тока и проверить отсутствие напряжения с помощью индикатора напряжения.
- Монтажные работы по подключению прибора относятся к категории работ с сетевым напряжением. Поэтому их должны выполнять специалисты согласно инструкции по монтажу и при соблюдении условий подключения электрических изделий, действующих в стране. (DE- VDE 0100, AT-ÖVE-ÖNORM E8001-1, CH-SEV 1000)
- Использовать только оригинальные запасные части
- Не разбирать прибор самостоятельно. Ремонт можно выполнять только в специализированной мастерской.

Указания по монтажу 1 - 8
L = токоведущий провод (чаще всего черный или коричневый) / N = нулевой провод (чаще всего синий))
PE = при необходимости провод заземления (зеленый/желтый)
6 Подключение открытой проводкой, 7 Подключение скрытой проводкой

Внимание: При необходимости в провод присоединения к сети может быть вмонтирован выключатель для включения и выключения сетевого тока. Примечание: Неправильное присоединение проводов может привести к повреждению сенсора. Следите, чтобы светильник был оснащен линейным защитным предохранителем 10 А.

5 Бра для подключения необходимо закрепить в крепежных накладках, чтобы внутренняя проводка не подвергалась действию тяги.

Принцип работы 9
Установка сумеречного порога (L1S / L12S / L15S заводская настройка: режим дневного освещения 2000 лк):
Порог срабатывания сенсора может быть установлен плавно в диапазоне 2–2.000 лк.
Регулятор, установленный на ☼ = режим дневного освещения ок. 2.000 лк.
Регулятор, установленный на ☾ = режим сумеречного освещения ок. 2 лк.
При установке зоны обнаружения при дневном освещении регулятор рекомендуется устанавливать на ☼ (режим дневного освещения).

Tipp! min. 5 min

Регулировка времени (L1S / L12S / L15S заводская настройка: 8 сек.):
Время освещения может быть плавно установлено в диапазоне от 8 сек. до 35 мин.
Регулятор, установленный на – = минимальная продолжительность (8 сек.)
Регулятор, установленный на + = максимальная продолжительность (35 мин.)
При настройке зоны обнаружения рекомендуется установить мин. время.

Регулировка зоны обнаружения (L1S / L12S / L15S)
10 С помощью закрывающей наклейки, чтобы например, выделить дорожки или соседские участки.

11 Радиус действия 2 – 10 м, за счет поворота линзы сенсора на 90°.

Неполадки при эксплуатации (неполадка / причина / устранение)
Нет напряжения / неисправен предохранитель, не включен / установить новый предохранитель, включить сетевой выключатель, проверить провод измерителем напряжения. Не включается / в окружении еще слишком светло / подождать достижения порога срабатывания или заново установить значение / дефект лампы накаливания / заменить лампу накаливания / сетевой выключатель Выкл. / включить / зона обнаружения установлена не целенаправлено / отрегулировать заново. Не выключается / в окружении еще не достаточно светло / подождать достижения порога срабатывания или заново установить значение / постоянное движение в зоне обнаружения / изменить зону. Нежелательное включение / регистрация, например, машин на улице / изменить зону, отвернуть сенсор. Изменение радиуса действия / другие температуры окружающей среды / при холоде радиус действия сенсора сокращать, отворачивая его, при тепле устанавливать выше.

Утилизация: Электроприборы, комплектующие и упаковку следует направлять на экологичную вторичную переработку.

Не выбрасывать электроприборы в бытовые отходы!

Только для стран ЕС: Согласно действующей Европейской директиве по отработанному электрическому и электронному оборудованию и ее реализации в национальных законодательствах отработанные электроприборы должны собираться отдельно и направляться на экологичную вторичную переработку.

Данное изделие производства Steinel было с особым вниманием изготовлено и испытано на работоспособность и безопасность эксплуатации соответственно действующим инструкциям, а потом подвергнуто выборочному контролю качества.
Фирма STEINEL гарантирует высокое качество и надежную работу изделия. Гарантийный срок эксплуатации составляет 36 месяцев со дня продажи изделия. Фирма обязуется устранить недостатки, которые возникли вследствие дефекта материала или конструкции. Дефекты устраняются путем ремонта изделия либо заменой неисправных деталей по усмотрению фирмы. Гарантийный срок эксплуатации не распространяется на повреждения и дефекты, возникшие в результате износа деталей, ненадлежащей эксплуатации и ухода. Фирма не несет ответственности за материальный ущерб третьих лиц, нанесенный в процессе эксплуатации изделия. Гарантия предоставляется только в том случае, если изделие в собранном и упакованном виде с кратким описанием неисправности было отправлено вместе с приложенным кассовым чеком или квитанцией (с датой продажи и печатью торгового предприятия) по адресу сервисной мастерской.

Ремонтный сервис: По истечении гарантийного срока или при наличии неполадок, исключающих гарантию, обратитесь в ближайшее сервисное предприятие, чтобы получить информацию о возможности ремонта.

3 ГОДА ГАРАНТИИ ПРОИЗВОДИТЕЛЯ

STEINEL GmbH
Dieselstraße 80-84
33442 Herzebrock-Clarholz
Tel: +49/5245/448-188
www.steinel.de

Contact
www.steinel.de/contact