Für diese techn. Unterlage behalten wir uns alle Rechte vor. Ohne unsere vorherige Zustimmung darf diese weder vervielfältigt, noch Dritten zugänglich gemacht werden und sie darf auch den Empfänger oder Dritte auch nicht in anderer Weise entsprechend verwenden werden.

All rights reserved. No copies or reproductions of this drawing may be made without prior consent from ROSE. Drawing may not be shown to any third parties or misused in any way.

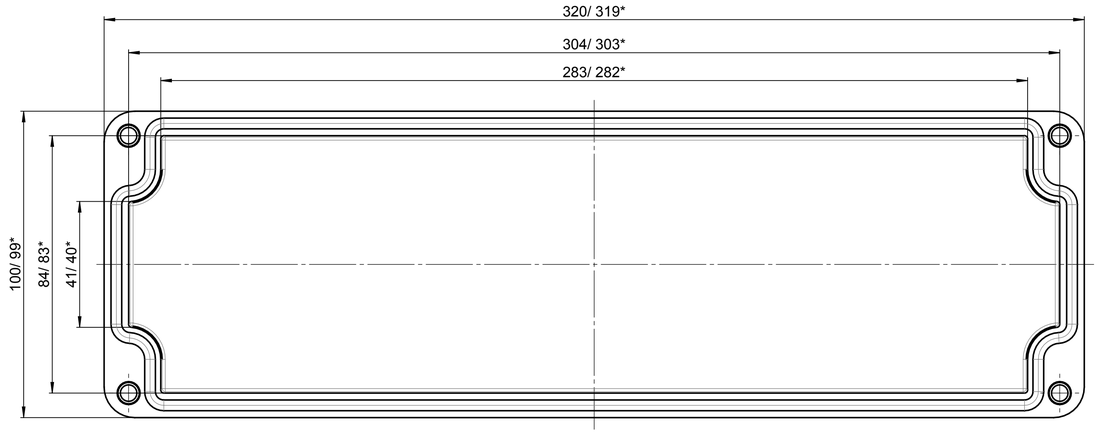

Deckel / Lid

* = Mass durch Formkonizität nach unten verringert.
Freimass - Toleranz nach DIN 16901-130
* = Dimensions reduced in the lower part by mould incline
General tolerances according to DIN 16901-130

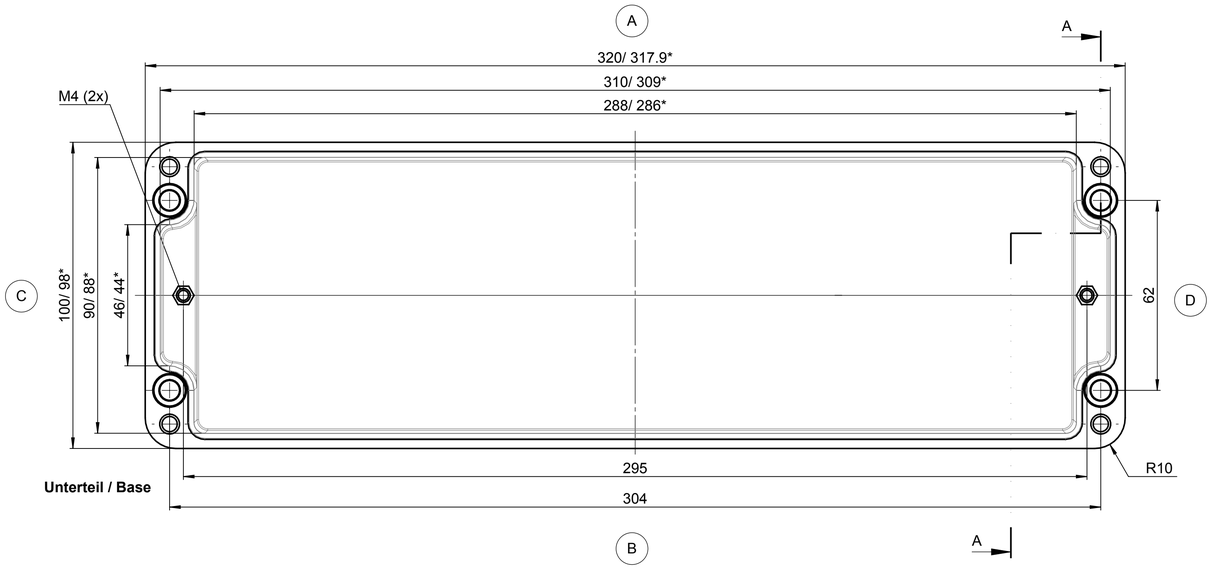

Unterteil / Base

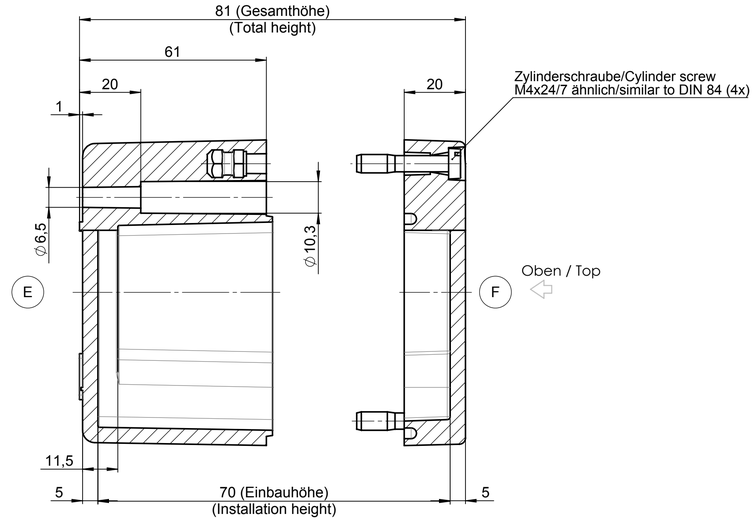

				Projekt-Nr./project-no.	
				Farbe/color	
				Gewicht/weight	1.25kg
Index	Änderung/Modification	Änd.Nr. Mod.Nr.	Datum/Date/Name	Werkstoff/Material	
ROSE	Systemtechnik GmbH 32457 Porta Westfalica	erstellt: created:	21.02.17 D.Mac.	Oberfläche/Surface	
				Freimaßtoleranz open tolerances	DIN 16901-130
		geprüft: checked:	21.03.17 J.Pla.	Werkstückkanten/Edges	
Maßstab Scale 1:1	Benennung/Description Polyester Gehäuse Polyester enclosure			Ersatz für Replacement for	
				Bemerkung/Note	
DIN A1				Zeichnung-Nr./Drawing-No.: KAT02.103208	