D • BEDIENUNGSANLEITUNG
GB • OPERATING INSTRUCTIONS
F • NOTICE D'UTILISATION
NL • HANDLEIDING

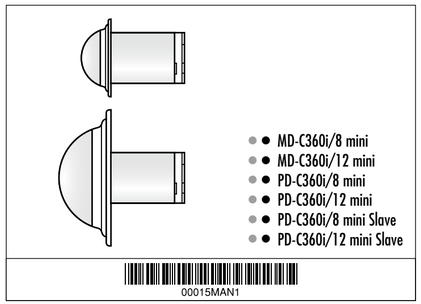

ESYLUX

www.esylux.com

• TECHNISCHE DATEN

	230 V ~ 50 - 60 Hz	Leistungsaufnahme in W	Erfassungsbereich 360°	Reichweite (Durchmesser in m)	Empfohlene Montagehöhe (in Meter)	Einstellungen per Infrarot-Fernbedienung Mobil-PDi/MDi	Einstellungen per Infrarot-Fernbedienung Mobil-RCi-M	Lichtmessung: Mischlicht	Lichtwert ca. 10 Lux - Tagbereich	**Kanal „Beleuchtung"**	Schaltleistung: 2300 W/10 A (cos φ = 1), 1150 VA/5 A (cos φ = 0,5) Kapazitive Last/EVG's = max. Einschaltstrom 450 A/200 µs	Nachlaufzeit: Impuls/1 Min. - 15 Min.	Testeingang	Slaveeingang	Slaveanschluss: PD-C360/8 mini Slave, PD-C360/12 mini Slave	Schutzart: IP 55 als Deckenanbau	Schutzklasse	Betriebstemperaturbereich: -10 °C/+50 °C	Gehäuse: UV-stabilisiertes PC/PC	Farbe: opal matt
MD-C360i/8 mini	●	0,2	●	8	3	●	●	●	●		●	●	●			●	II	●	●	●
MD-C360i/12 mini	●	0,2	●	12	3	●	●	●	●		●	●	●			●	II	●	●	●
PD-C360i/8 mini	●	0,2	●	8	3	●	●	●	●		●	●	●	●	●	●	II	●	●	●
PD-C360i/12 mini	●	0,2	●	12	3	●	●	●	●		●	●	●	●	●	●	II	●	●	●
PD-C360/8 mini Slave	●	0,2	●	8	3											●	II	●	●	●
PD-C360/12 mini Slave	●	0,2	●	12	3											●	II	●	●	●

Technische und optische Änderungen ohne Ankündigung vorbehalten.

• TECHNICAL DATA

	230 V AC 50 - 60 Hz	Power consumption in W	Field of detection 360°	Range (diameter in metres)	Recommended installation height (in metres)	Setting via infrared remote control Mobil-PDi/MDi	Setting via infrared remote control Mobil-RCi-M	Light measurement: blended light	Light value approx. 10 lux - daytime operation	**"Lighting" channel**	Switching capacity: 2300 W/10 A (cos φ = 1), 1150 VA/5 A (cos φ = 0,5) Capacitive load/electronic ballasts = max. inrush current 450 A/200 µs	Time settings: impulse/1 min - 15 min	Key input	Slave input	Slave device connection: PD-C360/8 mini Slave, PD-C360/12 mini Slave	Protection type: ceiling-mounted IP 55	Protection class	Operating temperature range: -10 °C/+50 °C	Housing: UV-stabilised PC/PC	Colour: opal frosted
MD-C360i/8 mini	●	0,2	●	8	3	●	●	●	●		●	●	●			●	II	●	●	●
MD-C360i/12 mini	●	0,2	●	12	3	●	●	●	●		●	●	●			●	II	●	●	●
PD-C360i/8 mini	●	0,2	●	8	3	●	●	●	●		●	●	●	●	●	●	II	●	●	●
PD-C360i/12 mini	●	0,2	●	12	3	●	●	●	●		●	●	●	●	●	●	II	●	●	●
PD-C360/8 mini Slave	●	0,2	●	8	3											●	II	●	●	●
PD-C360/12 mini Slave	●	0,2	●	12	3											●	II	●	●	●

Technical and design features may be subject to change.

D • BEDIENUNGSANLEITUNG

Wir gratulieren Ihnen zum Kauf dieses qualitativ hochwertigen ESYLUX Produktes. Um ein einwandfreies Funktionieren zu gewährleisten, lesen Sie bitte diese Bedienungsanleitung sorgfältig durch und bewahren Sie sie auf, um gegebenenfalls zukünftig nachlesen zu können.

1 • SICHERHEITSHINWEISE

ACHTUNG: Arbeiten am 230 V Netz dürfen nur von autorisiertem Fachpersonal unter Berücksichtigung der landesüblichen Installationsvorschriften/-normen ausgeführt werden. Vor der Montage des Produktes ist die Netzspannung freizuschalten.

Das Produkt ist nur für den sachgemäßen Gebrauch (wie in der Bedienungsanleitung beschrieben) bestimmt. Änderungen, Modifikationen oder Lackierungen dürfen nicht vorgenommen werden, da ansonsten jeglicher Gewährleistungsanspruch entfällt. Sofort nach dem Auspacken ist das Gerät auf Beschädigungen zu prüfen. Im Falle einer Beschädigung darf das Gerät keinesfalls in Betrieb genommen werden.
Wenn anzunehmen ist, dass ein gefahrloser Betrieb des Gerätes nicht gewährleistet werden kann, so ist dieses unverzüglich außer Betrieb zu nehmen und gegen unbeabsichtigten Betrieb zu sichern.

2 • BESCHREIBUNG

Bewegungs- und Präsenzmelder sind Passiv-Infrarot-Melder zum automatischen Schalten einer angeschlossenen Beleuchtung in Abhängigkeit des Tageslichtes und Anwesenheit/Bewegung für den Einsatz im Innenbereich und Außenbereich (nur Bewegungsmelder).

3 • INSTALLATION / MONTAGE / ANSCHLUSS

Hinweise entnehmen Sie bitte dem beiliegenden Faltblatt.

4 • INBETRIEBNAHME

- **Netzspannung zuschalten**
  Es beginnt eine Initialisierungsphase von ca. 60 Sek.
  Die **rote und die blaue LED** blinken dabei abwechselnd. Angeschlossene Beleuchtung ist dabei eingeschaltet.

Die Melder werden in der Einstellung Werksprogramm/fernbedienbar ausgeliefert und sind nach Ablauf der Initialisierungsphase somit sofort betriebsbereit.

Werksprogrammübersicht:
MD-C360i/8 - 12 mini
Lichtwert = Durchgangsbereich (ca. 100 Lux)
Nachlaufzeit = 5 Min.

PD-C360i/8 - 12 mini
Lichtwert = Arbeitsbereich (ca. 400 Lux)
Nachlaufzeit = 5 Min.

4.1 Funktion nach der Initialisierungsphase
Vollautomatikmodus
Liegt das Umgebungslicht über dem voreingestellten Lichtwert, dann ist die **rote LED** und die angeschlossene Beleuchtung aus.

Einschalten – automatisch, wenn der Melder durch Bewegung ausgelöst wurde und das Umgebungslicht den voreingestellten Lichtwert unterschritten hat.
Die **rote LED** ist als Anzeige für die Bewegungserfassung aktiv = 2x kurzes Blitzen je erfasster Bewegung.
Ausschalten – automatisch, wenn keine Bewegungen mehr erfasst werden, dann startet die voreingestellte Nachlaufzeit, nach Ablauf dieser Zeit schaltet die Beleuchtung aus.

Halbautomatikmodus
Funktion kann mittels Fernbedienung eingestellt werden – siehe Abschnitt 6.
Einschalten – muss zwingend manuell erfolgen per externen Taster oder per Fernbedienung.
Ausschalten – automatisch, wenn keine Bewegungen mehr erfasst werden, dann startet die voreingestellte Nachlaufzeit, nach Ablauf dieser Zeit schaltet die Beleuchtung aus.

Hinweis zum Präsenzmelder: Steigt jedoch der Tageslichtanteil an und das Umgebungslicht übersteigt den eingestellten Lichtwert, so schaltet der Melder die Beleuchtung automatisch 5 Min. nach Erreichen des eingestellten Lichtwertes aus, trotz vorhandener Bewegung/Präsenz. Die Beleuchtung kann danach jederzeit wieder manuell geschaltet werden.

Schaltverzögerung
Um plötzliche Helligkeitswechsel bei Anwesenheit durch unerwünschtes An-/Ausschalten der Beleuchtung zu vermeiden, wird der Melder ausschließlich zeitverzögert ausgelöst. Zum Beispiel: Eine vorbeiziehende Wolke wäre in der Lage, ein unnötiges Schalten zu verursachen.

Zeitverzögerung von „hell zu dunkel": 10 Sek. = **rote LED** leuchtet für diese Zeit.
Zeitverzögerung von „dunkel zu hell": 5 Min. = **rote LED** blinkt langsam für diese Zeit.

5 • INETRIEBNAHME – SLAVE VERSION

Die Slave-Geräte dienen nur der Präsenzerfassung und geben bei erkannter Bewegung einen Impuls an das Master-Gerät. Alle Parameter werden am Master-Gerät eingestellt.

- **Netzspannung zuschalten**
  Es beginnt eine Initialisierungsphase (warm-up) von ca. 60 Sek.
  Die **grüne LED** blinkt langsam und signalisiert den Zustand des Melders.

- **LED-Anzeige nach warm-up**
  Nach der Initialisierungsphase ist die **LED** ständig als Anzeige für die Bewegungserfassung aktiv.

6 • EINSTELLUNGEN UND FUNKTIONEN PER FERNBEDIENUNG MOBIL-PDi/MDi (EM10425509)

Hinweis: Für einen optimalen Empfang richten Sie die Fernbedienung bei der Programmierung auf den Melder. Bitte beachten Sie, dass bei direkter Sonneneinstrahlung die Standardreichweite von ca. 8 m bedingt durch den Infrarotanteil der Sonne stark reduziert werden kann.

Taste	Kundenspezifische Einstellung
	Programmiermodus öffnen **Blaue LED** leuchtet am Melder und zeigt damit Programmiermodus **„blue mode"** an. Die angeschlossene Beleuchtung schaltet ein. Der Melder reagiert im Programmiermodus nicht auf Bewegungen.
	Einschalt-Lichtwert per Augentaste oder festen Lichtwert einstellen
	Aktuellen Umgebungslichtwert (zwischen 5 - 2000 Lux) als Einschalt-Lichtwert einlesen Angeschlossene Beleuchtung und die **blaue LED** schalten aus. Ist der Einlesevorgang erfolgreich beendet, schaltet die Beleuchtung ein und die **blaue LED** leuchtet wieder permanent.
10 Lux – 2000 Lux	**Feste Einschaltwerte (10 - 2000 Lux)** Bestätigung durch kurzes abwechselndes Blinken der **blauen und roten LED** am Melder.
PULSE – 15 min	**Nachlaufzeit für Kanal „Beleuchtung-C1" einstellen: 1 Min. bis 15 Min. oder Kurzimpuls:** Sobald der Melder durch Bewegung ausgelöst wurde (voreingestellter Umgebungslichtwert ist unterschritten), wird die Beleuchtung und die **rote LED** für 1 Sek. eingeschaltet und dann für 9 Sek. ausgeschaltet. Bestätigung durch kurzes abwechselndes Blinken der **blauen und roten LED** am Melder.
A/M	**Wechsel zwischen „Vollautomatik" und „Halbautomatik"** Halbautomat = Taste drücken, **blaue LED** ist für ca. 3 Sek. aus. Vollautomat = Taste drücken, **blaue LED** blinkt ca. 3 Sek.
ON/OFF	**LED ein-/ausschalten** LEDs ausschalten = Taste drücken, **blaue LED** ist für ca. 3 Sek. aus. LEDs einschalten = Taste drücken, **blaue LED** blinkt ca. 3 Sek.
RESET	**Zurücksetzen auf Werksprogramm** Bestätigung durch kurzes abwechselndes Blinken der **blauen und roten LED** am Melder.
	Programmiermodus schließen **Blaue LED** erlischt, die Einstellungen sind nun gespeichert. Melder reagiert nun automatisch entsprechend den eingestellten Werten. **HINWEIS: Wird der Programmiermodus nicht per Taste geschlossen, schließt der Melder automatisch den Programmiermodus 10 Min. nach dem letzten Betätigen einer Taste.**
	Zusätzliche Funktionen per Fernbedienung Mobil-PDi/MDi
TEST	**Prüfung der Reichweite/Erfassung durch den Testbetrieb** Angeschlossene Beleuchtung schaltet ein – gut sichtbares Abschreiten/Kontrolle des Erfassungsbereiches eines Melders. Verzögerungs- und lastfreie Bewegungsanzeige durch 2-maliges kurzes Blinken der **blauen LED**. **HINWEIS: Verlassen des Testmodus durch erneutes Drücken der Taste „TEST" oder „RESET".**
ON/OFF	**„Beleuchtung C1" manuell ein-/ausschalten (Tasterersatz)**
ON/OFF	**„Dauerlicht 4 h ON/OFF" für „Beleuchtung-C1"** Durch Drücken der Taste kann die Beleuchtung jederzeit für 4 Std. dauerhaft ein- oder ausgeschaltet werden. Nach Ablauf der 4 Std. kehrt der Melder in den entsprechend eingestellten Betriebsmodus zurück. **HINWEIS: Der Melder reagiert bei Aktivierung der Funktion „4 h ON/OFF" nicht mehr auf Bewegungen und wird nicht durch den Lichtwert kontrolliert!**
RESET	**Abbrechen der Funktionen „TEST", „Licht ON/OFF", „Licht 4 h ON/OFF"** Der Melder kehrt in den entsprechend eingestellten Betriebsmodus zurück.

7 • ZUSÄTZLICHE MANUELLE STEUERUNG PER TASTER

Die Melder verfügen über eine separate „S"-Leitung, zum Anschluss eines externen Tasters (Taster – Arbeitsstrom – mit N-Leiter-Anschluss). Somit kann jederzeit manuell der Melder übersteuert werden, um den **Kanal „Beleuchtung"** individuell ein- oder auszuschalten.
Manuelles Einschalten: Die Beleuchtung bleibt solange eingeschaltet wie der Melder noch eine Bewegung erfasst. Wenn keine Bewegungen mehr erfasst werden, dann startet die voreingestellte Nachlaufzeit. Nach Ablauf dieser Zeit schaltet die Beleuchtung aus und somit wieder in den eingestellten Betriebsmodus.
Manuelles Ausschalten: Die Beleuchtung bleibt solange ausgeschaltet wie der Melder noch eine Bewegung erfasst. Wenn keine Bewegungen mehr erfasst werden, dann startet die voreingestellte Nachlaufzeit. Nach Ablauf dieser Zeit schaltet der Melder wieder in den eingestellten Betriebsmodus.

8 • ESYLUX HERSTELLERGARANTIE

ESYLUX Produkte sind nach geltenden Vorschriften geprüft und mit größter Sorgfalt hergestellt. Der Garantiegeber, die Elektro-Technische-Systeme GmbH, Postfach 1840, D-22908 Ahrensburg (für Deutschland) bzw. der entsprechende ESYLUX Distributor in Ihrem Land (eine vollständige Übersicht finden Sie unter www.esylux.com) übernimmt für die Dauer von drei Jahren ab Herstelldatum eine Garantie auf Herstellungs-/Materialfehler der ESYLUX Geräte.
Diese Garantie besteht unabhängig von Ihren gesetzlichen Rechten gegenüber dem Verkäufer des Geräts.
Die Garantie bezieht sich nicht auf die natürliche Abnutzung, Veränderung/Störung durch Umwelteinflüsse oder auf Transportschäden sowie nicht auf Schäden, die infolge Nichtbeachtung der Bedienungsanleitung, der Wartungsanweisung und/oder unsachgemäßer Installation entstanden sind. Mitgelieferte Batterien, Leuchtmittel und Akkus sind von der Garantie ausgeschlossen.
Die Garantie kann nur gewährt werden, wenn das unveränderte Gerät unverzüglich nach Feststellung des Mangels mit Rechnung/Kassenbon sowie einer kurzen schriftlichen Fehlerbeschreibung, ausreichend frankiert und verpackt an den Garantiegeber eingesandt wird. Bei berechtigtem Garantieanspruch wird der Garantiegeber nach eigener Wahl das Gerät in angemessener Zeit ausbessern oder austauschen. Weitergehende Ansprüche umfasst die Garantie nicht, insbesondere haftet der Garantiegeber nicht für aus der Fehlerhaftigkeit des Geräts entstehende Schäden. Sollte der Garantieanspruch nicht gerechtfertigt sein (z.B. nach Ablauf der Garantiezeit oder bei Mängeln außerhalb des Garantieanspruchs), so kann der Garantiegeber versuchen, das Gerät kostengünstig gegen Berechnung für Sie zu reparieren.

GB • OPERATING INSTRUCTIONS

Congratulations on your purchase of this high-quality ESYLUX product. To ensure proper operation, please read these user instructions carefully and keep them for future reference.

1 • SAFETY INSTRUCTIONS

CAUTION: Work on the 230 V power system must be carried out by authorised personnel only with due regard to the applicable installation regulations. Switch off the power supply before installing the system.

Use this product only as intended (as described in the user instructions). Changes or modifications to the product or painting it will result in loss of warranty. You should check the device for damage immediately after unpacking it. If there is any damage, you should not install the device under any circumstances.
If you suspect that safe operation of the device cannot be guaranteed, you should turn the device off immediately and make sure that it cannot be operated unintentionally.

2 • DESCRIPTION

Motion and presence detectors are passive infrared detectors that automatically switch connected lighting depending on natural light and presence/movement and are suitable for use indoors and outdoors (motion detector only).

3 • INSTALLATION / ASSEMBLY / CONNECTION

Please refer to the supplied leaflet for instructions.

4 • START-UP

- **Connect the power supply**
  A warm-up phase of approx. 60 seconds is initiated during which the **red and blue LEDs** flash alternately. The connected lighting is turned on.

The detectors are preset to "factory settings/remote control" and are therefore immediately ready for use after the warm-up phase.

Overview of factory settings:
MD-C360i/8 - 12 mini
Light value = passageway (approx. 100 lux)
Time setting = 5 min

PD-C360i/8 - 12 mini
Light value = working area (approx. 400 lux)
Time setting = 5 min

4.1 Function after the warm-up phase
Fully automatic mode
If the ambient lighting level is higher than the default light value, the **red LED** and the connected lighting will be switched off.

Automatic switch-on: if the detector has been triggered by movement and the ambient lighting level has fallen below the default light value.
The **red LED** is enabled to indicate motion detection: two short flashes each time movement is detected.
Automatic switch-off: if movement is no longer detected, the lighting will be switched off once the set time has elapsed.

Semi-automatic mode
Function can be set using the remote control – see section 6.
Switching on must be performed manually using the external button or remote control.
Automatic switch-off if movement is no longer detected, the lighting will be switched off once the set time has elapsed.

Note on presence detectors: However, should the natural lighting level increase and the ambient lighting level exceed the preset light value, the detector will automatically switch the lighting off 5 minutes after reaching the preset light value, regardless of any movement/presence. The lighting can subsequently be switched back on manually at any time.

Delay
When persons are present, in order to avoid sudden changes in brightness caused by undesired switching on/off of the lighting, the detector will only be triggered after a time delay.
Example: A passing cloud could potentially cause unnecessary switching.

Time delay from light to dark: 10 sec. = **red LED** lights up during this period.
Time delay from dark to light: 5 min. = **red LED** flashes slowly during this period.

5 • ACTIVATION – SLAVE VERSION

The purpose of a slave device is solely to register presence and transmit a signal to the master device upon detection of movement. All parameters are set on the master control device.

- **Connect the power supply**
  A warm-up phase of approx. 60 sec. is initiated.
  The **green LED** flashes slowly and indicates the status of the detector.

- **LED display after warm-up**
  After the warm-up phase the **LED** is permanently enabled to indicate motion detection.

6 • SETTINGS AND FUNCTIONS VIA MOBIL-PDi/MDi REMOTE CONTROL (EM10425509)

NB: For optimum reception, when programming the settings, point the remote control at the detector. Please note that if the sun shines directly on the sensor, the standard detection range of approx. 8 m may be dramatically reduced owing to the sun's infrared rays.

Button	Customised setting
	Entering programming mode **Blue LED** lights up on the detector, indicating **"blue mode"** (programming mode). The connected lighting turns on. Whilst in programming mode, the detector's movement sensor is disabled.
	Set switch-on light value using the eye button or a fixed light value
	Inputting the current ambient lighting level (between 5 - 2000 lux) as the switch-on value Connected lighting and the **blue LED** switch off. Once the input process has been successfully completed, the lighting turns on and the **blue LED** lights up continuously.
10 Lux – 2000 Lux	**Fixed switch-on values (10 - 2000 lux)** Confirmed by **blue and red LED** on the detector flashing alternately.
PULSE – 15 min	**Determining a time setting for channel "lighting-C1": 1 min and 15 min or short pulse:** once the detector has been triggered by movement (lighting is below preset ambient lighting level), the lighting and the **red LED** will be switched on for 1 second and then off for 9 seconds. Confirmed by **blue and red LED** on the detector flashing alternately.
A/M	**Alternating between "fully automatic" and "semi-automatic" operation modes** Semi-automatic mode = press button, the **blue LED** will turn off for approx. 3 seconds. Fully automatic mode = press button, the **blue LED** will flash for approx. 3 seconds.
ON/OFF	**Switching LED on/off** To switch LED off = press button, the **blue LED** will turn off for approx. 3 seconds. To switch LED on = press button, the **blue LED** will flash for approx. 3 seconds.
RESET	**Reinstating factory settings** Confirmed by **blue and red LED** on the detector flashing alternately.
	Exiting programming mode **Blue LED** goes out; settings are now saved. The detector will now operate automatically according to the preset values. **NB: If the programming mode is not exited by pressing the button, the detector automatically exits the programming mode 10 minutes after the last button was pressed.**
	Additional functions via Mobil-PDi/MDi remote control
TEST	**Checking the range/detection using test mode** Connected lighting turns on – for clear inspection/pacing out of a detector's field of detection. Real-time, load-free indication of movement given by 2 flashes of the **blue LED**. **NB: Exit test mode by pressing the "TEST" or "RESET" button.**
ON/OFF	**Switch "lighting C1" on/off manually (replaces button)**
ON/OFF	**"Continuous lighting 4 h ON/OFF" for "lighting-C1"** The lighting can be switched on or off at any time for a duration of 4 hours by pressing the button. Once the 4 hours have expired, the detector switches back to the corresponding set operating mode. **NB: When the "4 h ON/OFF" feature is activated, the detector no longer responds to movement and is not controlled by the light value.**
RESET	**Interrupting the "TEST", "light ON/OFF", "light 4 h ON/OFF" functions** The detector switches back to the corresponding set operating mode.

7 • ADDITIONAL MANUAL CONTROL BY BUTTON

The detectors have a separate "S" terminal for connecting an external button (button – operating current – with zero conductor connection). This means that the detector can be manually overridden at any time so that the **"lighting channel"** can be switched on or off individually.
Manual switch-on: the lighting will remain switched on for as long as the detector continues to detect movement. If movement is no longer detected, the preset time setting will start. Once this time has elapsed, the lighting will switch off and the detector will revert to the set operating mode.
Manual switch-off: the lighting will remain switched off for as long as the detector continues to detect movement. If movement is no longer detected, the preset time setting will start. Once this time has elapsed, the detector will revert to the set operating mode.

8 • ESYLUX MANUFACTURER'S GUARANTEE

ESYLUX products are tested in accordance with applicable regulations and manufactured with the utmost care. The guarantor, Elektro-Technische-Systeme GmbH, Postfach 1840, D-22908 Ahrensburg, Germany (for Germany) or the relevant ESYLUX distributor in your country (visit www.esylux.com for a complete overview) provides a guarantee against manufacturing/material defects in ESYLUX devices for a period of three years from the date of manufacture.
This guarantee is independent of your legal rights with respect to the seller of the device.
The guarantee does not apply to natural wear and tear, changes/interference caused by environmental factors or damage in transit, nor to damage caused as a result of failure to follow the user or maintenance instructions and/or as a result of improper installation.
Any illuminants or batteries supplied with the device are not covered by the guarantee.
The guarantee can only be honoured if the device is sent back with the invoice/receipt, unchanged, packed and with sufficient postage to the guarantor, along with a brief description of the fault, as soon as a defect has been identified.
If the guarantee claim proves justified, the guarantor will, within a reasonable period, either repair the device or replace it. The guarantee does not cover further claims; in particular, the guarantor will not be liable for damages resulting from the device's defectiveness. If the claim is unfounded (e.g. because the guarantee has expired or the fault is not covered by the guarantee), then the guarantor may attempt to repair the device for you for a fee, keeping costs to a minimum.

00015MAN1

F • NOTICE D'UTILISATION

NL • HANDLEIDING

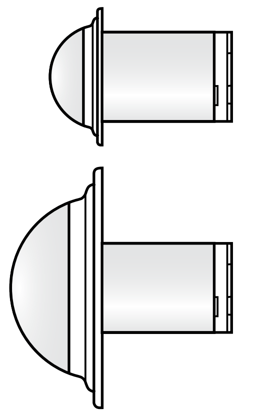

- MD-C360i/8 mini
- MD-C360i/12 mini
- PD-C360i/8 mini
- PD-C360i/12 mini
- PD-C360i/8 mini Slave
- PD-C360i/12 mini Slave

00015MAN1

ESYLUX

www.esylux.com

• DONNÉES TECHNIQUES

	230 V AC 50 - 60 Hz	Consommation en W	Zone de détection de 360°	Portée (diamètre en m)	Hauteur de montage recommandée (en m)	Réglages à l'aide de la télécommande infrarouge Mobil-PDi/MDi	Réglages à l'aide de la télécommande infrarouge Mobil-RCi-M	Système photométrique : éclairage mixte	Luminosité 10 lux environ - mode jour	**Canal « Éclairage »**	Puissance de coupure : 2300 W/10 A (cos φ = 1), 1150 VA/5 A (cos φ = 0,5) Charge capacitive/ballasts électroniques = courant d'appel maximal 450 A/200 µs	Durée d'allumage : impulsion/1 min - 15 min	Entrée poussoir	Entrée esclave	Raccordement esclave : PD-C360/8 mini esclave, PD-C360/12 mini esclave	Type de protection : IP 55 (montage intégré au plafond)	Classe de protection	Plage de températures tolérée : -10 °C/+50 °C	Boîtier : PE/PC résistant aux UV	Coloris : opale mat
MD-C360i/8 mini	●	0,2	●	8	3	●	●	●	●		●	●	●			●	II	●	●	●
MD-C360i/12 mini	●	0,2	●	12	3	●	●	●	●		●	●	●			●	II	●	●	●
PD-C360i/8 mini	●	0,2	●	8	3	●	●	●	●		●	●	●	●	●	●	II	●	●	●
PD-C360i/12 mini	●	0,2	●	12	3	●	●	●	●		●	●	●	●	●	●	II	●	●	●
PD-C360/8 mini esclave	●	0,2	●	8	3											●	II	●	●	●
PD-C360/12 mini esclave	●	0,2	●	12	3											●	II	●	●	●

Des modifications techniques et esthétiques peuvent être apportées sans préavis.

• TECHNISCHE GEGEVENS

	230 V ~ 50 - 60 Hz	Opgenomen vermogen in W	Detectiehoek 360°	Bereik (diameter in meters)	Aanbevolen montagehoogte (in meters)	Instellingen via infrarood-afstandsbediening Mobil-PDi/MDi	Instellingen via infrarood-afstandsbediening Mobil-RCi-M	Lichtmeting: menglicht	Lichtwaarde ca. 10 lux - dagstand	**Kanaal "Verlichting"**	Schakelvermogen: 2300 W/10 A (cos φ = 1), 1150 VA/5 A (cos φ = 0,5) Capacitieve last/EVSA's = max. inschakelstroom 450 A/200 µs	Nalooptijd: impuls/1 min. - 15 min.	Impulsgeveringang	Slave-ingang	Slave-aansluiting: PD-C360/8 mini slave, PD-C360/12 mini slave	Beschermingsgraad: IP 55 als plafondinbouw	Beschermingsklasse	Bedrijfstemperatuurbereik: -10 °C/+50 °C	Behuizing: UV-gestabiliseerd PE/PC	Kleur: opaal-mat
MD-C360i/8 mini	●	0,2	●	8	3	●	●	●	●		●	●	●			●	II	●	●	●
MD-C360i/12 mini	●	0,2	●	12	3	●	●	●	●		●	●	●			●	II	●	●	●
PD-C360i/8 mini	●	0,2	●	8	3	●	●	●	●		●	●	●	●	●	●	II	●	●	●
PD-C360i/12 mini	●	0,2	●	12	3	●	●	●	●		●	●	●	●	●	●	II	●	●	●
PD-C360/8 mini slave	●	0,2	●	8	3											●	II	●	●	●
PD-C360/12 mini slave	●	0,2	●	12	3											●	II	●	●	●

Technische en optische wijzigingen zonder kennisgeving voorbehouden.

F • NOTICE D'UTILISATION

Félicitations ! Avec ce produit ESYLUX, vous avez fait le choix de la qualité. Pour l'utiliser dans les meilleures conditions, veuillez lire attentivement ce mode d'emploi et le conserver en vue d'une consultation future.

1 • CONSIGNES DE SÉCURITÉ

ATTENTION : seules des personnes autorisées et qualifiées pour effectuer une installation conforme aux normes et prescriptions en vigueur peuvent intervenir sur le réseau 230 V. Coupez le courant avant d'installer le produit.

Ce produit ne doit être utilisé que dans les conditions prévues par le présent mode d'emploi. Toute modification du produit (ajout, peinture, etc.) entraîne l'annulation de la garantie. Une fois que vous avez déballé l'appareil, vérifiez qu'il ne présente aucun défaut. En cas d'anomalie, ne le mettez pas en marche.
Si vous n'êtes pas certain que l'appareil peut être utilisé en toute sécurité, éteignez-le immédiatement et prenez vos dispositions pour empêcher toute utilisation involontaire.

2 • DESCRIPTION

Les détecteurs de mouvement et de présence sont des détecteurs à infrarouge passif automatisant le fonctionnement, en intérieur et en extérieur, pour les détecteurs de mouvement exclusivement, d'un éclairage raccordé selon la lumière naturelle et la présence/le mouvement de personnes.

3 • INSTALLATION / MONTAGE / RACCORDEMENT

Vous trouverez les informations utiles dans le dépliant fourni.

4 • MISE EN SERVICE

- **Mettez le dispositif sous tension**
  Une phase d'initialisation de 60 s environ s'amorce, durant laquelle les **LED bleu et rouge** clignotent en alternance. L'éclairage raccordé est allumé.

Au terme de la phase d'initialisation, les détecteurs sont prêts à l'emploi car ils sont réglés, à la livraison, sur préréglages d'usine/télécommande.

Liste des préréglages d'usine :
MD-C360i/8 - 12 mini
Luminosité = zone de passage (100 lux env.)
Durée d'activation = 5 minutes

PD-C360i/8 - 12 mini
Luminosité = espace de travail (400 lux env.)
Durée d'activation = 5 minutes

4.1 Après la phase d'initialisation
Mode automatique
Si la luminosité ambiante est supérieure à la valeur limite définie,
la **LED rouge** et l'éclairage raccordé restent éteints.

Activation automatique lorsque le détecteur perçoit un mouvement et mesure une luminosité ambiante inférieure à la valeur limite définie.
La **LED rouge** indique les mouvements détectés : 2 clignotements courts par mouvement perçu.
Désactivation automatique : si le détecteur ne perçoit plus de mouvements, il laisse s'écouler la durée d'allumage programmée, puis désactive l'éclairage.

Mode semi-automatique
Cette fonction peut être activée à l'aide d'une télécommande – cf. paragraphe 6.
Activation – manuelle uniquement : effectuée au moyen d'une télécommande ou d'un interrupteur externe.
Désactivation – automatique : si le détecteur ne perçoit plus de mouvements, il laisse s'écouler la durée d'allumage programmée, puis désactive l'éclairage.

Remarque à propos du détecteur de présence : si la luminosité ambiante augmente et dépasse la valeur limite définie, le détecteur éteint l'éclairage raccordé au terme d'un délai de 5 minutes, même s'il perçoit encore une présence ou des mouvements. L'éclairage peut, à tout moment, être rallumé manuellement.

Temporisation
Pour éviter les changements de luminosité trop soudains dus à une activation/désactivation indésirable de l'éclairage en cas de détection de présence, le détecteur s'active exclusivement sur la base d'une temporisation.
Par exemple : un passage nuageux pourrait, par exemple, activer inutilement le détecteur.

Temporisation « clair à sombre » : la **LED rouge** s'allume pendant 10 s.
Temporisation « sombre à clair » : la **LED rouge** clignote lentement pendant 5 min.

5 • MISE EN SERVICE – VERSION ESCLAVE

Les appareils esclaves ne servent qu'à détecter une éventuelle présence et à envoyer une impulsion à l'appareil maître le cas échéant. Tous les réglages s'effectuent sur l'appareil maître.

- **Mettez le dispositif sous tension**
  Une phase d'initialisation (warm-up) de 60 s environ s'amorce.
  La **LED verte** clignote lentement et indique le mode du détecteur.

- **Fonctionnement de la LED après la phase d'initialisation**
  Après la phase d'initialisation, la **LED** indique les mouvements détectés.

6 • RÉGLAGES ET FONCTIONS DISPONIBLES VIA LA TÉLÉCOMMANDE MOBIL-PDi/MDi (EM10425509)

REMARQUE : pour une transmission optimale lors de la programmation, orientez la télécommande vers le détecteur. Attention : en cas d'ensoleillement direct du dispositif, la portée standard (8 m) peut être fortement diminuée en raison du rayonnement infrarouge du soleil.

Touche	Programmation
	Ouvrir le mode de programmation La **LED bleue** du détecteur s'allume, indiquant le mode de programmation **« blue mode »**. L'éclairage raccordé s'allume. En mode de programmation, le détecteur ne s'active pas lorsqu'il perçoit un mouvement.
	Régler la luminosité à l'allumage au moyen de la touche « Œil » ou en entrant une valeur
	Enregistrer la luminosité ambiante actuelle (5 à 2000 lux) comme luminosité à l'allumage L'éclairage raccordé et la **LED bleue** s'éteignent. Si le processus d'enregistrement s'est déroulé correctement, le luminaire s'allume et la **LED bleue** brille à nouveau en permanence.
10 LUX – 2000 LUX	**Valeurs limites d'allumage définies (10 - 2000 lux)** Confirmation par un bref clignotement de la **LED bleue et rouge** du détecteur.
PULSE – 15 min	**Régler la durée d'allumage sur 1 à 15 min. pour le canal « Éclairage C1 » ou impulsion :** lorsque le détecteur s'active après avoir perçu un mouvement (avec une luminosité ambiante inférieure à la valeur limite définie), l'éclairage et la **LED rouge** clignotent, alternant 1 s d'activation/9 s de désactivation. Confirmation par un bref clignotement de la **LED bleue et rouge** du détecteur.
ON/OFF	**Allumer/éteindre la LED** Éteindre la LED = appui sur la touche : la **LED bleue** s'éteint pendant 3 s. Allumer la LED = appui sur la touche : la **LED bleue** clignote pendant 3 s.
A/M	**Basculement « Mode automatique/semi-automatique »** Appui sur la touche en mode semi-automatique = la **LED bleue** s'éteint pendant 3 s. Appui sur la touche en mode automatique = la **LED bleue** clignote pendant 3 s.
RESET	**Rétablissement des pré-réglages d'usine** Confirmation par un bref clignotement de la **LED bleue et rouge** du détecteur.
	Fermer le mode de programmation La **LED bleue** s'éteint, les réglages sont enregistrés. Le détecteur fonctionne à présent automatiquement, en fonction des valeurs définies. **REMARQUE : si vous ne quittez pas le mode de programmation en appuyant sur la touche, le détecteur le ferme automatiquement au bout de 10 min d'inactivité.**
	Autres fonctions disponibles via la télécommande Mobil-PDi/MDi
TEST	**Test de la portée/détection en mode test** L'éclairage raccordé s'allume, pour une vérification facile de la zone de détection de l'appareil. Affichage instantané du mouvement, sans activation des appareils connectés au détecteur, par deux clignotements brefs de la **LED bleue**. **REMARQUE : appuyer à nouveau sur la touche « TEST » ou « RESET » pour quitter le mode test.**
ON/OFF	**Activer/désactiver manuellement « L'éclairage C1 » (alternative au bouton mural)**
4h ON/OFF	**« ACTIVATION/DÉSACTIVATION de l'éclairage permanent pendant 4 heures » pour « L'éclairage C1 »** En appuyant sur cette touche, vous pouvez à tout moment activer ou désactiver l'éclairage pendant 4 heures. Une fois les 4 heures écoulées, le détecteur retourne automatiquement au mode de fonctionnement précédemment sélectionné. **REMARQUE : lorsque cette fonction est activée, le détecteur ne réagit plus aux mouvements et ne tient plus compte de la luminosité.**
RESET	**Interruption des fonctions « TEST », « ACTIVATION/DÉSACTIVATION de l'éclairage », « ACTIVATION/DÉSACTIVATION de l'éclairage pendant 4 heures »** Le détecteur retourne automatiquement au mode de fonctionnement précédemment sélectionné.

7 • COMMANDE MANUELLE SUPPLEMENTAIRE PAR POUSSOIR

Les détecteurs disposent d'un fil « S » permettant de raccorder un interrupteur externe (interrupteur – courant de travail – raccordement au neutre). Ainsi, il est possible, à tout moment, de contourner le système automatique pour éteindre ou allumer manuellement les luminaires.
Activation manuelle : l'éclairage reste allumé tant que le détecteur perçoit des mouvements. Si le détecteur ne perçoit plus de mouvements, il laisse s'écouler la durée d'allumage programmée. Une fois cette durée écoulée, l'éclairage est désactivé et le détecteur retourne au mode de fonctionnement précédemment sélectionné.
Désactivation manuelle : l'éclairage reste éteint tant que le détecteur perçoit des mouvements. Si le détecteur ne perçoit plus de mouvements, il laisse s'écouler la durée d'allumage programmée. Une fois cette durée écoulée, le détecteur repasse en mode automatique.

8 • ESYLUX – GARANTIE DU CONSTRUCTEUR

Les produits ESYLUX sont fabriqués avec le plus grand soin et testés selon les normes en vigueur. Le garant, Elektro-Technische-Systeme GmbH, Postfach 1840, D-22908 Ahrensburg (pour l'Allemagne) ou le distributeur de la marque dans votre pays (vous trouverez toutes les informations nécessaires à ce sujet sur le site www.esylux.com) garantit les appareils ESYLUX contre les défauts de fabrication et de matériaux pour une durée de 3 ans à partir de la date d'achat.
Cette garantie est indépendante de vos droits légaux vis-à-vis du vendeur de l'appareil. L'usure naturelle, les modifications de l'appareil dues à son milieu d'installation et les dommages résultant de son transport n'entrent pas dans le cadre de la garantie.
De même, ne sont pas couverts les défauts dus au non-respect des instructions de montage et d'entretien et/ou à une installation inappropriée. Sont également exclues de la garantie les batteries, sources lumineuses et piles fournies avec l'appareil.
La procédure de garantie ne pourra être enclenchée que sur présentation d'un appareil non modifié après constatation du défaut, ainsi que d'un ticket de caisse valable, accompagnés d'une courte description de l'anomalie constatée et expédié au garant dans un emballage approprié et suffisamment affranchi.
Si le recours en garantie s'avère justifié, le garant peut décider soit de réparer, soit de remplacer l'appareil dans les meilleurs délais. La garantie ne comprend aucun autre recours. Le garant n'est notamment pas responsable de tout dommage causé par un défaut de l'appareil. Si le recours de garantie s'avère injustifié (par exemple, si la garantie a expiré ou si le défaut constaté n'est pas couvert par celle-ci), le garant tentera de réparer l'appareil au meilleur coût.

NL • HANDLEIDING

Wij feliciteren u met de aankoop van dit ESYLUX kwaliteitsproduct. Deze gebruiksaanwijzing staat borg voor een goede werking. Lees de handleiding aandachtig en bewaar ze om later eventueel te kunnen nalezen.

1 • VEILIGHEIDSINSTRUCTIES

LET OP: Werkzaamheden aan het 230V-net mogen uitsluitend door gekwalificeerd vakpersoneel uitgevoerd worden conform de geldende installatievoorschriften/-normen. Voor montage van het product de netspanning uitschakelen.

Het product is alleen bestemd voor normaal gebruik (volgens de gebruiksaanwijzing). Aanpassingen, toevoegingen of schilderen zijn verboden omdat hierdoor iedere garantieaanspraak vervalt. U dient het apparaat onmiddellijk na het uitpakken op beschadigingen te controleren. Bij beschadiging mag het apparaat in geen geval in gebruik genomen worden.
Wanneer aannemelijk is dat veilig gebruik niet gewaarborgd kan worden, dient u het apparaat direct buiten gebruik te stellen en onbedoeld gebruik ervan te voorkomen.

2 • BESCHRIJVING

Bewegingsmelders en aanwezigheidssensoren zijn passief-infraroodmelders die binnen en buiten (alleen bewegingsmelders) worden toegepast om een aangesloten verlichting te schakelen op basis van daglicht en aanwezigheid/beweging.

3 • INSTALLATIE / MONTAGE / AANSLUITING

Raadpleeg de bijgeleverde documentatie voor instructies.

4 • INBEDRIJFSTELLING

- **Netspanning inschakelen**
  Er start een initialisatiefase van ca. 60 seconden, waarbij de **rode en blauwe LED** afwisselend knipperen. De aangesloten verlichting staat aan.

De melders worden geleverd met fabrieksprogramma en zijn standaard op afstand bedienbaar. Na de initialisatiefase zijn ze dus direct gebruiksklaar.

Overzicht fabrieksprogramma:
MD-C360i/8 - 12 mini
Lichtwaarde = doorgangszone (ca. 100 lux)
Nalooptijd = 5 min.

PD-C360i/8 - 12 mini
Lichtwaarde = werkplek (ca. 400 lux)
Nalooptijd = 5 min.

4.1 Functie na de initialisatiefase
Volautomatische modus
Bij meer omgevingslicht dan de ingestelde lichtwaarde zijn de **rode LED** en de aangesloten verlichting uitgeschakeld.

Inschakelen – automatisch: Als de sensor beweging detecteert en het omgevingslicht onder de ingestelde lichtwaarde ligt.
De **rode LED** geeft aan dat de bewegingsdetectie actief is = 2x kort knipperen bij gedetecteerde beweging.
Uitschakelen – automatisch: Als er geen bewegingen meer gedetecteerd worden, gaat de ingestelde nalooptijd van start. Na afloop hiervan schakelt de verlichting uit.

Halfautomatische modus
Functie kan via afstandsbediening worden ingesteld – zie punt 6.
Inschakelen – moet altijd handmatig gebeuren met externe schakelaar of afstandsbediening.
Uitschakelen – automatisch: Als er geen bewegingen meer gedetecteerd worden, gaat de ingestelde nalooptijd van start. Na afloop hiervan schakelt de verlichting uit.

Opmerking bij aanwezigheidssensor: Als het daglichtniveau echter stijgt en het omgevingslicht boven de ingestelde lichtwaarde uitkomt, dan schakelt het apparaat de verlichting automatisch uit 5 minuten nadat de ingestelde lichtwaarde is bereikt, ongeacht beweging/aanwezigheid. De verlichting kan daarna weer handmatig worden aangezet.

Schakelvertraging
Om plotselinge verschillen in helderheid bij aanwezigheid door ongewenst in-/uitschakelen van de verlichting te voorkomen wordt de melder uitsluitend vertraagd geactiveerd.
Voorbeeld: een voorbijtrekkende wolk zou het apparaat onnodig kunnen laten schakelen.

Tijdvertraging van "licht naar donker": 10 sec. = **rode LED** brandt gedurende deze tijd.
Tijdvertraging van "donker naar licht": 5 min. = **rode LED** knippert langzaam gedurende deze tijd.

5 • INBEDRIJFSTELLING – SLAVE-UITVOERING

De slave-apparaten detecteren alleen aanwezigheid en geven bij beweging een impuls aan het master-apparaat. Alle parameters worden ingesteld op het master-apparaat.

- **Netspanning inschakelen**
  Er start een initialisatiefase (opwarmfase) van ca. 60 seconden.
  De **groene LED** knippert langzaam en geeft de status van de melder weer.

- **LED-aanduiding na opwarmfase**
  Na de initialisatiefase geeft de **LED** aan dat de bewegingsdetectie actief is.

6 • INSTELLINGEN EN FUNCTIES VIA AFSTANDSBEDIENING MOBIL-PDi/MDi (EM10425509)

OPMERKING: Voor een optimale ontvangst dient u de afstandsbediening bij het programmeren op de melder te richten. Houd er rekening mee dat bij direct zonlicht het standaardbereik van ca. 8 m sterk kan afnemen onder invloed van het infrarode deel van het zonlicht.

Toets	Klantspecifieke instelling
	Programmeermodus openen **Blauwe LED** op de melder brandt om de programmeermodus **"blue mode"** aan te geven. De aangesloten verlichting gaat aan. De sensor reageert in programmeermodus niet op bewegingen.
	Inschakellichtwaarde met toets "Oog" of vaste lichtwaarde instellen
	Actuele omgevingslichtwaarde (tussen 5 - 2000 lux) als inschakellichtwaarde inlezen Aangesloten verlichting en de **blauwe LED** gaan uit. Als het inlezen met succes is voltooid, schakelt de verlichting aan en brandt het de **blauwe LED** weer continu.
10 LUX – 2000 LUX	**Vaste inschakelwaarden (10 - 2000 lux)** Bevestiging door kort afwisselend knipperen van de **blauwe en rode LED** op de melder.
PULSE – 15 min	**Nalooptijd voor kanaal "Verlichting-C1" instellen: 1 min. tot 15 min. of korte impuls:** zodra de sensor beweging detecteert (omgevingslicht ligt onder de ingestelde waarde), wordt de **rode LED** en de verlichting gedurende 1 seconde ingeschakeld en vervolgens 9 seconden uitgeschakeld. Bevestiging door kort afwisselend knipperen van de **blauwe en rode LED** op de melder.
A/M	**Schakelen tussen "Volautomatisch" en "Halfautomatisch"** Halfautomatisch = toets indrukken, **blauwe LED** gaat ongeveer 3 seconden uit. Volautomatisch = toets indrukken, **blauwe LED** knippert ongeveer 3 seconden lang.
ON/OFF	**LED in-/uitschakelen** LED uitschakelen = toets indrukken, **blauwe LED** gaat ongeveer 3 seconden uit. LED inschakelen = toets indrukken, **blauwe LED** knippert ongeveer 3 seconden lang.
RESET	**Terugzetten op fabrieksprogramma** Bevestiging door kort afwisselend knipperen van de **blauwe en rode LED** op de melder.
	Programmeermodus sluiten De **blauwe LED** gaat uit, de instellingen zijn nu opgeslagen. De melder reageert nu automatisch volgens de ingestelde waarden. **OPMERKING: Wordt de programmeermodus niet met een druk op de toets afgesloten, dan sluit de sensor de programmeermodus automatisch af als er 10 minuten lang geen toets is ingedrukt.**
	Extra functies via afstandsbediening Mobil-PDi/MDi
TEST	**Controle van bereik/detectie door middel van testmodus** Aangesloten verlichting gaat aan – goed zichtbare afbakening/controle van het detectiegebied van een melder Weergave van bewegingsdetectie zonder vertraging of belasting. Bij beweging knippert de **blauwe LED** twee keer kort. **OPMERKING: Testmodus afsluiten met een druk op de toets "TEST" of "RESET".**
ON/OFF	**"Verlichting-C1" handmatig aan/uit (in plaats van drukknop)**
4h ON/OFF	**"Continulicht 4 uur AAN/UIT" voor "Verlichting-C1"** Met een druk op de knop kan de verlichting telkens gedurende 4 uur in- of uitgeschakeld worden. Na afloop van de 4 uur keert de melder terug naar de ingestelde bedrijfsmodus. **OPMERKING: De melder reageert bij activering van de functie "4 h ON/OFF" niet meer op bewegingen en wordt niet geregeld door de lichtwaarde!**
RESET	**Afbreken van de functies "TEST", "Verlichting ON/OFF", "Verlichting 4 h ON/OFF"** De melder keert terug naar de ingestelde bedrijfsmodus.

7 • EXTRA HANDMATIGE REGELING VIA SCHAKELAAR

De melders hebben een aparte "S"-draad voor aansluiting van een externe schakelaar (schakelaar – bedrijfsstroom – met N-draadaansluiting). Het apparaat kan dus op elk moment met de hand bediend worden om het **kanaal "Verlichting"** individueel in of uit te schakelen.
Handmatig inschakelen: De verlichting blijft ingeschakeld zolang de melder nog beweging detecteert. Als er geen bewegingen meer gedetecteerd worden, gaat de ingestelde nalooptijd van start. Na afloop hiervan schakelt de verlichting uit en schakelt het apparaat weer over naar de ingestelde bedrijfsmodus.
Handmatig uitschakelen: De verlichting blijft uitgeschakeld zolang de melder nog beweging detecteert. Als er geen bewegingen meer gedetecteerd worden, gaat de ingestelde nalooptijd van start. Na afloop hiervan schakelt het apparaat weer over naar de ingestelde bedrijfsmodus.

8 • ESYLUX FABRIEKSGARANTIE

ESYLUX producten zijn volgens de geldende voorschriften gecontroleerd en met de grootste zorg vervaardigd. De garantiegever, Elektro-Technische-Systeme GmbH, Postfach 1840, D-22908 Ahrensburg (voor Duitsland) of de verantwoordelijke ESYLUX distributeur in uw land (een volledig overzicht kunt u vinden op www.esylux.com), geeft drie jaar garantie op fabricage- en materiaalfouten van ESYLUX apparaten, gerekend vanaf de fabricagedatum. Deze garantie staat los van uw wettelijke rechten tegenover de verkoper van het apparaat. De garantie omvat geen normale slijtage, verandering door omgevingsinvloeden of transportschade, noch schade ontstaan als gevolg van het niet in acht nemen van de handleiding en/of de onderhoudsinstructies en/of als gevolg van ondeskundige installatie. Meegeleverde batterijen, lampen en accu's vallen buiten de garantie.
De garantie kan enkel verleend worden indien het ongewijzigde apparaat met de kassabon direct na vaststelling van het gebrek voldoende gefrankeerd en verpakt aan de garantiegever wordt geretourneerd, vergezeld van een korte schriftelijke beschrijving van de fout.
Bij een terechte garantieclaim zal de garantiegever het apparaat naar eigen keuze repareren of vervangen binnen een redelijke termijn. Alle andere schadeclaims zijn uitgesloten. In het bijzonder is de garantiegever niet aansprakelijk voor schade veroorzaakt door een gebrek aan het apparaat. Indien de garantieclaim niet terecht blijkt te zijn (bijvoorbeeld na afloop van de garantietermijn of bij buiten de garantie vallende gebreken), kan de garantiegever proberen het apparaat zo goedkoop mogelijk voor u te repareren. Hiervoor zullen kosten in rekening worden gebracht.

00015MAN1
ALK 05/2010

ESYLUX
ESYLUX GmbH
Postfach 1834, 22908 Ahrensburg/Germany
Internet: www.esylux.com
e-mail: info@esylux.com

DK • BETJENINGSVEJLEDNING FIN • KÄYTTÖOHJE
S • BRUKSANVISNING N • BRUKSANVISNING

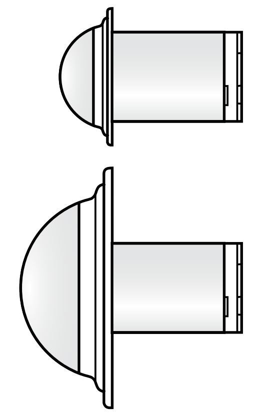

- MD-C360i/8 mini
- MD-C360i/12 mini
- PD-C360i/8 mini
- PD-C360i/12 mini
- PD-C360i/8 mini Slave
- PD-C360i/12 mini Slave

00015MAN2

ESYLUX

www.esylux.com

• TEKNISKE DATA

	230 V AC 50 - 60 Hz	Effektforbrug i W	Detekteringsvinkel 360°	Rækkevidde (diameter i meter)	Anbefalet monteringshøjde (i meter)	Indstillinger med den infrarøde fjernbetjening Mobil-PDi/MDi	Indstillinger med den infrarøde fjernbetjening Mobil-RCi-M	Lysmåling: blandingslys	Lysstyrke ca. 10 lux - dagdrift	**Kanalen "Belysning"**	Belastning: 2300 W/10 A (cos φ = 1), 1150 VA/5 A (cos φ = 0,5) Kapacitiv last/ballaster = maks. tilkoblingsstrøm 450 A/200 µs	Efterløbstid: impuls/1 min. - 15 min.	Afbryderindgang	Slaveindgang	Slavetilslutning: PD-C360/8 mini slave, PD-C360/12 mini slave	Kapslingsklasse: IP 55 som version til indbygning i loft	Isolationsklasse	Driftstemperaturområde: -10 °C/+50 °C	Hus: UV-stabiliseret PE/PC	Farve: opalmat
MD-C360i/8 mini	●	0,2	●	8	3	●	●	●	●		●	●	●			●	II	●	●	●
MD-C360i/12 mini	●	0,2	●	12	3	●	●	●	●		●	●	●			●	II	●	●	●
PD-C360i/8 mini	●	0,2	●	8	3	●	●	●	●		●	●	●	●	●	●	II	●	●	●
PD-C360i/12 mini	●	0,2	●	12	3	●	●	●	●		●	●	●	●	●	●	II	●	●	●
PD-C360/8 mini slave	●	0,2	●	8	3											●	II	●	●	●
PD-C360/12 mini slave	●	0,2	●	12	3											●	II	●	●	●

Ret til tekniske og optiske ændringer uden varsel forbeholdes.

• TEKNISKA UPPGIFTER

	230 V AC 50 - 60 Hz	Effektförbrukning i W	Bevakningsområde 360°	Räckvidd (diameter i meter)	Rekommenderad monteringshöjd (i meter)	Inställningar med IR-fjärrkontrollen Mobil-PDi/MDi	Inställningar med IR-fjärrkontrollen Mobil-RCi-M	Ljusmätning: blandljus	Ljusvärde ca 10 lux - dagsläge	**Kanal "Belysning"**	Bryteffekt: 2300 W/10 A (cos φ = 1), 1150 VA/5 A (cos φ = 0,5) Kapacitiv last/EL-FD:er = max. inkopplingsström 450 A/200 µs	Efterlystid: impuls/1 - 15 min.	Knappingång	Slavingång	Slavanslutning: PD-C360/8 mini Slav, PD-C360/12 mini Slav	Kapslingsklass: IP 55 som infälld takmontering	Skyddsklass	Drifttemperaturintervall: -10 °C/+50 °C	Hölje: UV-stabiliserad PE/UV-stabiliserat PC	Färg: opalmatt
MD-C360i/8 mini	●	0,2	●	8	3	●	●	●	●		●	●	●			●	II	●	●	●
MD-C360i/12 mini	●	0,2	●	12	3	●	●	●	●		●	●	●			●	II	●	●	●
PD-C360i/8 mini	●	0,2	●	8	3	●	●	●	●		●	●	●	●	●	●	II	●	●	●
PD-C360i/12 mini	●	0,2	●	12	3	●	●	●	●		●	●	●	●	●	●	II	●	●	●
PD-C360/8 mini Slav	●	0,2	●	8	3											●	II	●	●	●
PD-C360/12 mini Slav	●	0,2	●	12	3											●	II	●	●	●

Vi förbehåller oss rätten till tekniska och utseendemässiga ändringar utan föregående meddelande.

DK • BETJENINGSVEJLEDNING

Du ønskes tillykke med købet af dette kvalitetsmæssigt førsteklasses ESYLUX-produkt. For at sikre en ordentlig funktion bør du gennemlæse denne betjeningsvejledning omhyggeligt og opbevare den for om nødvendigt at kunne slå efter.

1 • SIKKERHEDSANVISNINGER

ADVARSEL: Arbejder på 230 V-nettet må kun udføres af autoriserede fagfolk under overholdelse af nationale installationsforskrifter/-normer. Før montering af produktet skal netspændingen slås fra.

Produktet er kun beregnet til korrekt brug (som beskrevet i betjenings-vejledningen).
Der må ikke foretages ændringer, modifikationer eller lakeringer, idet alle garantimæssige krav derved falder bort. Umiddelbart efter udpakningen skal apparatet kontrolleres for beskadigelser. I tilfælde af en beskadigelse må apparatet under ingen omstændigheder tages i brug.
Når det må antages, at der ikke kan garanteres en sikker drift af apparatet, så skal det tages ud af drift med det samme og sikres mod utilsigtet drift.

2 • BESKRIVELSE

Bevægelses- og tilstedeværelsessensorer er passive infrarøde sensorer der automatisk tænder og slukker en tilsluttet belysning afhængig af dagslys og tilstedeværelse/bevægelse; de er beregnet til indendørs og udendørs brug (kun bevægelsessensorer).

3 • INSTALLATION / MONTERING / TILSLUTNING

På den vedlagte folder finder du anvisninger.

4 • IBRUGTAGNING

- **Tilslut forsyningsspændingen**
  Der starter en initialiseringsfase på ca. 60 sek. under hvilken den **røde og den blå LED** blinker på skift. Den tilsluttede belysning er tændt.

Sensorerne leveres med indstillingen "Fabriksprogram/kan fjernbetjenes" og er således straks klar til ibrugtagning når initialiseringsfasen er udløbet.

Oversigt over fabriksprogrammet:
MD-C360i/8 - 12 mini
Lysstyrke = gennemgangsområde (ca. 100 lux)
Efterløbstid = 5 min.

PD-C360i/8 - 12 mini
Lysstyrke = arbejdsområde (ca. 400 lux)
Efterløbstid = 5 min.

4.1 Funktion efter initialiseringsfasen
Fuldautomatisk tilstand
Hvis lysstyrken i omgivelserne ligger over den forudindstillede lysværdi, er den **røde LED** og den tilsluttede belysning slukket.

Der tændes automatisk når sensoren udløses af en bevægelse og det omgivende lys underskrider den forindstillede lysstyrke.
Den **røde LED** er aktiv som indikator for at der registreres bevægelse = 2x korte blink for hver registreret bevægelse.
Der slukkes automatisk når der ikke længere detekteres nogen bevægelser, så starter den forindstillede efterløbstid, og efter udløb af denne forsinkelse slukker belysningen.

Halvautomatisk modus
Funktionen kan indstilles ved hjælp af fjernbetjeningen – se afsnit 6.
Tænd – skal altid ske manuelt med ekstern knap eller via fjernbetjening.
Der slukkes automatisk når der ikke længere detekteres nogen bevægelser, så starter den forindstillede efterløbstid, og efter udløb af denne forsinkelse slukker belysningen.

Bemærkning vedrørende tilstedeværelsessensoren: Hvis den naturlige lysandel øges og det omgivende lys overskrider den indstillede lysstyrke, så slukker sensoren uanset tilstedeværelse af bevægelse automatisk belysningen 5 minutter efter, at den indstillede lysstyrke er nået. Belysningen kan når som helst tændes manuelt.

Tænd-sluk-forsinkelse
For at undgå pludselig skift i lysstyrken ved tilstedeværelse på grund af at lyset tændes/slukkes uden at man ønsker det, udløses sensoren altid kun med en tidsforsinkelse.
For eksempel: En sky der går ind for solen kan være skyld i at der tændes uden at der er brug for det.

Tidsforsinkelse fra "lyst til mørkt": 10 sek. = den **røde LED** lyser under denne tid.
Tidsforsinkelse fra "mørkt til lyst": 5 min. = den **røde LED** blinker langsom under denne tid.

5 • IBRUGTAGNING – SLAVE-VERSION

Slaveenhederne udfører kun tilstedeværelsesdetektering, de afgiver en impuls til masterenheden når de opdager bevægelse. Alle parametre indstilles på masterenheden.

- **Tilslut forsyningsspændingen**
  Der starter en initialiseringsfase (opvarmning) på ca. 60 sekunder.
  Den **grønne LED** blinker langsomt og signaliserer sensorens tilstand.

- **LED-visning efter opvarmning**
  Efter initialiseringsfasen er **LED**'en konstant aktiv som indikator for bevægelsesregistrering.

6 • INDSTILLINGER OG FUNKTIONER VIA FJERNBETJENINGEN MOBIL-PDi/MDi (EM10425509)

BEMÆRK: For at opnå optimal modtagelse skal du rette fjernbetjeningen mod sensoren under programmeringen. Vær opmærksom på at standardrækkevidden på ca. 8 m ved direkte solindstråling kan falde kraftigt afhængigt af sollysets infrarøde andel.

Tast	Kundespecifik indstilling
	Åbn programmeringsmodusen Den **blå LED** på sensoren lyser og viser dermed programmeringsmodusen **"blue mode"**. Den tilsluttede belysning tænder. Sensoren reagerer ikke på bevægelser i programmeringstilstand.
	Indstilling af lysværdien for tænding vha. tasten med øjet eller fast lysværdi
	Indlæs den aktuelle lysstyrke i omgivelserne (fra 5 - 2000 lux) som lysværdi for tænding Den tilsluttede belysning og den **blå LED** slukker. Når indlæsningen er afsluttet med tilfredsstillende resultat, tænder belysningen og den **blå LED** lyser permanent igen.
10 LUX – 2000 LUX	**Faste tændingsværdier (10 - 2000 lux)** Bekræftes ved at den **blå og den røde LED** på sensoren blinker på skift med korte blink.
PULSE – 15 min	**Indstil efterløbstiden for kanalen "Belysning-C1": 1 min. til 15 min. eller kort impuls:** lige så snart sensoren udløses af en bevægelse (lysstyrken i omgivelserne er lavere end den forindstillede værdi), tændes belysningen og den **røde LED** i 1 sekund og slukkes derefter i 9 sek. Bekræftes ved at den **blå og den røde LED** på sensoren blinker på skift med korte blink.
A/M	**Omskiftning mellem "Fuldautomatisk" og "Halvautomatisk"** Halvautomatisk = tryk på tasten, den **blå LED** slukker i ca. 3 sek. Fuldautomatisk = tryk på tasten, den **blå LED** blinker i ca. 3 sek.
ON/OFF	**Tænd/sluk LED** Sluk LED = tryk på tasten, den **blå LED** er slukket i ca. 3 sek. Tænd LED = tryk på tasten, den **blå LED** blinker i ca. 3 sek.
RESET	**Tilbagestilling til fabriksprogram** Bekræftes ved at den **blå og den røde LED** på sensoren blinker på skift med korte blink.
	Luk programmeringsmodusen Den **blå LED** slukker, nu er indstillingerne gemt. Sensoren reagerer herefter automatisk svarende til de indstillede værdier. **BEMÆRK: Hvis programmeringstilstanden ikke lukkes ved at trykke på tasten, lukker sensoren automatisk programmeringstilstanden 10 min. efter sidste tryk på en tast.**
	Yderligere funktioner via fjernbetjening Mobil-PDi/MDi
TEST	**Kontrol af rækkevidden/registrering med testdrift** Den tilsluttede belysning tænder – synlig afskridtning/kontrol af en sensors detekteringsvinkel. Forsinkelsesvisning og bevægelsesvisning uden belastning med 2 korte blink i den **blå LED**. **BEMÆRK: Testdriften forlades ved igen at trykke på knappen "TEST" eller "RESET".**
ON/OFF	**Tænd/sluk manuelt for "Belysningen C1" (erstatning for tast)**
4h ON/OFF	**"Permanent lys 4 t. ON/OFF" for "Belysning-C1"** Ved at trykke på tasten kan belysningen til hver en tid tændes eller slukkes i 4 t. Når de 4 t. er gået, vender sensoren tilbage til den pågældende indstillede driftstilstand. **BEMÆRK: Når funktionen "4 t. ON/OFF" aktiveres, reagerer sensoren ikke længere på bevægelser og styres ikke af lysstyrken!**
RESET	**Annullering af funktionerne "TEST", "TÆND/SLUK lys", "Lys 4 t. TÆND/SLUK"** Sensoren vender tilbage til den pågældende indstillede driftstilstand.

7 • EKSTRA MANUEL STYRING MED KNAPPER

Sensorerne råder over en særskilt "S"-ledning til tilslutning af en ekstern knap (knap – arbejdsstrøm – med N-ledertilslutning). På den måde kan sensoren når som helst overstyres manuelt for at tænde eller slukke for **kanalen "Belysning"** individuelt.
Manuelt tænd: Belysningen er tændt lige så længe sensoren registrerer en bevægelse. Når der ikke længere registreres bevægelser, starter den forindstillede efterløbstid. Når denne tid er udløbet, slukker belysningen og er dermed igen i den indstillede driftsmodus.
Manuelt sluk: Belysningen er slukket lige så længe sensoren registrerer en bevægelse. Når der ikke længere registreres bevægelser, starter den forindstillede efterløbstid. Når denne tid er udløbet, skifter sensoren igen til den indstillede driftsmodus.

8 • ESYLUX PRODUCENTGARANTI

ESYLUX produkter er afprøvet efter gældende forskrifter og fremstillet med største omhu. Garantiyderen, Elektro-Technische-Systeme GmbH, Postfach 1840, D-22908 Ahrensburg, Tyskland (for Tyskland) hhv. den pågældende ESYLUX-distributør i dit land (du kan finde en komplet oversigt på www.esylux.com), yder garanti på produktions-/materialefejl på ESYLUX-apparaterne i tre år fra produktionsdatoen.
Denne garanti gælder uafhængigt af dine lovmæssige rettigheder i forhold til forhandleren af apparatet.
Garantien omfatter ikke naturligt slid, ændringer/forstyrrelser som følge af miljøpåvirkninger eller transportskader samt skader der er opstået som følge af manglende overholdelse af betjeningsvejledningen, vedligeholdelsesvejledningen og/eller usagkyndig installation. Medfølgende batterier, lyskilder og genopladelige batterier er ikke omfattet af garantien. Garantien kan kun gøres gældende hvis det uændrede apparat indsendes tilstrækkeligt frankeret og indpakket til garantiyderen sammen med faktura/kassebon samt en kort skriftlig beskrivelse af fejlen straks efter at manglen er blevet konstateret.
Ved et berettiget garantikrav vil garantiyderen efter eget frit valg enten reparere apparatet inden for en rimelig tid eller ombytte det. Garantien omfatter ikke krav derudover, især hæfter garantiyderen ikke for skader der opstår som følge af apparatets mangler. Hvis garantikravet ikke er berettiget (fx efter garantiperiodens udløb eller i tilfælde af mangler der ikke er dækket af garantien), kan garantiyderen forsøge at reparere apparatet for dig mod beregning af en rimelig pris.

S • BRUKSANVISNING

Vi vill gratulera dig till köpet av denna högkvalitativa ESYLUX-produkt. För att försäkra dig om en problemfri användning bör du läsa igenom denna bruksanvisning noggrant och förvara den så att du kan ta fram och läsa den igen vid behov.

1 • SÄKERHETSANVISNINGAR

VARNING: Arbete vid 230 V nätspänning får bara utföras av behörig fackpersonal under iakttagande av nationella föreskrifter och normer för installationer. Innan produkten monteras ska nätspänningen kopplas från.

Produkten är enbart avsedd för fackmässigt bruk (enligt beskrivningen i bruksanvisningen). Ändringar, modifieringar eller lackeringar får inte utföras eftersom detta leder till att alla garantier ogiltigförklaras. Kontrollera om komponenterna är skadade när du packar upp dem. Om du upptäcker någon skada får komponenterna inte under några omständigheter tas i bruk.
Om det finns misstanke att en riskfri användning av enheten inte kan garanteras, måste enheten omedelbart tas ur drift och spärras mot oavsiktlig användning.

2 • BESKRIVNING

Rörelse- och närvarodetektorer är passiva, infraröda detektorer för automatisk till-/frånkoppling av ansluten belysning baserad på dagsljus och närvaro/rörelse för inom- och utomhusbruk (endast rörelsedetektorer).

3 • INSTALLATION / MONTERING / ANSLUTNING

Information hittar du i medföljande folder.

4 • IDRIFTTAGNING

- **Tillkoppla nätspänningen**
  En initieringsfas på ca 60 sek. inleds, under vilken den **röda och blå LED:n** blinkar omväxlande. Den anslutna belysningen är tillkopplad.

Detektorerna levereras inställda på "Driftprogram/fjärrstyrda" och är därmed redo att tas i bruk omedelbart efter initieringsfasen.

Översikt över driftprogram:
MD-C360i/8 - 12 mini
Ljusvärde = genomgångsområde (ca 100 lux)
Efterlystid = 5 min.

PD-C360i/8 - 12 mini
Ljusvärde = arbetsområde (ca 400 lux)
Efterlystid = 5 min.

4.1 Funktion efter initieringsfasen
Helautomatikläge
Om den omgivande ljusnivån överstiger det förinställda ljusvärdet är den **röda LED:n** och den anslutna belysningen släckta.

Automatisk tillkoppling sker om detektorn aktiveras av rörelse och den omgivande ljusnivån underskrider det förinställda ljusvärdet.
Den **röda LED:n** fungerar som indikering av rörelsedetektion = 2 korta blinkningar för varje detekterad rörelse.
Automatisk frånkoppling sker om ingen mer rörelse detekteras. Den förinställda efterlystiden startas och när den har gått ut släcks belysningen.

Halvautomatikläge
Funktionen kan ställas in med fjärrkontroll – se avsnitt 6.
Tillkoppling måste ske manuellt med extern knapp eller fjärrkontroll.
Automatisk frånkoppling sker om ingen mer rörelse detekteras. Den förinställda efterlystiden startas och när den har gått ut frånkopplas belysningen.

Tips om närvarodetektorer: Om dagsljusandelen ökar och den omgivande ljusnivån överstiger det inställda ljusvärdet släcks belysningen automatiskt av detektorn 5 min. efter att det inställda ljusvärdet har uppnåtts, även om rörelse eller närvaro detekteras. Belysningen kan därefter alltid tändas manuellt igen.

Kopplingsfördröjning
För att undvika plötsliga förändringar i ljusstyrka vid närvaro pga. oavsiktlig tändning och släckning av belysningen, utlöses detektorn endast med tidsfördröjning.
Till exempel: Ett förbipasserande moln skulle kunna orsaka onödig till-/frånkoppling.

Tidsfördröjning från "Ljust till mörkt": 10 sek. = **röd LED** lyser under denna tid.
Tidsfördröjning från "Mörkt till ljust": 5 min. = **röd LED** blinkar långsamt under denna tid.

5 • IDRIFTTAGNING – SLAVVERSION

Slavenheterna används bara för närvarodetektion och skickar en impuls till masterenheten när rörelse detekteras. Alla parametrar ställs in på masterenheten.

- **Tillkoppling av nätspänningen**
  En initieringsfas (uppvärmning) på ca 60 sekunder startas.
  Den **gröna LED:n** blinkar långsamt och signalerar detektorns tillstånd.

- **LED-indikering efter uppvärmningen**
  Efter initieringsfasen fungerar **LED:n** som ständig indikering av rörelsedetektion.

6 • INSTÄLLNINGAR OCH FUNKTIONER PÅ FJÄRRKONTROLLEN MOBIL-PDi/MDi (EM10425509)

OBS! För att få optimal mottagning riktar du fjärrkontrollen mot detektorn under programmeringen. Observera att vid direkt solljus kan standardräckvidden på ca 8 m reduceras kraftigt på grund av den infraröda andelen i solstrålningen.

Knapp	Kundanpassad inställning
	Öppna programmeringsläget Den **blå LED:n** lyser på detektorn och visar programmeringsläget **"blue mode"**. Den anslutna belysningen tänds. I programmeringsläget reagerar inte detektorn på rörelse.
	Inställning av ljusets inkopplingsvärde med "Ögonknappen" eller med ett fast ljusvärde
	Inläsning av den aktuella ljusstyrkan i omgivningen (mellan 5 - 2000 lux) som inkopplingsvärde Den anslutna belysningen och den **blå LED:n** släcks. När inläsningen är klar tänds belysningen samtidigt som den **blå LED:n** tänds och lyser permanent igen.
10 LUX – 2000 LUX	**Fasta inkopplingsvärden (10 - 2000 lux)** Bekräftas genom att detektorns **blå och röda LED** blinkar kortvarigt och växelvis.
PULSE – 15 min	**Inställning av efterlystiden mellan 1 och 15 minuter för kanal "Belysning-C1" eller kort impuls:** när detektorn har gett utslag på grund av en rörelse (den förinställda ljusstyrkan för ljuset i omgivningen har underskridits) tänds belysningen och den **röda LED:n** och lyser i 1 sekund för att sedan vara släckta i 9 sekunder. Bekräftas genom att detektorns **blå och röda LED** blinkar kortvarigt och växevis.
A/M	**Växla mellan "Helautomatik" och "Halvautomatik"** Halvautomatiskt = när man trycker på knappen släcks den **blå dioden** och är släckt i ca 3 sekunder. Helautomatiskt = när man trycker på knappen blinkar den **blå dioden** i ca 3 sekunder.
ON/OFF	**Till-/frånkoppling av LED:n** Frånkoppla LED:n = tryck på knappen, **blå LED** är släckt under ca 3 sekunder. Tillkoppla LED:n = tryck på knappen, **blå LED** blinkar under ca 3 sekunder.
RESET	**Återställning till driftprogrammet** Bekräftas genom att detektorns **blå och röda LED** blinkar kortvarigt och växelvis.
	Gå ur programmeringsläget Den **blå LED:n** slocknar och inställningarna har nu sparats. Detektorn reagerar nu automatiskt utifrån de inställda värdena. **OBS! Programmeringsläget för detektorn spärras automatiskt 10 minuter efter den sista knapptryckningen om läget inte spärras med knappen.**
	Extrafunktioner på fjärrkontrollen Mobil-PDi/MDi
TEST	**Kontroll av räckvidden/detektering i testläget** Den anslutna belysningen tänds – väl synlig kontroll av detektorns bevakningsområde genom att användaren går mot detektorn tills den ger utslag. Fördröjnings- och belastningsfri rörelseindikering genom att den **blå LED:n** blinkar snabbt två gånger. **OBS! Man kan gå ur testläget genom att trycka på knappen "TEST" eller "RESET".**
ON/OFF	**Tända/släcka "Belysningen C1" manuellt (istället för knapptryckning)**
4h ON/OFF	**"Permanent ljus 4 h ON/OFF" för "Belysning-C1"** Genom att trycka på knappen kan belysningen tändas och släckas permanent i 4 timmar när som helst. När fyra timmar har passerat återställs detektorn till det inställda driftläget. **Obs! När funktionen "4 h ON/OFF" är aktiverad reagerar inte detektorn på rörelser och styrs inte heller av ljusvärdet!**
RESET	**När funktionerna "TEST", "Ljus ON/OFF", "Ljus 4 h ON/OFF" avbryts:** Detektorn återställs till det inställda driftläget.

7 • EXTRA MANUELL STYRNING MED KNAPP

Detektorerna är försedda med en separat "S"-klämma för anslutning av en extern knapp (knapp – arbetsström – med N-ledaranslutning). På så sätt kan du alltid överstyra detektorn manuellt för att till- eller frånkoppla **kanalen "Belysning"** individuellt.
Manuell tillkoppling: Belysningen är tillkopplad så länge detektorn uppfattar rörelse.
När inga rörelser detekteras längre startar den förinställda efterlystiden. När denna tid gått ut frånkopplas belysningen och detektorn återgår till det inställda driftläget.
Manuell frånkoppling: Belysningen är frånkopplad så länge detektorn uppfattar rörelse.
När inga rörelser detekteras längre startar den förinställda efterlystiden. När denna tid gått ut återgår detektorn till det inställda driftläget.

8 • ESYLUX TILLVERKARGARANTI

ESYLUX-produkterna är provade enligt gällande föreskrifter och tillverkade med största omsorg. Garantigivaren Elektro-Technische-Systeme GmbH, Postfach 1840, D-22908 Ahrensburg (för Tyskland) resp. motsvarande ESYLUX-distributör i ditt land (en fullständig översikt finns på www.esylux.com) ger 3 års garanti för tillverknings-/materialfel på ESYLUX enheter, räknat från tillverkningsdatum.
Denna garanti gäller oberoende av dina lagstadgade rättigheter gentemot försäljaren av enheten.
Garantin omfattar inte normalt slitage, förändringar/störningar till följd av påverkan från omgivningen eller transportskador, ej heller skador som uppstår på grund av att bruksanvisningen och underhållsanvisningarna inte följts och/eller på grund av felaktig installation. Medföljande batterier, ljuskällor och laddningsbara batterier omfattas inte av garantin.
För att garantin ska uppfyllas måste enheten omedelbart efter att fel/brister fastställts sändas i oförändrat skick tillsammans med kassakvitto och en kort, skriftlig felbeskrivning i en skyddande förpackning med tillräcklig frankering till garantigivaren.
Vid rättmätiga garantianspråk står det garantigivaren fritt att inom rimlig tid antingen reparera eller byta ut enheten. Ytterligare anspråk omfattas inte av garantin.
Garantigivaren ansvarar särskilt inte för skador som uppstår på grund av en defekt enhet. Om garantianspråken är obefogade (exempelvis efter garantitidens utgång eller om anspråken rör problem som inte innefattas i garantin) kan garantigivaren försöka reparera enheten åt dig till en låg kostnad.

00015MAN2

FIN • KÄYTTÖOHJE

N • BRUKSANVISNING

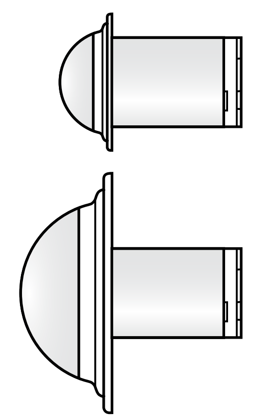

- MD-C360i/8 mini
- MD-C360i/12 mini
- PD-C360i/8 mini
- PD-C360i/12 mini
- PD-C360i/8 mini Slave
- PD-C360i/12 mini Slave

00015MAN2

ESYLUX

www.esylux.com

00015MAN2

• TEKNISET TIEDOT

	230 V AC 50 - 60 Hz	Tehontarve (W)	Tunnistusalue 360°	Kantomatka (halkaisija (m))	Suositeltu asennuskorkeus (metreinä)	Asetukset infrapunakaukosäädöllä Mobil-PDi/MDi	Asetukset infrapunakaukosäädöllä Mobil-RCi-M	Valomittaus: sekavalo	Valoarvo n. 10 lux - päiväkäyttö	**Kanava "Valaistus"**	Kytkentäteho: 2300 W/10 A (cos φ = 1), 1150 VA/5 A (cos φ = 0,5) Kapasitiivinen kuormitus/elektroniset kytkentälaitteet = maks. kytkentävirta 450 A/200 µs	Jälkikäyntiaika: impulssi/1 min - 15 min	Painiketulo	Slave-tulo	Slave-liitäntä: PD-C360/8 mini Slave, PD-C360/12 mini Slave	Koteloíntiluokka: IP 55 kattoupotuksena	Suojausluokka	Käyttölämpötila-alue: -10 °C/+50 °C	Kotelo: UV-säteilyä kestävää polyeteeniä/polykarbonaattia	Väri: opaali matta
MD-C360i/8 mini	●	0,2	●	8	3	●	●	●	●		●	●	●			●	II	●	●	●
MD-C360i/12 mini	●	0,2	●	12	3	●	●	●	●		●	●	●			●	II	●	●	●
PD-C360i/8 mini	●	0,2	●	8	3	●	●	●	●		●	●	●	●	●	●	II	●	●	●
PD-C360i/12 mini	●	0,2	●	12	3	●	●	●	●		●	●	●	●	●	●	II	●	●	●
PD-C360/8 mini Slave	●	0,2	●	8	3											●	II	●	●	●
PD-C360/12 mini Slave	●	0,2	●	12	3											●	II	●	●	●

Oikeus teknisiin ja optisiin muutoksiin ilman ennakkoilmoitusta pidätetään.

• TEKNISKE DATA

	230 V AC 50 - 60 Hz	Strømforbruk i W	Detekteringsområde 360°	Rekkevidde (diameter i meter)	Anbefalt monteringshøyde (i meter)	Innstillinger med IR-fjernkontrollen Mobil-PDi/MDi	Innstillinger med IR-fjernkontrollen Mobil-RCi-M	Lysmåling: blandet lys	Lysverdi ca. 10 lux - dagdrift	**Kanal "Belysning"**	Bryteeffekt: 2300 W/10 A (cos φ = 1), 1150 VA/5 A (cos φ = 0,5) Kapasitiv last/elektroniske forkoplinger = maks. startstrøm 450 A/200 µs	Etterløpstid: impuls/ca. 1 - 15 min	Knappinngang	Slaveinngang	Slavetilkopling: PD-C360/8 mini Slave, PD-C360/12 mini Slave	Kapslingstype: IP 55 for innfelling i tak	Kapslingsklasse	Driftstemperaturområde: -10 °C/+50 °C	Kabinett: UV-stabilisert PE/PC	Farge: opalmatt
MD-C360i/8 mini	●	0,2	●	8	3	●	●	●	●		●	●	●			●	II	●	●	●
MD-C360i/12 mini	●	0,2	●	12	3	●	●	●	●		●	●	●			●	II	●	●	●
PD-C360i/8 mini	●	0,2	●	8	3	●	●	●	●		●	●	●	●	●	●	II	●	●	●
PD-C360i/12 mini	●	0,2	●	12	3	●	●	●	●		●	●	●	●	●	●	II	●	●	●
PD-C360/8 mini Slave	●	0,2	●	8	3											●	II	●	●	●
PD-C360/12 mini Slave	●	0,2	●	12	3											●	II	●	●	●

Med forbehold om retten til tekniske og utseendemessige endringer uten forvarsel.

FIN • KÄYTTÖOHJE

Onnittelemme sinua tämän laadukkaan ESYLUX-tuotteen oston johdosta. Jotta moitteeton toiminta olisi taattua, lue tämä käyttöohje huolella ja säilytä se, jotta voit lukea sitä tulevaisuudessa tarvittaessa lisää.

1 • TURVAOHJEET

HUOMIO: 230 V:n verkossa tehtävien töiden suorittaminen on jätettävä ainoastaan valtuutettujen ammattihenkilöiden tehtäväksi maassa voimassa olevia asennusmääräyksiä/-normeja noudattaen. Ennen tuotteen asentamista on verkkojännite kytkettävä pois päältä.

Tuote on tarkoitettu ainoastaan asianmukaiseen käyttöön (käyttöohjeessa kuvatulla tavalla). Laitteeseen ei saa tehdä muutoksia, sitä ei saa muokata tai maalata, koska muutoin kaikki oikeudet takuuseen raukeavat. Laite on tarkastettava vaurioiden varalta välittömästi pakkauksesta purkamisen jälkeen. Jos vaurioita havaitaan, laitetta ei missään tapauksessa saa ottaa käyttöön.
Jos on oletettavissa, että laitteen vaaratonta käyttöä ei voida taata, laite on otettava välittömästi käytöstä ja varmistettava tahattoman käytön varalta.

2 • KUVAUS

Liike- ja läsnäoloilmaisimet ovat passiivisia infrapunatunnistimia, jotka kytkevät automaattisesti siihen liitetyn valaistuksen päivänvalosta ja läsnäolosta/liikkeestä riippuen, sisäkäyttöön ja ulkokäyttöön (vain liikeilmaisin).

3 • ASENNUS / LIITÄNTÄ

Katso ohjeet mukana tulevasta taitelehdestä.

4 • KÄYTTÖÖNOTTO

- **Verkkojännitteen kytkeminen päälle**
  Alkaa n. 60 s kestävä alustusvaihe, jonka aikana **punainen ja sininen LED** vilkkuvat vuorotellen. Liitetty valaistus on päällä.

Ilmaisimet toimitetaan "tehdasohjelma/kauko-ohjauskykyinen" -asetuksella ja ne ovat näin heti käyttövalmiita alustusvaiheen jälkeen.

Tehdasohjelman yleiskatsaus:
MD-C360i/8 - 12 mini
Valoarvo = läpikulkualue (n. 100 lux)
Jälkikäyntiaika = 5 min

PD-C360i/8 - 12 mini
Valoarvo = työskentelyalue (n. 400 lux)
Jälkikäyntiaika = 5 min

4.1 Toiminta alustusvaiheen jälkeen
Täysautomaattitila
Jos ympäristön valo on esiasetetun valoarvon yläpuolella, **punainen LED** ja liitetty valaistus ovat pois päältä.

Automaattinen kytkentä päälle, kun liike on laukaissut tunnistimen ja ympäristön valo on alittanut esiasetetun valoarvon.
Punainen LED on päällä liikkeen havainnoinnin näyttönä = 2x lyhyt välähdys havaittua liikettä kohti.
Automaattinen sammutus, kun liikettä ei enää havaita, esiasetettu jälkikäyntiaika alkaa. Tämän ajan kuluttua valaistus kytkeytyy pois päältä.

Puoliautomaattitila
Toiminto voidaan asettaa kaukosäädöllä – katso kohta 6.
Päällekytkentä – on välttämättä suoritettava manuaalisesti ulkoisella painikkeella tai kaukosäädöllä.
Sammutus – automaattisesti, kun liikettä ei enää havaita, esiasetettu jälkikäyntiaika alkaa. Tämän ajan kuluttua valaistus kytkeytyy pois päältä.

Huomautus läsnäoloilmaisimesta: Jos päivänvalon osuus kuitenkin lisääntyy ja ympäristön valo ylittää asetetun valoarvon, ilmaisin sammuttaa valaistuksen automaattisesti 5 min asetetun valoarvon saavuttamisen jälkeen, vaikka liikettä/läsnäoloa havaittaisiin. Valaistus voidaan sen jälkeen kytkeä koska tahansa jälleen käsin.

Kytkentäviive
Jotta valaistuksen päällekytkennän/sammutuksen aiheuttama äkillinen kirkkauden muutos vältettäisiin jonkun ollessa läsnä, ilmaisin laukaistaan aina aikaviiveellä.
Esimerkiksi: Ohi kulkeva pilvi voisi aiheuttaa tarpeettoman kytkemisen.

Aikaviive "kirkkaasta pimeään": 10 s = **punainen LED** palaa tämän ajan.
Aikaviive "pimeästä kirkkaaseen": 5 min = **punainen LED** vilkkuu hitaasti tämän ajan.

5 • KÄYTTÖÖNOTTO – SLAVE-VERSIO

Slave-laitteet on tarkoitettu vain läsnäolon havaitsemiseen ja ne antavat impulssin master-laitteelle, kun liike havaitaan. Kaikki parametrit asetetaan master-laitteella.

- **Verkkojännitteen kytkeminen päälle**
  Alkaa n. 60 sekunnin alustusvaihe (lämpenemisvaihe).
  Vihreä LED vilkkuu hitaasti ja ilmoittaa ilmaisimen tilan.

- **LED-näyttö lämpenemisen jälkeen**
  Alustusvaiheen jälkeen **LED** toimii jatkuvasti liikkeentunnistuksen näyttönä.

6 • ASETUKSET JA TOIMINNOT MOBIL-PDi/MDi -KAUKOSÄÄTIMELLÄ (EM10425509)

HUOMAUTUS: Ihanteellisen vastaanoton saat aikaiseksi kohdistamalla kaukosäätimen ohjelmoinnin aikana ilmaisimeen. Huomaa, että suorassa auringonsäteilyssä n. 8 m:n vakiokantama voi huomattavasti lyhentyä auringon infrapunaosuuden vuoksi.

Paini-ke	Asiakaskohtainen asetus
	Ohjelmointitilan avaaminen Ilmaisimessa palaa **sininen LED** ohjelmointitilan merkkinä: **"blue mode"**. Liitetty valaistus kytkeytyy päälle. Ilmaisin ei reagoi ohjelmointitilassa liikehdintään.
	Päällekytkentävaloarvon säätäminen silmäpainikkeella tai kiinteällä valoarvolla
	Ympäristön ajankohtaisen valoarvon (välillä 5 - 2000 luksia) lukeminen päällekytkentävaloarvoksi Liitetty valaistus ja **sininen LED** kytkeytyvät pois. Kun luku on suoritettu onnistuneesti, valaistus kytkeytyy päälle ja **sininen LED** palaa jälleen jatkuvasti.
10 LUX – 2000 LUX	**Kiinteät päällekytkentäarvot (10 - 2000 luksia)** Vahvistetaan lyhyesti ilmaisimen vaihtelevalla **sinisen ja punaisen LEDin** vilkunnalla.
PULSE – 15 min	**Jälkikäyntiajan 1 min - 15 min säätäminen kanavalle "Valaistus-C1" tai lyhytimpulssi:** heti kun liike on laukaissut ilmaisimen (esiasetettu ympäristön valoarvo on alitettu), valaistus ja **punainen LED** kytketään päälle 1 sekunniksi ja sammutetaan sitten 9 sekunniksi. Vahvistetaan lyhyesti ilmaisimen vaihtelevalla **sinisen ja punaisen LEDin** vilkunnalla.
A/M	**Vaihto asetusten "Täysautomaattinen" ja "Puoliautomaattinen" välillä** Puoliautomaattinen = paina painiketta, **sininen LED** on n. 3 s ajan pois. Täysautomaattinen = paina painiketta, **sininen LED** vilkkuu n. 3 s
ON/OFF	**LEDin kytkentä päälle/pois** LEDin kytkeminen pois päältä = paina painiketta, **sininen LED** on n. 3 s ajan pois päältä. LEDin kytkeminen päälle = paina painiketta, **sininen LED** vilkkuu n. 3 s.
RESET	**Palauttaminen tehdasohjelmaan** Vahvistetaan lyhyesti ilmaisimen vaihtelevalla **sinisen ja punaisen LEDin** vilkunnalla.
	Ohjelmointitilan sulkeminen **Sininen LED** sammuu, asetukset on nyt tallennettu. Ilmaisin reagoi nyt automaattisesti asetettujen arvojen mukaan. **HUOMAUTUS: Jos ohjelmointitilaa ei suljeta painikkeella, ilmaisin sulkee ohjelmointitilan automaattisesti 10 min päästä viimeisen painikkeen painalluksen jälkeen.**
	Lisätoimintoja Mobil-PDi/MDi -kaukosäätimellä
TEST	**Kantomatkan/havaintomatkan tarkastaminen testikäytöllä** Liitetty valaistus kytkeytyy päälle – hyvin näkyvä ilmaisimen havaintoalueen askelmittaus/tarkastaminen. Viiveetön ja kuormaton liikenäyttö **sinisen LEDin** 2 lyhyellä vilkahduksella. **HUOMAUTUS: Testitilasta poistutaan painamalla uudelleen painiketta "TEST" tai "RESET".**
ON/OFF	**"Valaistus-C1:n" kytkeminen käsin päälle/pois (korvaa tuntoelimen)**
4h ON/OFF	**"4 h ON/OFF -kestovalaistus" "Valaistus-C1:lle"** Painiketta painamalla voidaan valaistus kytkeä koska tahansa jatkuvasti päälle tai pois päältä 4 tunnin ajaksi. Kun 4 tuntia on kulunut, ilmaisin palaa takaisin vastaavasti asetettuun käyttötilaan. **HUOMAUTUS: Ilmaisin ei reagoi enää liikkeisiin "4 h ON/OFF"-toiminnon ollessa päällä, eikä sitä ohjata valoarvon avulla!**
RESET	**Toimintojen "TEST", "Valo ON/OFF", "Valo 4 h ON/OFF" keskeyttäminen** Ilmaisin palaa takaisin vastaavasti asetettuun käyttötilaan.

7 • YLIMÄÄRÄINEN MANUAALINEN OHJAUS PAINIKKEELLA

Ilmaisimessa on erillinen "S"-johto ulkoisen painikkeen liittämistä varten (painike – työvirta – N-johdinliitäntään). Sen avulla voidaan ilmaisimia yliohjata koska tahansa **kanavan "Valaistus"** yksilöllistä päällekytkentää tai sammutusta varten.
Manuaalinen päällekytkentä: Valaistus pysyy päällä niin kauan, kun ilmaisin havaitsee yhdenkin liikkeen. Kun liikkeitä ei enää havaita, käynnistyy esiasetettu jälkikäyntiaika. Tämän ajan kuluttua valaistus sammuu ja siirtyy jälleen asetettuun käyttötilaan.
Manuaalinen sammuttaminen: Valaistus pysyy pois päältä niin kauan, kun ilmaisin havaitsee yhdenkin liikkeen. Kun liikkeitä ei enää havaita, käynnistyy esiasetettu jälkikäyntiaika. Tämän ajan kuluttua ilmaisin kytkeytyy jälleen asetettuun käyttötilaan.

8 • ESYLUX-VALMISTAJATAKUU

ESYLUX-tuotteet on tarkastettu voimassa olevien määräysten mukaisesti ja valmistettu erittäin huolella. Takuun myöntäjä, Elektro-Technische-Systeme GmbH, Postfach 1840, D-22908 Ahrensburg (Saksalle) tai vastaava maassasi toimiva ESYLUX-jakelija (täydellinen luettelo löytyy osoitteesta www.esylux.com) antaa ESYLUX-laitteiden valmistus-/materiaalivirheille takuun kolmen vuoden ajaksi valmistuspäiväyksestä lukien.
Tämä takuu on voimassa laitteen myyjää koskevista lakisääteisistä oikeuksistasi riippumatta. Takuu ei koske luonnollista kulumista, ympäristövaikutusten tai kuljetusvaurioiden aiheuttamia muutoksia/häiriöitä tai vaurioita, jotka ovat syntyneet käyttöohjeen, huolto-ohjeen noudattamatta jättämisestä ja/tai muusta kuin asianmukaisesta asennuksesta. Takuu ei koske mukana tulevia paristoja, lamppuja ja akkuja.
Takuu voidaan myöntää vain, kun muuttamaton laite lähetetään yhdessä laskun/kassakuitin kanssa riittävillä postimerkeillä varustettuna ja riittävästi pakattuna takuun myöntäjälle välittömästi puutteen havaitsemisen jälkeen.
Kun takuuvaade on oikeutettu, takuun myöntäjä korjaa tai vaihtaa laitteen kohtuullisen ajan kuluessa oman valintansa mukaan. Takuu ei kata laajempia vaatimuksia, takuun myöntäjä ei erityisesti vastaa laitteen virheellisyydestä aiheutuneista vahingoista. Jos takuuvaade ei ole oikeutettu (esim. takuuaika on kulunut umpeen tai viat eivät kuulu takuun piiriin), takuun myöntäjä voi yrittää korjata laitteen puolestasi edullisesti laskua vastaan.

N • BRUKSANVISNING

Vi gratulerer deg med kjøpet av dette høykvalitative ESYLUX-produktet. For å forsikre deg om en problemfri drift bør du lese gjennom denne bruksanvisningen nøye og ta godt vare på den, slik at du kan ta den frem og lese den om igjen ved behov.

1 • SIKKERHETSANVISNINGER

RESPEKT: Arbeid ved 230 V nettspenning skal kun utføres av autorisert personell, og nasjonale forskrifter og normer for installasjoner skal følges. Nettspenningen skal koples fra før produktet monteres.

Produktet er kun konstruert for det tiltenkte bruksområdet (som beskrevet i bruksanvisningen). Endringer, modifikasjoner eller lakkeringer skal ikke utføres, da dette fører til at garantien bortfaller. Kontroller om detektoren er skadet når du pakker den ut. Detektoren skal ikke under noen omstendigheter tas i bruk hvis du oppdager en skade.
Har du mistanke om at detektoren ikke kan brukes uten risiko, skal detektoren straks settes ut av drift og sikres mot utilsiktet bruk.

2 • BESKRIVELSE

Bevegelses- og tilstedeværelsesdetektorer er passive IR-detektorer som sørger for inn- og utkopling av tilkoplet belysning, avhengig av dagslys og tilstedeværelse/bevegelse.
Til innendørs og utendørs bruk (kun bevegelsesdetektor).

3 • INSTALLASJON / MONTERING / TILKOPLING

Les mer i den vedlagte brosjyren.

4 • OPPSTART

- **Kople inn nettspenningen**
En initialiseringsfase på cirka 60 sekunder begynner, mens den **røde og den blå LED-en** blinker vekselvis. Tilkoplet belysning er slått på.

Detektorene leveres med innstillingen "Driftsprogram/for fjernstyring" og er dermed straks klare til drift når initialiseringsfasen er over.

Driftsprogramoversikt:
MD-C360i/8 - 12 mini
Lysverdi = gjennomgangsområde (ca. 100 lux)
Etterløpstid = 5 minutter

PD-C360i/8 - 12 mini
Lysverdi = arbeidsområde (ca. 400 lux)
Etterløpstid = 5 minutter

4.1 Funksjon etter initialiseringsfasen
Helautomatisk modus
Hvis lysstyrken i omgivelsene er sterkere enn den forhåndsinnstilte lysverdien, er den **røde LED-en** og den tilkoplede slått belysningen av.

Belysningen slås på automatisk når detektoren aktiveres av bevegelse, og når lysstyrken i omgivelsene underskrider den forhåndsinnstilte lysverdien.
Den **røde LED-en** er aktiv som indikasjon på bevegelsesdetekteringen = to korte blink per detekterte bevegelse.
Belysningen slås av automatisk når ingen bevegelser registreres lenger. Da starter den forhåndsinnstilte etterløpstiden. Når denne tiden er utløpt, slås belysningen av.

Halvautomatisk modus
Funksjonen kan stilles inn ved hjelp av fjernkontroll – se kapittel 6.
Belysningen må alltid slås på manuelt med ekstern tast eller fjernkontroll.
Belysningen slås av automatisk når ingen bevegelser registreres lenger. Da starter den forhåndsinnstilte etterløpstiden. Når denne tiden er utløpt, slås belysningen av.

Merk tilstedeværelsesdetektor: Hvis imidlertid andelen av dagslys øker, og omgivelseslyset overstiger den innstilte lysverdien, slår detektoren belysningen automatisk av fem minutter etter at den innstilte lysverdien er nådd, til tross for eksisterende bevegelse eller tilstedeværelse. Belysningen kan når som helst slås på og av igjen manuelt etter dette.

Koplingsforsinkelse
For å unngå plutselig skifte av lysstyrke ved tilstedeværelse ved at belysningen slås på eller av utilsiktet, utløses detektoren kun med tidsforsinkelse.
Eksempel: En sky som trekker forbi, kan føre til at lyset slås på eller av uten grunn.

Tidsforsinkelse fra "lyst til mørkt": 10 sek = den **røde LED-en** lyser i denne perioden.
Tidsforsinkelse fra "mørkt til lyst": 5 min = den **røde LED-en** blinker sakte i denne perioden.

5 • OPPSTART – SLAVE-VERSJON

Slaveenhetene brukes bare til tilstedeværelsesdetektering og sender en impuls til slaveenheten når bevegelse registreres. Alle parametrer stilles inn på masterdetektoren.

- **Kople inn nettspenningen**
  Først starter en initialiseringsfase (oppvarming) på cirka 60 sekunder.
  Den **grønne LED-en** blinker sakte og signaliserer detektorens tilstand.

- **LED-signal etter oppvarmingen**
  Etter initialiseringsfasen er **LED-en** konstant aktivert for visning av bevegelsesdetektering.

6 • INNSTILLINGER OG FUNKSJONER MED FJERNKONTROLLEN MOBIL-PDi/MDi (EM10425509)

MERK! Mottaket er optimalt når du retter fjernkontrollen mot detektoren under programmeringen. Vær oppmerksom på at standardrekkevidden på cirka 8 m kan bli kraftig redusert ved direkte sollys på grunn av de infrarøde strålene i sollyset.

Knapp	Kundespesifikk innstilling
	Åpne programmeringstilstanden Den **blå LED-en** lyser på detektoren og indikerer dermed programmeringstilstanden **"blue mode"**. Tilkoplet belysning koples inn. I programmeringstilstand reagerer ikke detektoren på bevegelse.
	Innkoplingslysverdi via øyetasten eller stille inn fast lysverdi
	Lese inn den aktuelle omgivelseslysverdien (mellom 5 og 2000 lux) som innkoplingslysverdi Tilkoplet belysning og den **blå LED-en** koples ut. Når innlesingen er vellykket og avsluttet, slås belysningen på og den **blå LED-en** lyser permanent igjen.
10 LUX – 2000 LUX	**Faste innkoplingsverdier (10 til 2000 lux)** Bekreftes ved at den **blå og røde LED-en** på detektoren blinker vekselvis.
PULSE – 15 min	**Stille inn etterløpstiden på 1 til 15 minutter for kanalen "Belysning-C1" eller kortimpuls:** når detektoren aktiveres på grunn av bevegelse (forhåndsinnstilt omgivelseslysverdi er underskredet), koples belysningen og den **røde LED-en** inn i ett sekund og koples ut i ni sekunder. Bekreftes ved at den **blå og røde LED-en** på detektoren blinker vekselvis.
A/M	**Skifte mellom "Helautomatisk" og "Halvautomatisk"** Halvautomatisk = trykk på knappen, den **blå LED-en** koples ut i cirka tre sekunder. Helautomatisk = trykk på knappen, den **blå LED-en** blinker i cirka tre sekunder.
ON/OFF	**Kople LED-en inn og ut** Kople ut LED-en = trykk på knappen, den **blå LED-en** koples ut i cirka tre sekunder. Kople inn LED-en = trykk på knappen, den **blå LED-en** blinker i cirka tre sekunder.
RESET	**Tilbakestille til driftsprogrammet** Bekreftes ved at den **blå og røde LED-en** på detektoren blinker vekselvis.
	Avslutte programmeringstilstanden Den **blå LED-en** slukker, innstillingene er dermed lagret. Detektoren reagerer nå automatisk i samsvar med de innstilte verdiene. **MERK! Hvis programmeringstilstanden ikke avsluttes med et knappetrykk, avslutter detektoren programmeringstilstanden automatisk ti minutter etter at den siste knappen ble trykket inn.**
	Ekstra funksjoner via fjernkontrollen Mobil-PDi/MDi
TEST	**Kontrollere rekkevidden/detekteringen under prøvedrift** Tilkoplet belysning koples inn – godt synlige gangbevegelser/kontroll av en detektors detekteringsområde. Forsinkelses- og bevegelsesvisning uten belastning ved at den **blå LED-en** blinker kort to ganger. **MERK! Gå ut av prøvedriften ved å trykke på knappen "TEST" eller "RESET" én gang til.**
ON/OFF	**Kople "Belysning C1" inn eller ut manuelt (kontakterstatning)**
4h ON/OFF	**"Konstantlys 4 h ON/OFF" for "Belysning-C1"** Ved å trykke på tasten kan belysningen når som helst koples inn eller ut konstant i fire timer. Når fire timer er gått, tilbakestilles detektoren til den innstilte driftstilstanden. **MERK! Detektoren reagerer ikke lenger på bevegelse når funksjonen "4 h ON/OFF" aktiveres. Den styres heller ikke av lysverdien!**
RESET	**Avbryte funksjonene "TEST", "Lys ON/OFF", "Lys 4 h ON/OFF"** Detektoren går tilbake til den aktuelle, innstilte driftstilstanden.

7 • EKSTRA MANUELL STYRING PER KNAPPETRYKK

Detektorene er ustyrt med en separat "S"-ledning som kan brukes til å kople til en ekstern kontakt (kontakt – arbeidsstrøm – med N-ledertilkopling). Dermed kan detektorene når som helst overstyres manuelt, slik at **kanalen "Belysning"** kan slås på og av individuelt.
Manuell innkopling: Belysningen er slått på til detektoren detekterer enda en bevegelse. Når det ikke lenger detekteres noen bevegelser, starter den forhåndsinnstilte etterløpstiden. Når denne tiden er utløpt, koples belysningen ut og går dermed tilbake til den innstilte driftstilstanden.
Manuell utkopling: Belysningen er slått av til detektoren detekterer enda en bevegelse. Når det ikke lenger detekteres noen bevegelser, starter den forhåndsinnstilte etterløpstiden. Når denne tiden er utløpt, kopler detektoren tilbake til den innstilte driftstilstanden igjen.

8 • ESYLUX PRODUKTGARANTI

ESYLUX-produktene er testet etter gjeldende forskrifter og produsert med største nøyaktighet. Garantigiver, Elektro-Technische-Systeme GmbH, Postfach 1840, D-22908 Ahrensburg (for Tyskland) og ESYLUX-distributøren i ditt hjemland (du finner en fullstendig oversikt på www.esylux.com) gir deg treårs garanti på produksjons-/materialfeil på ESYLUX-produkter fra og med produksjonsdato.
Denne garantien gjelder uavhengig av dine rettigheter etter loven overfor forhandleren av produktet.
Garantien omfatter ikke normal slitasje, forandringer/feil på grunn av påvirkninger fra omgivelsene eller transportskader, og heller ikke skader som har oppstått som følge av at bruksanvisningen eller vedlikeholdsanvisningen ikke har blitt fulgt, og/eller ukorrekt installasjon. Medfølgende batterier, lyskilder og oppladbare batterier omfattes ikke av garantien.
Garantien gjelder kun i tilfeller der produktet sendes tilbake i opprinnelig tilstand, når mangelen er oppdaget. Regning/kvittering legges ved, samt en kort, skriftlig feilbeskrivelse. Produktet sendes med tilstrekkelig porto og innpakket til garantigiver.
Innvilges krav overfor garantien, kommer garantigiver til å ubedre eller skifte ut produktet etter egen vurdering og innen rimelig tid. Garantien omfatter ikke mer omfattende krav, spesielt er garantigiver ikke ansvarlig for skader som skyldes produktets mangler.
Dersom krav overfor garantien ikke innvilges (for eksempel når garantitiden er uløpt eller ved mangler som ikke dekkes av garantien), kan garantigiver forsøke å reparere produktet til en rimelig pris.

ALK 05/2010

ESYLUX

ESYLUX GmbH
Postfach 1834, 22908 Ahrensburg/Germany
Internet: www.esylux.com
e-mail: info@esylux.com

I ISTRUZIONI PER L'USO
P INSTRUÇÕES DE UTILIZAÇÃO
E MANUAL DE INSTRUCCIONES

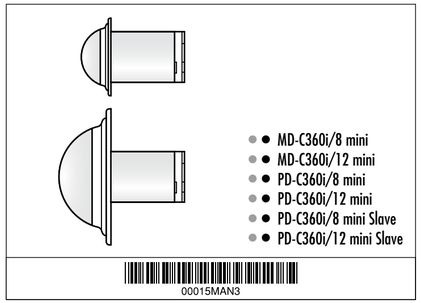

ESYLUX

www.esylux.com

• DATI TECNICI

	230V ~ 50 - 60 Hz	Potenza assorbita in W	Angolo di copertura 360 °	Portata (diametro in metri)	Altezza di montaggio consigliata (in metri)	Regolazione mediante telecomando a infrarossi Mobil-PDi/MDi	Regolazione mediante telecomando a infrarossi Mobil RC-M	Sistema fotometrico: luce miscelata	Valore luminoso ca. 10 lux - funzionamento diurno	**Canale "Illuminazione"**	Potenza di interruzione: 2300 W/10 A (cos φ = 1), 1150 VA/5 A (cos φ = 0,5) Carico capacitivo/ballast elettronici = corrente di ingresso max. 450 A/200 µs	Ritardo di spegnimento: impulso/1 min. - 15 min.	Ingresso interruttore	Ingresso sfiere	Collegamento sfere: PD-C360/8 mini sfere, PD-C360/12 mini sfere	Tipo di protezione: IP 55 per installazione a soffitto	Classe di protezione	Gamma di temperatura di esercizio: -10 °C/+50 °C	Alloggiamento: PE/PC stabilizzato UV	Colore: opalino opaco
MD-C360i/8 mini	●	0,2	●	8	3	●	●	●	●		●	●	●			●	II	●	●	●
MD-C360i/12 mini	●	0,2	●	12	3	●	●	●	●		●	●	●			●	II	●	●	●
PD-C360i/8 mini	●	0,2	●	8	3	●	●	●	●		●	●	●	●	●	●	II	●	●	●
PD-C360i/12 mini	●	0,2	●	12	3	●	●	●	●		●	●	●	●	●	●	II	●	●	●
PD-C360/8 mini slave	●	0,2	●	8	3											●	II	●	●	●
PD-C360/12 mini slave	●	0,2	●	12	3											●	II	●	●	●

Con riserva di modifiche tecniche ed estetiche senza preavviso.

• CARACTERÍSTICAS TÉCNICAS

	230V CA 50 - 60 Hz	Consume de energía en W	Angulo de cobertura 360°	Alcance (diámetro en m)	Altura de montaje recomendada (en m)	Ajustes con mando a distancia por infrarrojos Mobil PDi/MDi	Ajustes con mando a distancia por infrarrojos Mobil RC-M	Fotometría: luz mixta	Valor luminosidad aprox. 10 lux - función día	**Canal "Iluminación"**	Potencia de corte: 2300 W/10 A (cos φ = 1), 1150 VA/5 A (cos φ = 0,5) Carga capacitiva/balastos electrónicos = corriente de arranque máx. 450 A/200 µs	Tiempo de alumbrado: impulso/1 min. - 15 min.	Entrada de palpador	Entrada de esclavo	Conexión de esclavos: PD-C360/8 mini Esclavo, PD-C360/12 mini Esclavo	Tipo de protección: IP 55 montaje en techo	Clase de protección	Margen de temperaturas de servicio: -10 °C/+50 °C	Carcasa: poliuretano/policarbonato con UV estabilizado	Color: mate ópalo
MD-C360i/8 mini	●	0,2	●	8	3	●	●	●	●		●	●	●			●	II	●	●	●
MD-C360i/12 mini	●	0,2	●	12	3	●	●	●	●		●	●	●			●	II	●	●	●
PD-C360i/8 mini	●	0,2	●	8	3	●	●	●	●		●	●	●	●	●	●	II	●	●	●
PD-C360i/12 mini	●	0,2	●	12	3	●	●	●	●		●	●	●	●	●	●	II	●	●	●
PD-C360/8 mini Esclavo	●	0,2	●	8	3											●	II	●	●	●
PD-C360/12 mini Esclavo	●	0,2	●	12	3											●	II	●	●	●

Reservado el derecho a realizar cambios técnicos y visuales sin previo aviso.

00015MAN3

I ISTRUZIONI PER L'USO

Congratulazioni per l'acquisto di questo prodotto di elevata qualità ESYLUX. Per garantire un corretto funzionamento, si prega di leggere attentamente le presenti istruzioni per l'uso e di conservarle per una eventuale consultazione successiva.

1 • INDICAZIONI DI SICUREZZA

ATTENZIONE: le operazioni su rete elettrica da 230 V devono essere eseguite solo da personale autorizzato nel rispetto delle disposizioni e delle norme di installazione locali. Prima dell'installazione del prodotto interrompere l'alimentazione.

Il prodotto è destinato solo a un utilizzo adeguato (come descritto nelle istruzioni per l'uso). Non è consentito eseguire variazioni, modifiche o verniciature; in caso contrario la garanzia verrà annullata. Dopo il disimballaggio verificare che il prodotto non sia danneggiato. In caso di danni, non utilizzare il dispositivo.
Se si presume che il funzionamento sicuro del dispositivo non possa essere garantito, non utilizzare l'apparecchio e impedirne l'azionamento involontario.

2 • DESCRIZIONE

I rilevatori di movimento e di presenza sono sensori a infrarossi passivi per la commutazione automatica dell'illuminazione collegata, dipendenti dalla luce diurna e dalla presenza/movimento. Sono destinati all'utilizzo in ambienti interni ed esterni (solo rilevatore di movimento).

3 • INSTALLAZIONE / MONTAGGIO / COLLEGAMENTI ELETTRICI

Le indicazioni sono contenute nel pieghevole allegato.

4 • MESSA IN FUNZIONE

- **Riattivare l'alimentazione di rete**
  Viene avviata una fase di inizializzazione di circa 60 sec., durante la quale i **LED rosso e blu** lampeggiano in modo alternato. L'illuminazione collegata è accesa.

I rilevatori vengono forniti con l'impostazione "programma di lavoro/telecomandabile" e sono pronti per l'uso al termine della fase di inizializzazione.

Panoramica del programma di lavoro:
MD-C360i/8 - 12 mini
Valore luminoso = zone di passaggio (ca. 100 lux)
Ritardo di spegnimento = 5 min.

PD-C360i/8 - 12 mini
Valore luminoso = ambiente di lavoro (ca. 400 lux)
Ritardo di spegnimento = 5 min.

4.1 Funzionamento dopo la fase di inizializzazione
Modalità completamente automatica
Se la luce ambientale è superiore al valore luminoso preimpostato, il **LED rosso** e l'illuminazione collegata sono spenti.

Accensione automatica: si attiva quando il dispositivo rileva un movimento e la luce ambientale scende al di sotto del valore luminoso preimpostato.
Il **LED rosso** è attivo come indicatore per il rilevamento del movimento = 2 lampeggiamenti brevi per ogni movimento rilevato.
Spegnimento automatico: si verifica quando non viene rilevato alcun movimento, l'illuminazione si spegne al termine del ritardo di spegnimento preimpostato.

Modalità semi-automatica
Questa funzione può essere impostata mediante telecomando – vedere sezione 6.
Accensione – esclusivamente manuale: avviene tramite tasto esterno o telecomando.
Spegnimento – automatico: si verifica quando non viene rilevato alcun movimento, l'illuminazione si spegne al termine del ritardo di spegnimento preimpostato.

Nota sul rilevatore di presenza: se la luce diurna aumenta e la luminosità dell'ambiente supera il valore impostato, il rilevatore spegne automaticamente l'illuminazione 5 min. dopo il raggiungimento di tale valore, anche se vengono rilevati eventuali movimenti o presenze. L'illuminazione può essere commutata manualmente in qualsiasi momento.

Ritardo di commutazione
Per evitare che improvvisi cambiamenti di luminosità quando il rilevamento di movimento è attivo provochino l'accensione e lo spegnimento indesiderato dell'illuminazione, il rilevatore funziona solo con un ritardo.
Ad esempio: una nuvola passeggera potrebbe causare un'accensione non necessaria.

Ritardo da "chiaro a scuro": 10 sec. = il **LED rosso** lampeggia per questo lasso di tempo.
Ritardo da "scuro a chiaro": 5 min. = il **LED rosso** lampeggia lentamente per questo lasso di tempo.

5 • MESSA IN ESERCIZIO – VERSIONE SLAVE

I dispositivi slave possono essere utilizzati solo come rilevatori di presenza e inviano un impulso al dispositivo master se viene rilevato un movimento. Tutti i parametri devono essere regolati dal dispositivo master.

- **Attivare l'alimentazione di rete**
  Viene attivata la fase di inizializzazione (riscaldamento) di ca. 60 sec.
  Il **LED verde** lampeggia lentamente e segnala lo stato del rilevatore.

- **Indicatore LED dopo il riscaldamento**
  Dopo la fase di inizializzazione il **LED** è costantemente attivo come indicatore per il rilevamento del movimento.

6 • IMPOSTAZIONI E FUNZIONI DEL TELECOMANDO MOBIL-PDi/MDi (EM10425509)

NOTA: per una ricezione ottimale al momento della programmazione puntare il telecomando verso il rilevatore. Tenere presente che, in caso di radiazione solare diretta, la portata standard di circa 8 m può essere notevolmente ridotta dalla quantità di infrarossi del sole.

Tasto	Impostazione in base alle esigenze del cliente
	Avvio della modalità di programmazione Il **LED blu** è acceso sul rilevatore e indica l'attivazione della modalità di programmazione **"blue mode"**. L'illuminazione collegata si accende. In modalità di programmazione, il rilevatore non reagisce ai movimenti.
	Impostare il valore di luminosità per l'accensione mediante il tasto con il simbolo dell'occhio oppure tramite l'inserimento di un valore di luminosità
	Memorizzare il valore di luminosità ambientale attuale (tra 5 e 2.000 lux) come valore di luminosità per l'accensione L'illuminazione collegata e il **LED blu** si spengono. Se il processo di inserimento è stato terminato con successo, l'illuminazione si accende e il **LED blu** si illumina e rimane fisso.
	Valori di accensione definiti (10 - 2.000 lux) Convalida tramite brevi lampeggiamenti alternati dei **LED blu e rosso** del rilevatore.
	Impostare la durata di accensione da 1 a 15 minuti sul canale "C1 illuminazione", oppure impulso breve: non appena il dispositivo rileva un movimento (con il valore di luminosità ambientale inferiore a quello impostato), l'illuminazione e il **LED rosso** si attivano per 1 sec. e si spengono per altri 9 sec. Convalida tramite brevi lampeggiamenti alternati dei **LED blu e rosso** del rilevatore.
	Commutazione tra "Automatico" e "Semi-automatico" Premere il tasto in modalità semiautomatico = il **LED blu** si spegne per ca. 3 sec. Premere il tasto in modalità automatico = il **LED blu** lampeggia ca. 3 sec.
	Accensione/spegnimento LED Spegnimento LED = premere il tasto, il **LED blu** si spegne per ca. 3 sec. Accensione LED = premere il tasto, il **LED blu** lampeggia per ca. 3 sec.
	Ripristino impostazioni di fabbrica Convalida tramite brevi lampeggiamenti alternati dei **LED blu e rosso** del rilevatore.
	Fine della modalità di programmazione Il **LED blu** si spegne e le impostazioni vengono memorizzate. Il rilevatore funziona in modo automatico in base ai valori impostati. **NOTA: se non si esce dalla modalità di programmazione mediante l'apposito tasto, il rilevatore esce automaticamente dalla modalità di programmazione dopo 10 minuti di inattività.**
	Ulteriori funzioni del telecomando Mobil-PDi/MDi
	Verifica della portata del segnale mediante modalità test L'illuminazione collegata si accende per consentire una semplice verifica della zona di copertura dell'apparecchio. Indicazione istantanea di movimento senza attivazione dei dispositivi collegati tramite doppio breve lampeggiamento del **LED blu**. **NOTA: uscire dalla modalità test premendo nuovamente il tasto "TEST" o "RESET".**
	Accensione e spegnimento manuali del canale "C1 di illuminazione" (alternativa all'interruttore a muro)
	"ATTIVAZIONE/DISATTIVAZIONE permanente per 4 ore" del canale "C1 di illuminazione" Premendo questo tasto in qualsiasi momento è possibile accendere o spegnere l'illuminazione per 4 ore consecutive. Al termine delle 4 ore, il rilevatore ritorna nella modalità operativa impostata. **NOTA: una volta attivata questa funzione, il rilevatore non reagisce più al movimento e non viene più controllato dal valore di luminosità!**
	Interruzione delle funzioni "TEST", "Luce ON/OFF", "Luce ON/OFF per 4 ore" Il rilevatore ritorna nella modalità operativa impostata.

7 • ULTERIORE COMANDO MANUALE MEDIANTE TASTO

Il rilevatore dispone di un cavo "S" separato per il collegamento di un tasto esterno (tasto – corrente di lavoro – con collegamento conduttore N). In questo modo è possibile bypassare manualmente il rilevatore in qualsiasi momento per attivare o disattivare individualmente il **canale "Illuminazione"**.
Accensione manuale: l'illuminazione rimane accesa fino a quando il rilevatore non registra più alcun movimento. Se non viene più registrato alcun movimento, inizia il tempo di ritardo preimpostato. Al termine di questo arco di tempo, l'illuminazione si spegne e passa quindi nuovamente alla modalità di esercizio impostata.
Spegnimento manuale: l'illuminazione rimane spenta fino a quando il rilevatore registra un movimento. Se non viene più registrato alcun movimento, inizia il tempo di ritardo preimpostato. Al termine di questo arco di tempo, il rilevatore si attiva nella modalità di esercizio impostata.

8 • GARANZIA DEL PRODUTTORE ESYLUX

I prodotti ESYLUX sono omologati secondo le norme vigenti e realizzati con la massima cura. Il garante, Elektro-Technische-Systeme GmbH, casella postale 1840, D-22908 Ahrensburg (per Germania), oppure il distributore ESYLUX locale (per un elenco completo dei distributori, consultare il sito Web www.esylux.com), stipula un contratto di garanzia della durata di tre anni a partire dalla data di acquisto contro difetti di produzione o di materiale dei dispositivi ESYLUX.
La presente garanzia sussiste indipendentemente dai diritti legali del cliente nei confronti del rivenditore del dispositivo.
La garanzia non copre l'usura normale, variazioni o disturbi causati da interferenze ambientali o danni di trasporto, nonché danni dovuti alla mancata osservanza delle istruzioni d'uso e manutenzione e/o a un'installazione non appropriata. Le batterie, le lampadine e le batterie ricaricabili fornite sono escluse dalla garanzia.
La garanzia è valida solo nel caso in cui il dispositivo, non modificato, venga immediatamente spedito al produttore, correttamente affrancato e imballato, accompagnato dalla fattura o dallo scontrino fiscale e da una breve descrizione del difetto.
In caso di richiesta giustificata di intervento in garanzia, il produttore dovrà provvedere alla riparazione o alla sostituzione del dispositivo nei tempi previsti. La copertura non prevede altri tipi di garanzia o estensione dei diritti; in particolare il produttore non potrà essere ritenuto responsabile di danni derivanti da imperfezioni del dispositivo. Qualora la richiesta di intervento in garanzia non fosse giustificata (ad esempio dopo decorrenza del periodo di validità della garanzia o per danni non coperti da quest'ultima), il produttore può provvedere alla riparazione del dispositivo a un prezzo conveniente con fatturazione a carico del cliente.

E MANUAL DE INSTRUCCIONES

Le felicitamos por la compra de este producto de alta calidad ESYLUX. A fin de garantizar un funcionamiento correcto, le rogamos lea con atención estas instrucciones de manejo y guárdelas en un lugar seguro para consultarlas en un futuro si es necesario.

1 • INDICACIONES DE SEGURIDAD

ATENCIÓN: Los trabajos en la red de 230 V solo pueden ser realizados por personal técnico autorizado de conformidad con las normas y los reglamentos de instalación específicos de cada país. Antes de montar el producto, desconecte la tensión de alimentación.

El producto ha sido diseñado para su utilización correcta (tal y como se describe en las instrucciones de manejo). No está permitido realizar cambios, modificaciones o aplicar barniz dado que podría perderse todo derecho a garantía. Nada más desembalar el equipo, compruebe si está dañado. Si ha sufrido algún daño, no ponga el equipo en servicio en ningún caso.
Si usted cree que no puede asegurarse un funcionamiento sin riesgos del equipo, desconéctelo inmediatamente y asegúrelo contra un manejo involuntario.

2 • DESCRIPCIÓN

Los detectores de movimiento y de presencia son detectores por infrarrojos pasivos para puesta en marcha automática de una iluminación conectada en función de la luz solar y la presencia/movimiento para uso en interiores y exteriores (solo detectores de movimiento).

3 • INSTALACIÓN / MONTAJE / CONEXIÓN

Encontrará indicaciones en el folleto adjunto.

4 • PUESTA EN MARCHA

- **Conecte la tensión de alimentación**
  Comienza una fase de inicialización de unos 60 seg., durante la cual el **LED rojo y el LED azul** parpadean alternativamente. La iluminación conectada está encendida.

Los detectores se suministran con el ajuste "Programación de fábrica/manejo con mando a distancia" y están listos para funcionar cuando finaliza la fase de inicialización.

Resumen de programación de fábrica:
MD-C360i/8 - 12 mini
Valor luminoso = zona de paso (100 lux aprox.)
Tiempo de alumbrado = 5 min.

PD-C360i/8 - 12 mini
Valor luminoso = zona de trabajo (400 lux aprox.)
Tiempo de alumbrado = 5 min.

4.1 Funcionamiento tras la fase de inicialización
Modo totalmente automático
Si la luz ambiental supera el valor de luminosidad preajustado, el **LED rojo** y la iluminación conectada están apagados.

Conexión – automática, cuando el detector se activó por movimiento y la luz ambiental es menor que el valor de luminosidad predefinido.
El **LED rojo** se activa como indicador de detección de movimiento = 2 parpadeos breves por movimiento detectado.
Desconexión – automática, cuando no se detectan más movimientos comienza el tiempo de alumbrado predefinido y pasado este tiempo la iluminación se desconecta.

Modo semiautomático
La función se puede configurar con el mando a distancia: ver apartado 6.
Conexión – debe realizarse manualmente mediante palpadores externos o con el mando a distancia.
Desconexión – automática, cuando no se detectan más movimientos comienza el tiempo de alumbrado predefinido y pasado este tiempo la iluminación se desconecta.

Nota sobre el detector de presencia: no obstante, si la proporción de luz natural aumenta y la luz ambiental supera la luminosidad ajustada, el detector apaga la iluminación automáticamente 5 minutos después de alcanzarse la luminosidad ajustada, pese al movimiento/presencia. La iluminación puede conectarse después manualmente en cualquier momento.

Retardo de conexión
Para evitar un cambio brusco de intensidad luminosa por la conexión/desconexión involuntaria de la iluminación, el detector se activa siempre con retardo temporal.
Por ejemplo: una nube pasajera podría provocar una conexión involuntaria.

Retardo temporal de "claro a oscuro": 10 seg. = el **LED rojo** se enciende durante este tiempo.
Retardo temporal de "oscuro a claro": 5 min. = el **LED rojo** parpadea lentamente durante este tiempo.

5 • PUESTA EN MARCHA – VERSIÓN ESCLAVO

Los equipos esclavos sirven solamente para registrar la presencia y emiten un impulso al maestro en caso de detectar un movimiento. Todos los parámetros se ajustan en el equipo maestro.

- **Conecte la tensión de alimentación**
  Comenzará la fase de inicialización (warm-up), que dura 60 segundos.
  El **LED verde** parpadea lentamente y señaliza el estado del detector.

- **Indicación LED después de la fase de inicialización**
  Tras la fase de inicialización, el **LED** está continuamente activo como indicador de detección de movimiento.

6 • AJUSTES Y FUNCIONES CON EL MANDO A DISTANCIA MOBIL-PDi/MDi (EM10425509)

ADVERTENCIA: Para una recepción óptima, oriente el mando hacia el detector durante la programación. Recuerde que cuando los rayos solares inciden directamente, el alcance estándar de 8 m aprox. se puede ver considerablemente reducido debido a la luz infrarroja del sol.

Botón	Ajuste específico del cliente
	Abrir modo de programación El **LED azul** del detector se enciende y muestra el modo de programación **"blue mode"**. La luz conectada está encendida. El detector no reacciona a los movimientos en modo de programación.
	Ajustar valor luminoso de conexión mediante tecla ocular o valor luminoso fijo
	Leer valor luminoso ambiental (entre 5 y 2000 lux) como valor luminoso de conexión La iluminación conectada y el **LED azul** se apagan. Si el proceso de lectura se completa satisfactoriamente, la iluminación se enciende y el **LED azul** se conecta de forma permanente.
	Valores luminosos fijos (10 - 2000 lux) Confirmación mediante una breve intermitencia alternante de los **LED azul y rojo** en el detector.
	Ajustar tiempo de alumbrado de 1 a 15 min. para canal "Iluminación-C1" o impulso breve: en cuanto el detector se activa por el movimiento (el valor luminoso ambiental preajustado no se alcanza), el **LED rojo** y la iluminación se conectan 1 segundo y se desconectan 9 segundos. Confirmación mediante una breve intermitencia alternante de los **LED azul y rojo** en el detector.
	Conmutación entre "Totalmente automático" y "Semiautomático" Semiautomático = pulse la tecla; el **LED azul** se apaga 3 segundos aprox. Totalmente automático = pulse la tecla; el **LED azul** parpadea 3 segundos aprox.
	Encender/apagar el LED Apagar el LED = pulsar tecla; el **LED azul** se apaga 3 segundos aprox. Encender el LED = pulsar tecla; el **LED azul** parpadea 3 seg. aprox.
	Reponer a programación de fábrica Confirmación mediante una breve intermitencia alternante de los **LED azul y rojo** en el detector.
	Cerrar modo de programación El **LED azul** se apaga; los ajustes se guardan ahora. El detector reacciona ahora automáticamente según los valores ajustados. **ADVERTENCIA: Si el modo de programación no se cierra con una tecla, el detector lo cierra automáticamente 10 minutos después de la última pulsación de una tecla.**
	Funciones adicionales con mando a distancia Mobil-PDi/MDi
	Comprobación de alcance/detección en modo de prueba La iluminación conectada se enciende: medición claramente visible/control del área de cobertura de un detector. Indicación de retardo y movimiento sin carga mediante breve intermitencia doble del **LED azul**. **ADVERTENCIA: Salir del modo de prueba pulsando nuevamente la tecla "TEST" o "RESET".**
	Encender/apagar manualmente "Iluminación C1" (reposición de palpador)
	"Luz continua 4 h ON/OFF" para "Iluminación C1" Pulsando la tecla se puede conectar o desconectar la iluminación permanentemente durante 4 horas. Una vez transcurridas las 4 horas, el detector retorna al modo de servicio ajustado. **ADVERTENCIA: ¡En caso de activarse la función "4 h ON/OFF", el detector no reacciona a los movimientos y no se controla con el valor luminoso!**
	Interrupción de las funciones "TEST", "Luz ON/OFF", "Luz 4 h ON/OFF" El detector retorna al modo de servicio ajustado.

7 • CONTROL MANUAL ADICIONAL CON PALPADOR

Los detectores disponen de una línea "S" separada para conectar un palpador externo (palpador – corriente de servicio - con conexión de conductor N). El detector se puede activar manualmente en cualquier momento para conectar o desconectar el **canal "Iluminación"** de modo individual.
Conexión manual: la iluminación permanece conectada mientras el detector registra movimiento. Cuando dejan de registrarse movimientos comienza el tiempo de alumbrado preajustado. Una vez transcurrido este tiempo, la iluminación se desconecta y pasa al modo de funcionamiento ajustado.
Desconexión manual: la iluminación permanece desconectada mientras el detector no registra movimiento. Cuando dejan de registrarse movimientos comienza el tiempo de alumbrado preajustado. Una vez transcurrido este tiempo, el detector pasa nuevamente al modo de funcionamiento ajustado.

8 • GARANTÍA DE FABRICANTE ESYLUX

Los productos ESYLUX han sido verificados conforme a la normativa vigente y fabricados con el máximo esmero. La empresa garante Elektro-Technische-Systeme GmbH, Postfach 1840, D-22908 Ahrensburg (para Alemania), o el correspondiente distribuidor de ESYLUX en su país (encontrará un resumen completo en la página web www.esylux.com), concede una garantía por fallos de fabricación o de material para los equipos ESYLUX por una duración de tres años desde la fecha de fabricación.
Esta garantía se otorga con independencia de los derechos legales del comprador ante el vendedor del equipo.
La prestación de garantía no incluye desgaste natural, alteración/avería debido a influencias medioambientales, daños durante el transporte, ni tampoco daños resultantes de la inobservancia del manual de instrucciones o las indicaciones para mantenimiento y/o de una instalación no reglamentaria. Las pilas, luces y acumuladores suministrados están excluidos de la garantía.
Solamente se concederá la garantía si el equipo es enviado al garante sin efectuarle modificación alguna, debidamente embalado y franqueado con la factura/recibo de caja así como una breve descripción escrita del fallo.
Si el derecho a garantía está justificado, el garante decidirá voluntariamente en un plazo razonable si desea reparar el equipo o enviar uno nuevo. La garantía no incluye derechos de mayor alcance, en especial el garante no se hará responsable de los daños derivados de la defectuosidad del equipo. Si el derecho a garantía no estuviera justificado (p.ej. plazo de garantía agotado, defectos no cubiertos por la garantía), el garante intentará reparar el equipo con el menor coste posible para usted.

P C INSTRUÇÕES DE UTILIZAÇÃO

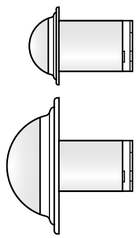

- MD-C360i/8 mini
- MD-C360i/12 mini
- PD-C360i/8 mini
- PD-C360i/12 mini
- PD-C360i/8 mini Slave
- PD-C360i/12 mini Slave

00015MAN3

ESYLUX

www.esylux.com

• DADOS TÉCNICOS

	230 V ~ CA 50 - 60 Hz	Consumo de potência em W	Campo de detecção 360°	Alcance (diâmetro em metros)	Altura de montagem recomendada (em metros)	Ajustes através do controlo remoto por infravermelhos Mobil-PDi/MDi	Ajustes através do controlo remoto por infravermelhos Mobil-RC-M	Medição da luz: luz mista	Valor de luminosidade aprox. 10 lux - operação diurna	**Canal "Iluminação"**	Potência de comutação: 2300 W/10 A (cos φ = 1), 1150 VA/5 A (cos φ = 0,5) Carga capacitiva/balastros electrónicos = corrente de conexão máx. 50 A/200 µs	Temporização: impulso/1 min. - 15 min.	Entrada para botão de pressão	Entrada slave	Conexão com aparelho slave: PD-C360/8 mini Slave, PD-C360/12 mini Slave	Grau de protecção: IP 55 como montagem embutida no tecto	Classe de protecção	Área de temperatura operacional: -10 °C/+50 °C	Caixa: polietileno/policarbonato resistente aos raios UV	Cor: fosco opala
MD-C360i/8 mini	●	0,2	●	8	3	●	●	●	●		●	●	●			●	II	●	●	●
MD-C360i/12 mini	●	0,2	●	12	3	●	●	●	●		●	●	●			●	II	●	●	●
PD-C360i/8 mini	●	0,2	●	8	3	●	●	●	●		●	●	●	●	●	●	II	●	●	●
PD-C360i/12 mini	●	0,2	●	12	3	●	●	●	●		●	●	●	●	●	●	II	●	●	●
PD-C360/8 mini Slave	●	0,2	●	8	3											●	II	●	●	●
PD-C360/12 mini Slave	●	0,2	●	12	3											●	II	●	●	●

Reservamo-nos o direito de efectuar alterações técnicas e ópticas sem pré-aviso.

P C INSTRUÇÕES DE UTILIZAÇÃO

Parabéns pela aquisição deste produto de elevada qualidade da ESYLUX. Para assegurar um funcionamento correcto, leia atentamente as presentes instruções de utilização e conserve-as para uma futura consulta.

1 • INSTRUÇÕES DE SEGURANÇA

ATENÇÃO: Os trabalhos com corrente de 230 V apenas devem ser executados por pessoal técnico autorizado, observando as normas/disposições nacionais sobre instalações. Antes da montagem do produto deve-se cortar a tensão de rede.

O produto destina-se apenas a utilização adequada (descrita nas instruções de utilização). Não devem ser efectuados alterações, modificações ou envernizamento, sob risco de perda dos direitos de garantia. A existência de danos deve ser verificada logo após a desembalagem do aparelho. Em caso da existência de danos, o aparelho não deve ser colocado em funcionamento.
Caso haja indicação de que o aparelho não possa ser operado sem perigo, este deve ser imediatamente desactivado e protegido contra uma operação inadvertida.

2 • DESCRIÇÃO

Os detectores de presença e de movimento são detectores passivos de infravermelhos para comutação automática de uma iluminação conectada, em função da luz diurna e da presença/movimento, para utilização no interior e exterior (apenas detectores de movimento).

3 • INSTALAÇÃO / MONTAGEM / CONEXÃO

Pode consultar indicações no folheto anexo.

4 • COLOCAÇÃO EM FUNCIONAMENTO

- **Conectar a tensão de rede**
  É iniciada uma fase de inicialização de aprox. 60 seg., durante a qual os **LEDs vermelho e azul** piscam alternadamente. A iluminação conectada está ligada.

Os detectores são fornecidos com o ajuste "programa de fábrica/controlável à distância", e estão imediatamente operacionais após expirada a fase de inicialização.

Resumo dos programas de fábrica:
MD-C360i/8 - 12 mini
Valor de luminosidade = área de passagem (aprox. 100 lux)
Temporização = 5 min.

PD-C360i/8 - 12 mini
Valor de luminosidade = área de trabalho (aprox. 400 lux)
Temporização = 5 min.

4.1 Funcionamento após a fase de inicialização
Modo totalmente automático
Se a luz circundante se situar acima do valor de luminosidade pré-ajustado, o **LED vermelho** e a iluminação conectada estão desligados.

Ligação automática, quando o detector for disparado através de movimento e a luz circundante apresentar um valor inferior ao valor de luminosidade pré-ajustado.
O **LED vermelho** está activo como indicação da detecção de movimento = 2x curto relampejo por movimento detectado.
Desligamento automático, quando deixarem de ser detectados movimentos, é iniciada a temporização pré-ajustada, após expirado este tempo a iluminação desliga.

Modo semi-automático
A função pode ser ajustada através do controlo remoto – v. ponto 6.
A ligação tem obrigatoriamente de ser feita manualmente através de botão externo ou controlo remoto.
Desligação automática, quando deixarem de ser detectados movimentos, é iniciada a temporização pré-ajustada, após expirado este tempo a iluminação desliga.

Nota sobre o detector de presença: se, contudo, a incidência de luz diurna aumentar e a luz ambiente exceder o valor de luminosidade ajustado, o detector desliga automaticamente a iluminação 5 min. após ser atingido o valor de luminosidade ajustado, apesar da existência de movimento/presença. A iluminação pode ser de novo comutada manualmente em qualquer altura.

Temporização de comutação
Para evitar uma mudança de claridade repentina no caso de presença, ligando e desligando de forma indesejável a iluminação, o detector é apenas disparado de forma temporizada.
Por exemplo: uma nuvem poderia ocasionar uma comutação desnecessária.

Temporização de "claro para escuro": 10 seg. = **LED vermelho** acende durante este tempo.
Temporização de "escuro para claro": 5 min. = **LED vermelho** pisca lentamente durante este tempo.

5 • COLOCAÇÃO EM FUNCIONAMENTO – VERSÃO SLAVE

Os aparelhos slave servem apenas para detectar presença e assinalam a detecção de movimento por impulso ao aparelho master. Todos os parâmetros são ajustados no aparelho master.

- **Conectar a tensão de rede**
  É iniciada uma fase de inicialização (aquecimento) de aprox. 60 seg.
  O **LED verde** pisca lentamente, sinalizando o estado do detector.

- **Indicação LED após aquecimento**
  Após a fase de inicialização, o **LED** fica permanentemente activo como indicação da detecção de movimento.

6 • AJUSTES E FUNÇÕES POR CONTROLO REMOTO MOBIL-PDi/MDi (EM10425509)

OBS.: Para uma recepção ideal, apontar o controlo remoto para o detector. Tome em consideração que no caso de incidência directa de raios solares, o alcance normal , aprox. 8 m, pode ver-se efectado devido à quota de infravermelhos do sol.

Botão	Ajuste específico do cliente
	Abrir modo de programação O **LED azul** é ligado no detector indicando a activação do modo de programação **"blue mode"**. A iluminação conectada é ligada. O detector não reage a movimentos no modo de programação.
	Ajustar o valor de luminosidade de ligação através dos valores pré-fixados ou da tecla de olho, para uma leitura da iluminação presente.
	Ler valor de luminosidade circundante actual (entre 5 - 2000 lux) como valor de luminosidade para ligação: A iluminação conectada e o **LED azul** desligam. Se o procedimento de leitura for concluído com êxito, tanto a iluminação como o **LED azul** voltam a ligar-se.
10 LUX – 2000 LUX	**Valores de ligação fixos (10 - 2000 lux)** Confirmação através de pisca curto e alternado dos **LEDs azul e vermelho** localizados no detector.
PULSE – 15 min	**Ajustar temporização entre 1 min. a 15 min. para o canal "Iluminação-c1" ou impulso de curta duração:** no caso de impulso, esta função permite que assim que o detector tenha sido activado pelo movimento e o (valor de luminosidade circundante apresenta um valor demasiado baixo face aos lux pré-ajustados), a iluminação e o **LED vermelho** são ligados por 1 seg. e depois desligados por 9 seg. Confirmação através de pisca curto e alternado dos **LEDs azul e vermelho** no detector.
A M	**Comutação entre "Operação totalmente automática" e "Operação semiautomática":** Operação semiautomática = premir botão, o **LED azul** fica desligado por aprox. 3 seg. Operação totalmente automática = premir botão, o **LED azul** pisca por aprox. 3 seg.
ON/OFF	**Ligar/desligar LED** Desligar LED = premir tecla, o **LED azul** desliga por aprox. 3 seg. Ligar LED = premir tecla, o **LED azul** pisca por aprox. 3 seg.
RESET	**Reposição para programa de fábrica** Confirmação através de pisca curto e alternado dos **LEDs azul e vermelho** no detector.
	Fechar modo de programação O **LED azul** apaga-se, os ajustes efectuados estão agora memorizados. A partir deste momento, o detector reage automaticamente em função dos valores ajustados. **OBS.: Se o modo de programação não for encerrado premindo a tecla "fechar modo de programação", o detector encerra automaticamente o modo de programação 10 min. depois do último accionamento de qualquer botão.**
	Funções adicionais através de controlo remoto Mobil-PDi/MDi
TEST	**Verificação do alcance/detecção através do modo de teste** A iluminação conectada é ligada – caminhar ao longo do campo de detecção do detector. Indicação de detecção de movimento sem retardamento e sem conexão da carga através de pisca curto e por duas vezes do **LED azul**. **OBS.: Abandonar o modo de teste, premindo novamente o botão "TEST" ou "RESET".**
ON/OFF	**Ligar/desligar manualmente a "Iluminação C1" (substituição de botão de pressão)**
ON/OFF	**"Luz permanente 4 h LIGADA/DESLIGADA" para "Iluminação-C1"** Ao premir o botão, a iluminação pode, em qualquer altura, ser ligada ou desligada de forma permanente por 4 horas. Após as 4 horas, o detector volta para o respectivo modo de operação automático. **OBS.: Ao activar a função "4 h LIGADO/DESLIGADO", o detector não reagirá a movimentos e não será controlado em função do valor de luminosidade!**
RESET	**Interromper as funções "TEST", "Luz LIGADA/DESLIGADA", "Luz 4 h LIGADA/DESLIGADA"** O detector volta para o respectivo modo de operação ajustado.

7 • COMANDO MANUAL ADICIONAL POR BOTÃO DE PRESSÃO

Os detectores dispõem de um condutor "S" separado, para conexão de um botão de pressão externo (botão de pressão – corrente de trabalho – com conexão de condutor N). Deste modo, o detector pode ser sobreposto manualmente em qualquer altura, para ligar ou desligar o **canal "Iluminação"** de forma individual.
Ligação manual: A iluminação fica ligada enquanto o detector detectar movimento. Quando deixarem de ser detectados movimentos, é iniciada a temporização pré-ajustada. Após expirado este tempo, a iluminação desliga e volta-se assim para o modo de operação ajustado.
Desligação manual: A iluminação fica desligada enquanto o detector detectar movimento. Quando deixarem de ser detectados movimentos, é iniciada a temporização pré-ajustada. Após expirado este tempo, o detector comuta novamente para o modo de operação ajustado.

8 • GARANTIA DE FABRICANTE ESYLUX

Os produtos da ESYLUX são cuidadosamente fabricados e verificados de acordo com as prescrições em vigor. O garante, a Elektro-Technische-Systeme GmbH, Postfach 1840, D-22908 Ahrensburg (para a Alemanha) ou o respectivo distribuidor ESYLUX no seu país (pode ver uma sinopse completa em www.esylux.com) assume garantia relativamente a defeitos de fabrico ou de material dos aparelhos ESYLUX por um período de três anos a contar da data de fabrico.
Esta garantia existe independentemente dos seus direitos legais perante o vendedor do aparelho.
A garantia não abrange o desgaste natural, alterações/falhas devido às condições ambientais ou danos de transporte, bem como danos causados pela não observância das instruções de utilização ou de manutenção e/ou instalação desadequada. Baterias, lâmpadas e acumuladores incluídos no fornecimento não são abrangidos pela garantia.
A garantia só pode ser concedida, se, após constatação do defeito, o aparelho não modificado for enviado de imediato ao garante, devidamente franqueado e embalado, juntamente com a factura/talão de compra bem como uma breve descrição do defeito.
Se a reclamação for justificada, o garante procederá com a reparação ou substituição do aparelho dentro de um prazo adequado. A garantia não abrange outras reclamações, não sendo o garante particularmente responsável por danos resultantes de defeito do aparelho. Se a reclamação não for abrangida pela garantia (p.ex. expiração do prazo de garantia ou defeitos não cobertos pela garantia), o garante poderá tentar uma reparação do aparelho da forma mais económica, debitando neste caso os custos.

00015MAN3

ALK 05/2010

ESYLUX

ESYLUX GmbH
Postfach 1834, 22908 Ahrensburg/Germany
Internet: www.esylux.com
e-mail: info@esylux.com